(19)中华人民共和国国家知识产权局

(12)实用新型专利

(10)授权公告号 CN 201484974 U
(45)授权公告日 2010.05.26

(21)申请号 200920149845.1

(22)申请日 2009.04.18

(73)专利权人 季清斌
地址 221116 江苏省徐州中国矿业大学南湖校区理学院物理2007-4班
专利权人 刘世岗
陈晖敏

(72)发明人 季清斌 刘世岗 陈晖敏

(51)Int.Cl.
B65F 1/00(2006.01)
B65F 1/06(2006.01)
B65F 1/14(2006.01)

权利要求书 1 页 说明书 1 页 附图 1 页

(54)实用新型名称

一种可以改变体积的垃圾桶

(57)摘要

本实用新型涉及一种可以改变体积的垃圾桶，其特点是由固定桶体和滑动桶体组成，固定桶体和滑动桶体均呈长方体结构，固定桶体和滑动桶体在水平方向上相互嵌套，固定桶体底部中间位置设置有滑动槽，滑动桶体底部对应滑动槽位置设置有可拆卸螺钉，螺钉穿过滑动槽将固定桶体和滑动桶体连接起来。优点在于：结构简单、使用方便，配合各种不同大小的塑料袋使用，可以节约大量废弃塑料袋，而且成本低廉，易于制造。

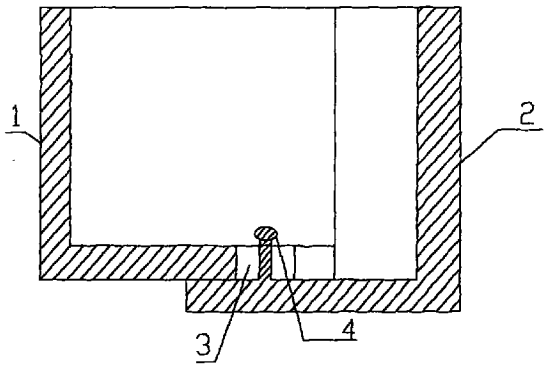

CN 201484974 U

1. 一种可以改变体积的垃圾桶，其特征在于：有固定桶体 (1) 和滑动桶体 (2) 组成，固定桶体 (1) 和滑动桶体 (2) 均呈长方体结构，固定桶体 (1) 和滑动桶体 (2) 在水平方向上相互嵌套，固定桶体 (1) 底部中间位置设置有滑动槽 (3)，滑动桶体 (2) 底部对应滑动槽 (3) 位置设置有可拆卸螺钉 (4)，螺钉 (4) 穿过滑动槽 (3) 将固定桶体 (1) 和滑动桶体 (2) 连接起来。

一种可以改变体积的垃圾桶

技术领域

[0001] 本实用新型涉及一种日常生活用品，更具体地说是一种可以改变体积的垃圾桶。

背景技术

[0002] 垃圾袋和垃圾筒是人们生活中每天都要用到的必需品，现在人们经常用各种废弃的购物塑料袋作为垃圾袋套装在垃圾筒中。但现有的各种塑料袋大小尺寸规格不一，而一般垃圾筒尺寸则为固定，仅能适合某一种规格的垃圾袋，直接套装在筒口的垃圾袋经常脱落，而且长度不够的塑料袋底部悬空，丢弃废物时经常将底部弄破，垃圾坠入垃圾筒中，使用起来很不方便，于是为了避免上述问题的出现，厂家就生产尺寸较大的垃圾袋，以满足任意大小的垃圾筒使用，但是这样也造成塑料袋原材料的浪费。

发明内容

[0003] 本实用新型的目的是提供一种结构简单并且可以调整体积的垃圾桶，以适用大小不同尺寸的塑料垃圾袋。

[0004] 本实用新型的目的可通过以下方式来实现：一种可以改变体积的垃圾桶，由固定桶体和滑动桶体组成，固定桶体和滑动桶体均呈长方体结构，固定桶体和滑动桶体在水平方向上相互嵌套，固定桶体底部中间位置设置有滑动槽，滑动桶体底部对应滑动槽位置设置有可拆卸螺钉，螺钉穿过滑动槽将固定桶体和滑动桶体连接起来。

[0005] 本实用新型与现有技术相比有如下优点：结构简单、使用方便，配合各种不同大小的塑料袋使用，可以节约大量废弃塑料袋。

附图说明

[0006] 附图 1 是本实用新型的剖视图。

[0007] 附图 2 是本实用新型的结构示意图。

具体实施方式

[0008] 参照附图 1、附图 2 如下：一种可以改变体积的垃圾桶，由固定桶体 1 和滑动桶体 2 组成，固定桶体 1 和滑动桶体 2 均呈长方体结构，固定桶体 1 和滑动桶体 2 在水平方向上相互嵌套，固定桶体 1 底部中间位置设置有滑动槽 3，滑动桶体 2 底部对应滑动槽 3 位置设置有可拆卸螺钉 4，螺钉 4 穿过滑动槽 3 将固定桶体 1 和滑动桶体 2 连接起来。

[0009] 当使用不同的垃圾袋时，左右拉动滑动桶体 2，调节固定桶体 1 和滑动桶体 2 之间的空间，以满足大小不同的垃圾袋，不仅节约能源，而且结构简单，成本低廉，易于制造。

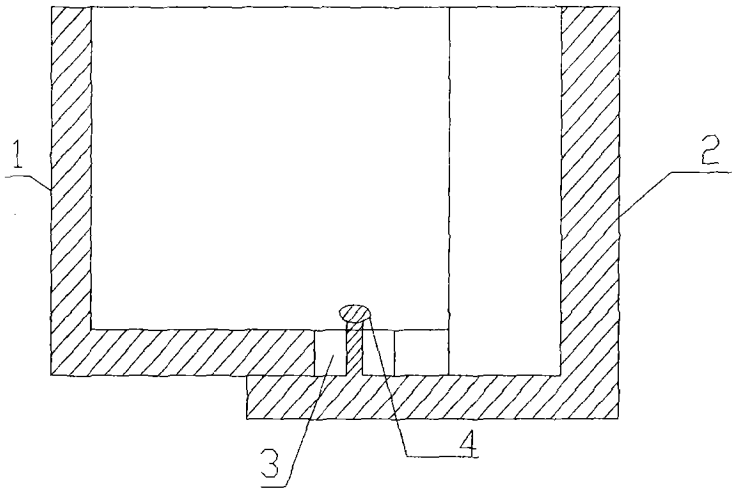

图 1

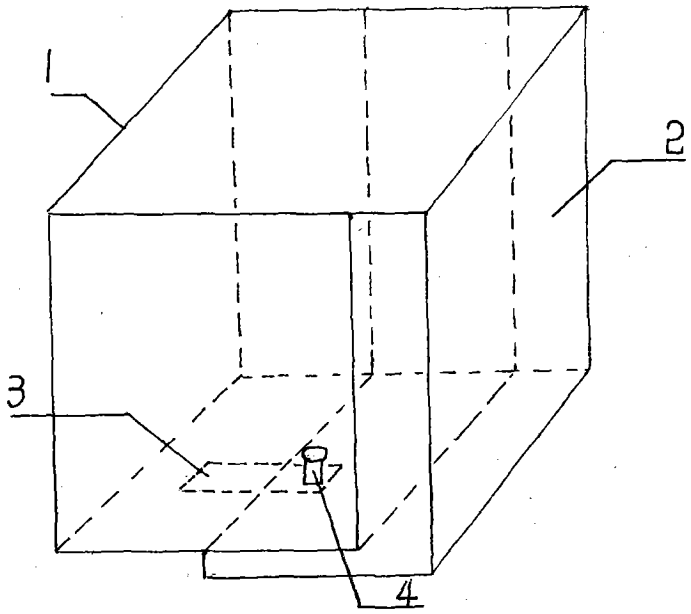

图 2