(19) 대한민국특허청(KR)
(12) 공개실용신안공보(U)

(11) 공개번호 20-2013-0000048
(43) 공개일자 2013년01월03일

(51) 국제특허분류(Int. Cl.)
*A47G 9/10* (2006.01) *A47G 9/00* (2006.01)
(21) 출원번호 20-2011-0005735
(22) 출원일자 2011년06월23일
심사청구일자 2011년06월23일

(71) 출원인
**편창현**
울산광역시 동구 화정9길 17-2 (화정동)
(72) 고안자
**편창현**
울산광역시 동구 화정9길 17-2 (화정동)
(74) 대리인
**김충호**

전체 청구항 수 : 총 2 항

(54) 고안의 명칭 **가습 및 안마 기능을 갖는 베개**

## (57) 요 약

본 고안은 수면 중 가습 공기를 제공함으로써 건조함에 의해 사용자의 코 막힘을 방지할 수 있고, 사용자의 뒷목 부분을 자극하여 안마를 할 수 있게 하였으며, 음악이나 새소리 물 흐르는 소리 등의 음향을 제공함으로써 사용자를 안정시킬 수 있는 베개에 관한 것이다.

이러한 본 고안의 베개는 (A) 사용자의 목이나 머리를 받쳐주며, 목받침부에는 진동하여 목을 안마하는 지압수단이 설치된 본체부와 ; (B) 상기 본체부를 지지하며 일측에 가습수단이 설치된 지지부 및 ; (C) 상기 지압수단과 가습수단에 전원을 공급하는 전원부를 포함하는 것을 특징으로 한다.

*대 표 도* - 도1

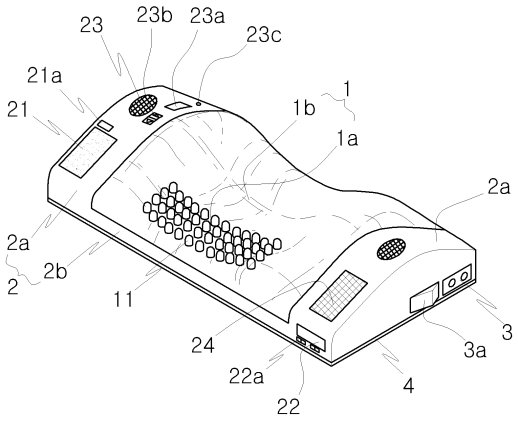

## 실용신안 등록청구의 범위

### 청구항 1

(A) 외피의 내부에 스펀지 등의 완충재를 채워 구성되어 사용자의 목이나 머리를 받쳐주며, 목받침부에는 목을 지압하는 지압수단이 설치된 본체부와 ;

(B) 상기 본체부를 지지하여 베개의 형상이 유지되게 하고, 일측에 가습수단이 설치된 지지부 및 ;

(C) 상기 지압수단과 가습수단에 전원을 공급하는 전원부를

포함하는 것을 특징으로 하는 베개.

### 청구항 2

제 1 항에 있어서,

상기 지지부에는 사용자에게 시간을 알려주고 알람기능을 구비한 알람시계와,

사용자에게 음악이나 새소리 등의 소리를 제공하는 음향수단과,

사용자가 원하는 향기를 발생하는 방향제가 수납된 방향수단이 더 설치되는 것을 특징으로 하는 베개.

## 명 세 서

### 기 술 분 야

[0001] 본 고안은 기능성 베개에 관한 것으로서, 상세하게는 수면 중 가습 공기를 제공함으로써 건조함에 의해 사용자의 코 막힘을 방지할 수 있고, 사용자의 뒷목부분을 자극하여 안마를 할 수 있게 한 가습 및 안마 기능을 갖는 베개에 관한 것이다.

[0002] 또한, 음악이나 새소리 물 흐르는 소리 등의 음향을 제공함으로써 사용자를 안정시킬 수 있는 베개에 관한 것이다.

### 배 경 기 술

[0003] 베개는 수면이나 누워 쉴 때 머리를 받치는 침구의 하나이다.

[0004] 이러한 베개는 외피의 내부에 완충되는 완충재를 넣어 만들어지며, 안락한 수면을 위해 내부에 저장되는 완충재로 콩이나 밭 메밀껍질 등 다양한 재료 중 하나를 넣어 기능성을 갖게 한 것이 있다.

[0005] 또한, 최근에는 이러한 속재료 이외에 다양한 기능을 추가한 베개가 개발되어 제공되고 있다.

[0006] 이러한 기능성 베개로는 특허 제0972060호(경혈 지압용 베개), 특허 제0856571호(기능성 양면베개), 특허 제1036161호(알람베개) 등 다양한 기능을 구비한 베개가 있다. 이러한 베개들은 그 명칭에서 알 수 있는 바와 같이, 지압을 할 수 있는 기능, 양면으로 사용할 수 있는 기능, 시간을 알리는 기능 등의 기능을 갖는 베개이다.

[0007] 한편, 동절기의 경우 대기가 건조하여 수면 중 코가 막혀 숙면을 이루지 못하는 문제가 있으므로 가습기를 켜놓은 상태에서 수면을 취하게 된다. 그러나 가족 중 천식 등의 질환을 앓거나 호흡기가 약한 사람의 경우 습도에 민감하므로 실내 전체를 가습할 수 없어 가습이 필요한 방에만 따로 가습기를 설치하게 되며, 이렇게 각 방에 따로 가습기를 설치할 경우 가습기 구입에 많은 비용이 소모되는 문제가 있었다.

### 고안의 내용

### 해결하려는 과제

[0008] 본 고안은 상기한 바와 같은 종래 기술의 문제점을 해결하기 위해 개발된 것으로써, 수면 중 가습 공기를 제공하여 사용자에 적당한 수분을 제공함으로써 사용자의 코 막힘을 방지하여 숙면을 취할 수 있게 할 수 있을 뿐만 아니라. 사용자의 뒷목부분을 자극하여 안마하여 피로를 풀어줄 수 있는 가습 및 안마 기능을 갖는 베개를 제공함에 목적이 있다.

[0009] 더욱이, 본 고안은 음악이나 새소리 물 흐르는 소리 등의 음향을 제공함으로써 사용자의 심적 상태를 안정화 할 수 있는 가습 및 안마 기능을 갖는 베개를 제공하는 것을 목적으로 한다.

### 과제의 해결 수단

[0010] 이러한 본 고안에 따른 가습 및 안마 기능을 구비한 베개는 (A) 사용자의 목이나 머리를 받쳐주며, 목받침부에는 목을 지압하는 지압수단이 설치된 본체부와 ; (B) 상기 본체부를 지지하며 일측에 가습수단이 설치된 지지부 및 ; (C) 상기 지압수단과 가습수단에 전원을 공급하는 전원부를 포함하는 것을 특징으로 한다.

[0011] 또한 본 고안에 의한 가습 및 안마 기능을 구비한 베개는 사용자의 편의 제공과 정신적 안정을 위해 알람기능을 구비한 알람시계와, 소리를 제공하는 음향수단과, 향기를 발생하는 방향제가 수납된 방향수단을 더 구비할 수 있다.

### 고안의 효과

[0012] 본 고안에 의한 가습 및 안마 기능을 갖는 베개는 가습 수단을 구비하여 선택적으로 가습이 이루어지게 함으로써 대기의 건조에 의해 발생되는 코막힘을 방지하여 보다 편안하게 숙면을 취할 수 있는 효과가 있다.

[0013] 또한, 본 고안은 음향수단을 구비하여 숙면에 도움이 되는 소리를 사용자에게 제공할 수 있고, 방향수단을 구비하여 정신적 안정 및 숙면에 도움이 되는 향을 사용자에게 제공함으로써 사용자의 심신을 안정시키고 숙면을 취할 수 있는 것이다.

### 도면의 간단한 설명

[0014] 도 1은 본 고안에 따른 가습 및 안마 기능을 갖는 베개의 일예를 도시한 사시도이고,

도 2는 본 고안에 따른 가습 및 안마 기능을 갖는 베개의 다른 일예를 도시한 사시도이고,

도 3은 도 2에 도시된 베개에서 가습수단 및 음향수단이 설치된 부분의 단면도이고,

도 4는 도 2에 도시된 베개에서 지압수단이 설치된 본체부의 일예의 단면도이고,

도 5는 지압수단이 설치된 본체부의 다른 일예의 단면도이다.

### 고안을 실시하기 위한 구체적인 내용

[0015] 이하 첨부된 도면을 참조하여 본 고안을 보다 상세히 설명한다. 그러나 첨부된 도면은 본 고안의 기술적 사상의 내용과 범위를 쉽게 설명하기 위한 예시일 뿐, 이에 의해 본 고안의 기술적 범위가 한정되거나 변경되는 것은 아니다. 또한 이러한 예시에 기초하여 본 고안의 기술적 사상의 범위 안에서 다양한 변형과 변경이 가능함은 당업자에게는 당연할 것이다.

[0016] 본 고안에 의한 가습 및 안마 기능을 갖는 베개는 수면 중이나 누워 있을 때 사용자에 적당한 습도의 공기를 제공하고, 뒷목부분을 안마할 수 있게 한 것으로서, 지압수단(11)과 가습수단(21) 및 전원부(3)를 포함하는 것을 특징으로 한다.

[0017] 이러한 본 고안에 의한 베개는 통상의 베개와 같이 사용자의 머리와 목 부분을 받쳐주는 본체부(1)와, 상기 본체부(1)가 베개의 형상을 유지할 수 있게 하는 지지부(2)를 포함하여 구성된다.

[0018] 상기 본체부(1)는 상기한 바와 같이 머리와 목을 받쳐 실질적으로 베개의 역할을 하는 부분으로 도 3 및 도 4에 도시한 바와 같이, 외피(10a)의 내부에 완충재(10b)를 넣어 구성되며, 완충재(10b)로는 통상적으로 사용되는 스펀지, 팥, 콩, 왕겨, 메밀 껍질 등이 사용될 수 있다. 또한 상기 본체부(1)는 도 1내지 도 4에 도시한 바와 같이, 사용자의 목부분을 받쳐주는 목받침부(1a)와 머리 부분을 받쳐주는 머리받침부(1b)로 구성될 수 있다.

[0019] 상기 외피(10a)는 사용자의 목이나 머리 등에 접촉되었을 때 이물감을 느끼지 않도록 부드러운 천이나 합성수지로 제작될 수 있으며, 양 단부가 지지부(2)에 고정되어 있다.

[0020] 상기 지지부(2)는 전술한 바와 같이 베개의 형상을 유지되게 지지하는 지지수단의 역할을 하는 것으로 통상의 베개에서 마구리의 역할을 할 뿐만 아니라 기능을 부여하기 위한 수단들이 설치되는 공간의 역할을 한다.

[0021] 상기 지지부(2)는 상기 본체부(1)의 양단에 대응되는 두 개의 마구리부(2a)와 본체부(1)의 저면에 설치되는 저면지지부(2b)를 일체로 형성하여 구성되며, 마구리부(2a)에는 상기한 바와 같이 기능 수단이 설치되는 공간이 형성되어 있다.

[0022] 상기 지지부(2)와 본체부(1)를 연결하는 수단으로는 접착제 등 다양한 것이 사용될 수 있는 것으로 이에 대한 상세한 설명은 생략한다.

[0023] 상기 본체부(1)에는 상기 지압수단(11)이 설치되어 있다.

[0024] 상기 지압수단(11)은 뒷목 양측을 눌러 지압하여 안마 효과를 얻기 위한 것으로써 도 1에 도시한 바와 같이 단순한 지압봉으로 구성하거나 도 2내지 도 5에 도시한 바와 같이, 모터 등의 구동수단에 의해 상하 좌우(도 3 및 도 5에 도시된 도면상)로 왕복 운동하는 진동체를 설치하여 구성될 수 있으나, 이러한 지압수단은 이미 많이 개발되어 있는 것 중 어느 하나를 선택하여 실시 할 수 있는 것으로 이에 대한 상세한 설명은 생략한다.

[0025] 상기 지지부(2)에는 다양한 기능의 기능 발휘 수단이 설치된다.

[0026] 먼저, 상기 지지부(2)에 설치되는 장치 중 하나로 상기한 가습수단(21)이 설치된다.

[0027] 상기 가습수단(21)은 도 2에 도시한 바와 같이, 마구리부(2a)의 내부에 설치되며, 상부가 개방되어 물을 공급할 수 있으며, 내부에는 공급되는 물을 진동시켜 미세한 기포가 발생되게 하는 진동체가 설치될 수 있다. 이러한 가습수단(21)은 통상적으로 사용되는 가습기를 축소하여 구성하거나 소형 진동자로 구성하여 마구리부(2a)에 설치될 수 있도록 소형화 한 것을 설치할 수 있는 것으로 이 또한 이미 개발된 것 들 중 어느 하나를 선택하여 사용할 수 있다.

[0028] 상기 지지부(2)의 일측에는 상기 지압수단(21)의 작동시간을 설정할 수 있는 설정버튼(미도시)을 설치하는 것이 바람직하다.

[0029] 상기 지지부(2)에는 사용자에게 시간을 알려주고 알람기능을 구비한 알람시계(22)를 더 설치할 수 있다.

[0030] 상기 알람시계(22)는 기상시간을 알리기 위한 수단으로 소형 알람시계를 사용하여 구성할 수 있으며, 설정된 시간에 소리를 발생시켜 기상을 알릴 수 있으나, 옆에서 숙면 중인 다른 사람에게 피해를 줄 수 있으므로 베개에 진동을 주어 기상을 알리는 방식으로 작동되는 것이 바람직하다. 이때 진동에 의한 기상시간 알림은 설정된 시간에 상기 지압수단(21)을 작동시킴에 의해 이루어질 수 있다.

[0031] 또한 본 고안에 의한 베개는 사용자에게 음악이나 새소리 등의 소리를 제공하는 음향수단(23)과, 사용자가 원하는 향기를 발생하는 향낭이나 방향제(240)(이하, "방향제"라 통칭함다)가 수납된 방향수단(24)이 더 구비할 수 있다.

[0032] 상기 음향수단(23)은 통상의 라디오로 구성할 수 있으나 라디오의 경우 원하는 음악이나 소리를 선택할 수 없으므로 녹음된 소리를 재생하는 재생수단으로 구성하는 것이 바람직하다. 상기 음향수단으로는 통상적으로 많이 사용되는 소형 MP3 등이 사용될 수 있다. 상기 음향수단(23)의 일측에는 음향수단을 온오프 시키기 위한 온오프스위치(22a), 음량을 조절하기 위한 볼륨조절버튼(23b) 등이 더 설치된다.

[0033] 상기 방향수단(24)는 사용자의 후각을 자극하여 심신이 안정된 상태를 유지할 수 있게 하는 다양한 향을 발생시

키는 방향제가 넣어질 수 있는 공간이면 족하다. 즉, 도 1에 도시한 바와 같이 마구리부(2a)의 일측에 공간을 형성하고 향을 발생시키는 방향제(240)를 넣을 수 있어 구성될 수 있다. 물론 방향수단(24)의 경우에도 통상적으로 방향제를 분사하는 방향장치를 선택하여 설치할 수 있으나 베개의 구조가 너무 복잡해지므로 방향제(240)가 수납될 수 있는 공간을 형성하고 사용자가 원할 때만 향기가 배출되도록 뚜껑(미도시)을 설치하는 것으로 족하다.

[0034] 상기와 같이 구성된 본 고안에 의한 베개는 상기 지지부(2)를 나무나 합성수지 등으로 제작하여 본체부(1)가 견고하게 지지되게 하는 것이 바람직하고, 이렇게 구성할 경우 지지부(2)의 저면지지부(2b)가 이불이나 바닥에서 미끌어질 수 있으므로 이를 방지하기 위해 저면지지부(2b)의 저면에는 미끄럼방지판(4)을 더 설치할 수 있다.

[0035] 상기 미끄럼방지판(4)은 고무나 실리콘 등과 같이 연질이면서 마찰력이 큰 재질로 제작되며, 저면지지부(2b)의 전체 또는 일부에 설치될 수 있다.

[0036] 상기에서 전원부(3)는 상용전원을 변환하여 상기한 전기 장치에 공급하기 위한 변환기를 포함하는 것으로 이미 개발된 것을 본 고안의 베개에 맞추어 조정하여사용할 수 있는 것으로 이에 대한 상세한 설명은 생략한다.

[0037] 도면에서 미설명부호 3a 는 베게에 공급되는 전원을 온오프시키는 스위치이다.

## *부호의 설명*

[0038] 1 : 본체부 1a : 목받침부 1b : 머리받침부

11 : 지압수단

10a : 외피 10b : 완충재

2 : 지지부

2a : 마구리부 2b : 저면지지부

21 : 가습수단 21a : 온오프스위치

22 : 알람시계 22a : 셋팅스위치

23 : 음향수단 23a : 온오프스위치 23b : 볼류조절버튼

23c : 이어폰홀더

24 : 방향수단

3 : 전원부 3a : 전원온오프스위치

4 : 미끄럼방지판

## 도면

### 도면1

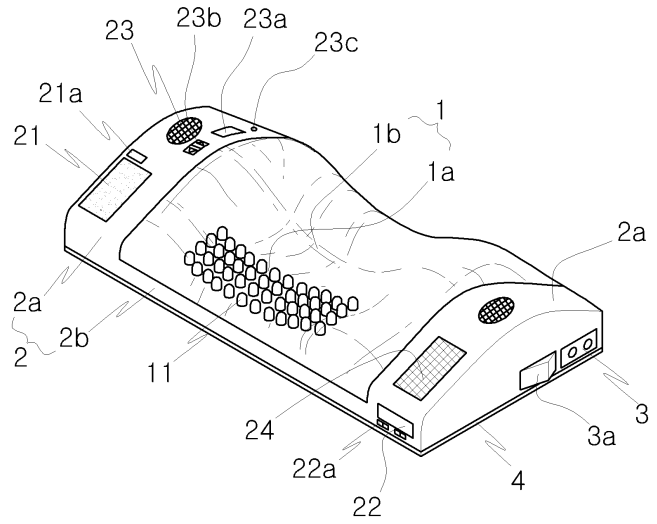


### 도면2

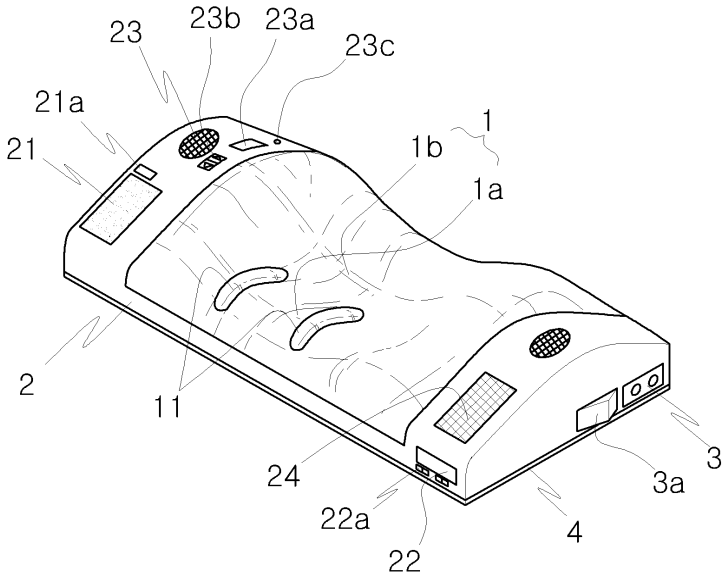


### 도면3

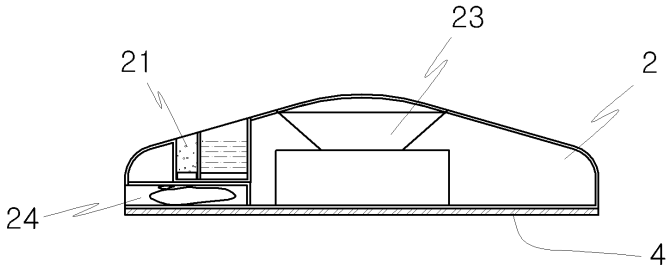

도면4

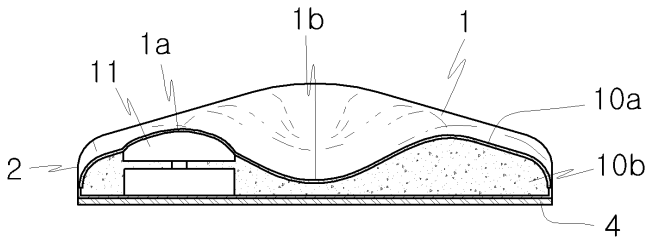


도면5

