(19)中华人民共和国国家知识产权局

(12)实用新型专利

(10)授权公告号 CN 208007481 U
(45)授权公告日 2018.10.26

(21)申请号 201721502386.1

(22)申请日 2017.11.13

(73)专利权人 天津商业大学
地址 300134 天津市北辰区津霸公路东口

(72)发明人 郭玉花 李芷晴 冯琳 赵雯
翟若瑾 原则坤 周佳钞 王晓洁

(74)专利代理机构 天津市三利专利商标代理有限公司 12107
代理人 仝林叶

(51)Int.Cl.
B65D 5/50(2006.01)
B65D 5/02(2006.01)

权利要求书1页 说明书2页 附图2页

(54)实用新型名称

一种用于圆柱形商品的包装盒

(57)摘要

本实用新型公开了一种用于圆柱形商品的包装盒。本实用新型包装盒一纸成型，左端板的延长板折入盒内成为内衬，内衬上根据需要裁切出数个横条，相邻横条反向向外拱起，形成半圆弧形，用于固定圆柱形商品。本实用新型的一纸成型的圆柱形商品包装盒一纸成型，节省纸材，成本低；数个横条形成的圆形内衬，用于固定圆柱形商品，包装盒对内装物的定位作用好。

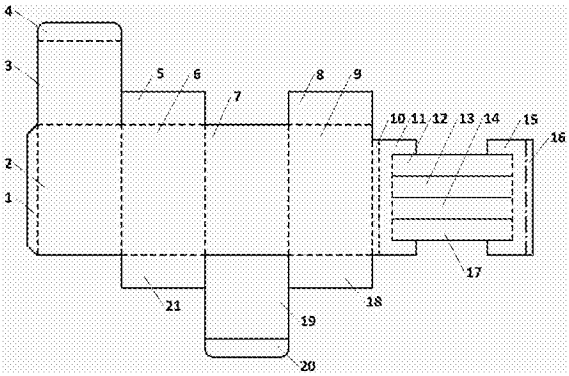

CN 208007481 U

1.一种用于圆柱形商品的包装盒，其特征在于，所述包装盒一纸成型，包装盒的左端板延长板折入盒内成为内衬，所述内衬上裁切出至少两个横条，相邻横条反向向外拱起，形成用于固定圆柱形商品的半圆弧形；

所述包装盒展开包括依次折叠连接的粘合襟片(1)、后板(2)、右端板(6)、前板(7)、左端板(9)、第一粘合条(10)、第一内衬板(11)、数个横条、第二内衬板(15)和第二粘合条(16)；所述第一内衬板(11)分别与第一横条(12)、第二横条(13)、第三横条(14)和第四横条(17)的一端折叠连接，所述第一横条(12)、第二横条(13)、第三横条(14)和第四横条(17)的另一端与第二内衬板(15)折叠连接；所述后板(2)的上侧依次与盖板(3)和盖插片(4)折叠连接；所述右端板(6)的上侧与防尘襟片一(5)折叠连接，右端板下侧与防尘襟片四(21)折叠连接；所述前板(7)的下侧依次与底板(19)和底插片(20)折叠连接；所述左端板(9)的上侧与防尘襟片二(8)折叠连接，左端板下侧与防尘襟片三(18)折叠连接。

2.根据权利要求1所述的用于圆柱形商品的包装盒，其特征在于，所述包装盒的盒盖或者盒底为插入式、插锁式、花型锁式、粘合式中的任一种。

一种用于圆柱形商品的包装盒

技术领域

[0001] 本实用新型涉及包装技术领域，特别是涉及一种用于圆柱形商品的包装盒。

背景技术

[0002] 目前，市场上带内衬的包装盒一般内衬与外盒为分体结构，成型复杂，浪费纸板。

实用新型内容

[0003] 本实用新型的目的是针对现有技术中存在的技术缺陷，而提供一种用于圆柱形商品的包装盒。

[0004] 为实现本实用新型的目的所采用的技术方案是：

[0005] 一种用于圆柱形商品的包装盒，所述包装盒一纸成型，包装盒的左端板延长板折入盒内成为内衬，所述内衬上裁切出至少两个横条，相邻横条反向向外拱起，形成用于固定圆柱形商品的半圆弧形。

[0006] 所述包装盒包括依次折叠连接的粘合襟片、后板、右端板、前板、左端板、第一粘合条、第一内衬板、数个横条、第二内衬板和第二粘合条。所述第一内衬板与第一横条、第二横条、第三横条和第四横条折叠连接，所述第一横条、第二横条、第三横条和第四横条的另一端与第二内衬板折叠连接。所述后板的上侧依次与盖板和盖插片折叠连接；所述右端板的上侧与防尘襟片一折叠连接，下侧与防尘襟片四折叠连接；所述前板的下侧依次与底板和底插片折叠连接；所述左端板的上侧与防尘襟片二折叠连接，下侧与防尘襟片三折叠连接。

[0007] 所述包装盒可用于包装单件圆柱形商品，优选圆柱瓶型。

[0008] 所述包装盒的盒盖或者盒底为插入式、插锁式、花型锁式、粘合式中的任一种。

[0009] 所述包装盒材料为硬纸板或者薄瓦楞纸板。

[0010] 与现有技术相比，本实用新型的有益效果是：

[0011] 1、本实用新型的一纸成型的圆柱形商品包装盒一纸成型，节省纸材，成本低。

[0012] 2、本实用新型的一纸成型的圆柱形商品包装盒内衬上根据需要裁切出数个横条，所述相邻横条反向向外拱起，形成半圆弧形，用于固定圆柱形商品，包装盒对内装物的定位作用好。

附图说明

[0013] 图1所示为本实用新型的包装盒的平面展开图；

[0014] 图2所示为本实用新型的包装盒的立体结构示意图；

[0015] 图3所示为本实用新型的包装盒内部结构俯视图。

具体实施方式

[0016] 以下结合附图和具体实施例对本实用新型作进一步详细说明。

[0017] 本实用新型的示意图如图1-图3所示。包装盒一纸成型，左端板的延长板折入盒内

成为内衬，内衬上根据需要裁切出数个横条，相邻横条反向向外拱起，形成半圆弧形，用于固定圆柱形商品。包装盒包括依次折叠连接的粘合襟片1、后板2、右端板6、前板7、左端板9、第一粘合条10、第一内衬板11、数个横条、第二内衬板15和第二粘合条16。第一内衬板11与第一横条12、第二横条 13、第三横条14和第四横条17折叠连接，第一横条12、第二横条13、第三横条14和第四横条17的另一端与第二内衬板15折叠连接。后板2的上侧依次与盖板3和盖插片4折叠连接；右端板6的上侧与防尘襟片一5折叠连接，下侧与防尘襟片21四折叠连接；前板7的下侧依次与底板19和底插片20折叠连接；左端板9的上侧与防尘襟片二8折叠连接，下侧与防尘襟片三18折叠连接。

[0018] 成型时，将后板2、右端板6、前板7、左端板9依次内折，将第一粘合条 10内折并粘贴于后板2的内壁，将第一内衬板11内折，将第二粘合条16外折并粘贴于前板7的内壁，同时使得第二粘合条16的端部抵住前板7和右端板6 的折叠连接处。将第一横条12和第三横条14向左拱起形成半圆弧形，将第二横条13和第四横条17向右拱起形成半圆弧形。将防尘襟片四21和防尘襟片三18 内折，将底板19和底插片20内折，将底插片20插入防尘襟片四21、防尘襟片三18和后板2之间的缝隙，完成底部封合。将圆柱形商品插入第一横条12、第二横条13、第三横条14和第四横条17包围的空间，将防尘襟片一5和防尘襟片二8内折，将盖板3和盖插片4内折，将盖插片4插入防尘襟片一5、防尘襟片二8和前板7之间的缝隙，完成包装。

[0019] 包装盒的盒盖或者盒底为插入式、插锁式、花型锁式、粘合式中的任一种。包装盒可用于包装单件圆柱形商品，优选圆柱瓶型。包装材料为硬纸板或者薄瓦楞纸板。

[0020] 本实用新型的一纸成型的圆柱形商品包装盒一纸成型，节省纸材，成本低；包装盒内衬上根据需要裁切出数个横条，所述相邻横条反向向外拱起，形成半圆弧形，用于固定圆柱形商品，包装盒对内装物的定位作用好。

[0021] 以上所述仅是本实用新型的优选实施方式，应当指出的是，对于本技术领域的普通技术人员来说，在不脱离本实用新型原理的前提下，还可以做出若干改进和润饰，这些改进和润饰也应视为本实用新型的保护范围。

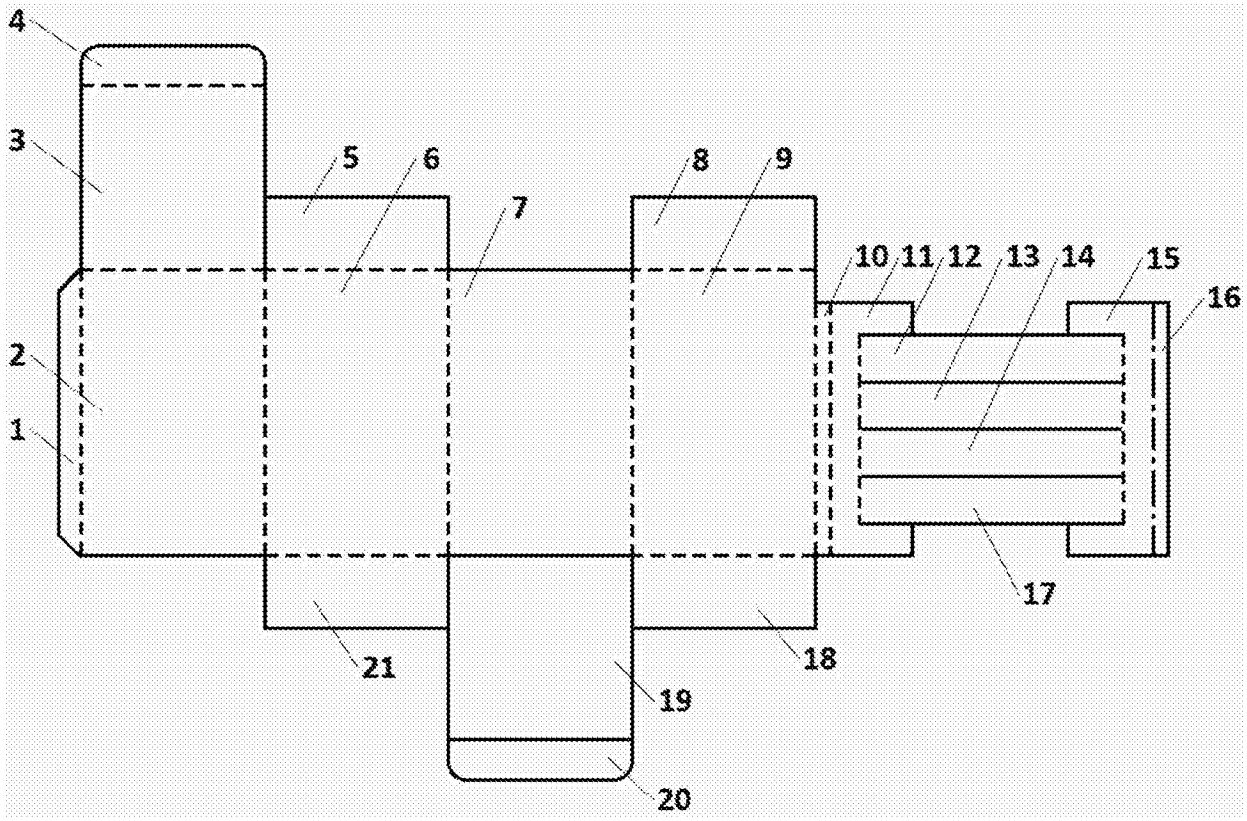

图1

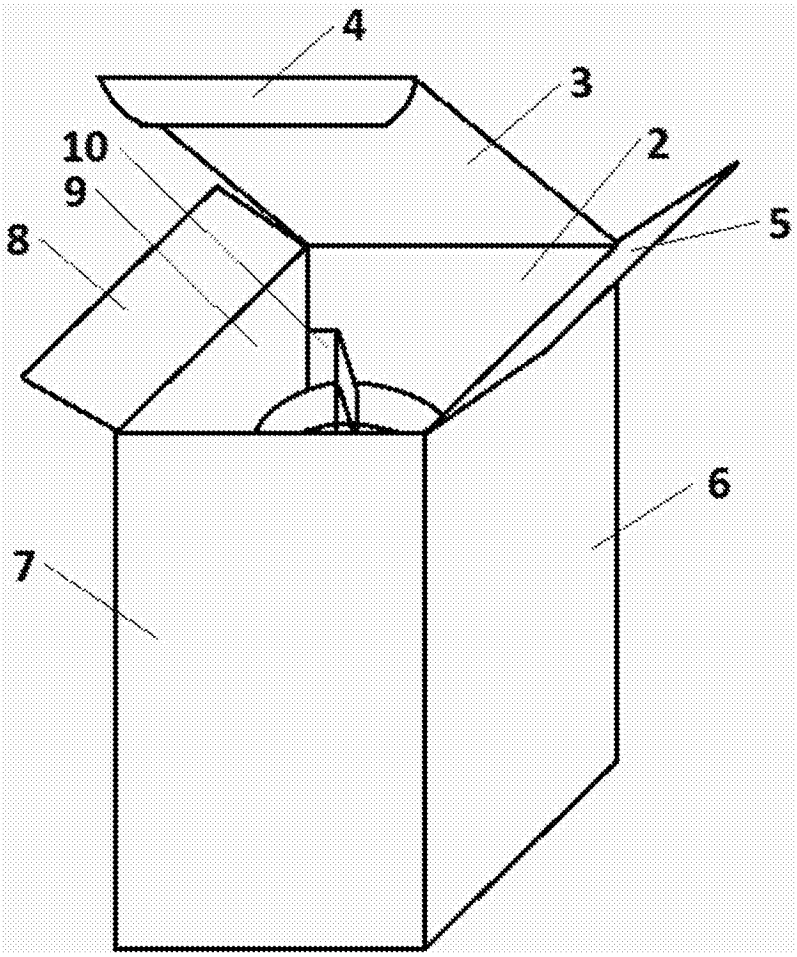

图2

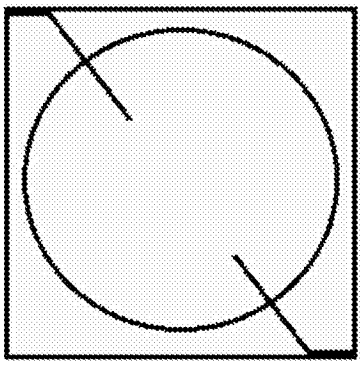

图3