(19)中华人民共和国国家知识产权局

(12)发明专利

(10)授权公告号 CN 109925651 B
(45)授权公告日 2020.12.11

(21)申请号 201910099674.4
(22)申请日 2019.01.31
(65)同一申请的已公布的文献号
申请公布号 CN 109925651 A
(43)申请公布日 2019.06.25
(73)专利权人 蒋毅恒
地址 中国台湾新北市新庄区昌平里16邻昌平街59巷
(72)发明人 蒋毅恒
(74)专利代理机构 厦门市新华专利商标代理有限公司 35203
代理人 渠述华
(51)Int.Cl.
A63B 21/045(2006.01)
A63B 23/02(2006.01)
A63B 23/04(2006.01)

(56)对比文件
CN 209865134 U,2019.12.31
CN 207562285 U,2018.07.03
CN 204364762 U,2015.06.03
CN 2221429 Y,1996.03.06
CN 207520512 U,2018.06.22
CN 109045578 A,2018.12.21
CN 207012488 U,2018.02.16
CN 208229279 U,2018.12.14
CN 205084335 U,2016.03.16
CN 2346466 Y,1999.11.03
US 8444532 B1,2013.05.21

审查员 王豪

权利要求书1页 说明书4页 附图7页

(54)发明名称

一种多功能健身器

(57)摘要

本发明公开了一种多功能健身器，其包括座垫板、底板、第一连接轴、活动撑杆、挡杆以及阻尼件，所述座垫板通过第一连接轴枢接在底板上，所述活动撑杆装设在座垫板与底板之间，并且，所述活动撑杆的一端与座垫板枢接，另一端活动配合在底板上，所述阻尼件的一端与活动撑杆靠近底板的一端可拆卸配合连接，另一端朝向第一连接轴延伸并配合连接至座垫板或者底板上，所述挡杆固定装设在座垫板的下部，并且位于活动撑杆和第一连接轴之间临近活动撑杆的位置处；本发明将阻尼件与活动撑杆配合连接的一端拆卸下来后，座垫板能够绕着第一连接轴转动压靠在底板上，以完成健身器的收折，收折后的健身器，体积小、便于携带。

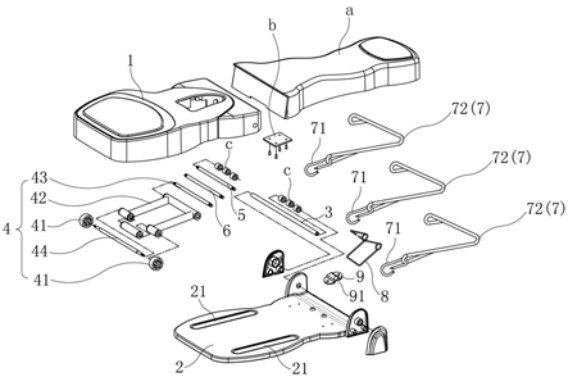

CN 109925651 B

1.一种多功能健身器，其特征在于：其包括座垫板、底板、第一连接轴、活动撑杆、挡杆以及阻尼件，所述座垫板通过第一连接轴枢接在底板上，所述活动撑杆装设在座垫板与底板之间，并且，所述活动撑杆的一端与座垫板枢接，另一端活动配合在底板上，所述阻尼件的一端与活动撑杆靠近底板的一端可拆卸配合连接，另一端朝向第一连接轴延伸并配合连接至座垫板或者底板上，所述挡杆固定装设在座垫板的下部，并且位于活动撑杆和第一连接轴之间临近活动撑杆的位置处。

2.如权利要求1所述的一种多功能健身器，其特征在于：所述活动撑杆朝向底板的一端设有滚轮，所述底板朝向座垫板的一端设有滚动槽，所述滚轮活动配合在滚动槽内。

3.如权利要求1所述的一种多功能健身器，其特征在于：所述阻尼件朝向第一连接轴延伸的一端与座垫板或者底板可拆卸配合连接。

4.如权利要求1所述的一种多功能健身器，其特征在于：所述健身器还包括拉杆，所述拉杆固定装设在座垫板或者底板上，所述阻尼件通过与拉杆配合连接而配合连接至座垫板或者底板上。

5.如权利要求1所述的一种多功能健身器，其特征在于：所述健身器还包括扭簧以及卡片，所述卡片装设在底板的上端面上，所述卡片朝向底板的一端设有卡槽，所述扭簧套设在第一连接轴上，所述扭簧的一端顶靠在座垫板的下端面，另一端装设在卡槽内。

6.如权利要求1所述的一种多功能健身器，其特征在于：所述健身器还包括背垫板以及连接块，所述背垫板通过连接块可拆卸的安装在底板上，并且位于底板与座垫板枢接的一端。

7.如权利要求1所述的一种多功能健身器，其特征在于：所述阻尼件朝向活动撑杆的一端连接有卡扣，所述阻尼件通过卡扣与活动撑杆可拆卸配合连接。

8.如权利要求1所述的一种多功能健身器，其特征在于：所述阻尼件为一弹力绳。

9.如权利要求2所述的一种多功能健身器，其特征在于：所述活动撑杆还设有撑杆本体、第二连接轴以及第三连接轴，所述第二连接轴固定装设在座垫板的下端，所述撑杆本体朝向座垫板的一端枢接在第二连接轴上，另一端与第三连接轴枢接，所述滚轮装设在第三连接轴上，并且位于撑杆本体的两侧。

10.如权利要求1所述的一种多功能健身器，其特征在于：所述健身器还包括滑轮，所述滑轮套设在第一连接轴上，所述阻尼件朝向第一连接轴延伸的一端绕过第一连接轴上的滑轮后配合连接至座垫板上。

一种多功能健身器

技术领域

[0001] 本发明涉及健身器材的技术领域，特别是涉及一种多功能健身器。

背景技术

[0002] 健身是很多男士和女士用来塑造完美身材的一种锻炼方式，并逐一针对身体的各个部位进行锻炼塑型，为了提高健身的效率，在针对身体的各个部位进行锻炼塑型时，还需结合使用不同的健身器材，例如，利用弹簧棒来锻炼上臂和躯干的肌群；利用深蹲架来锻炼腿部肌群；利用俯卧撑架来锻炼胸大肌群。

[0003] 而现有的健身器材通常都是体积较大、不便于携带的，只能够置于健身房或者家庭内，如此，对于喜好在室外进行锻炼，或者，喜好在工作期间通过锻炼活动筋骨的人来说，拥有一个体积小、便于携带的健身器材能够解决他们的所需。

[0004] 有鉴于此，本设计人针对上述健身器材结构设计上未臻完善所导致的诸多缺失及不便，而深入构思，且积极研究改良试做而开发设计出本发明。

发明内容

[0005] 本发明的目的在于提供一种体积小、便于鞋垫的多功能健身器。

[0006] 为了达成上述目的，本发明的解决方案是：

[0007] 一种多功能健身器，其包括座垫板、底板、第一连接轴、活动撑杆、挡杆以及阻尼件，所述座垫板通过第一连接轴枢接在底板上，所述活动撑杆装设在座垫板与底板之间，并且，所述活动撑杆的一端与座垫板枢接，另一端活动配合在底板上，所述阻尼件的一端与活动撑杆靠近底板的一端可拆卸配合连接，另一端朝向第一连接轴延伸并配合连接至座垫板或者底板上，所述挡杆固定装设在座垫板的下部，并且位于活动撑杆和第一连接轴之间临近活动撑杆的位置处。

[0008] 所述活动撑杆朝向底板的一端设有滚轮，所述底板朝向座垫板的一端设有滚动槽，所述滚轮活动配合在滚动槽内。

[0009] 所述阻尼件朝向第一连接轴延伸的一端与座垫板或者底板可拆卸配合连接。

[0010] 所述健身器还包括拉杆，所述拉杆固定装设在座垫板或者底板上，所述阻尼件通过与拉杆配合连接而配合连接至座垫板或者底板上。

[0011] 所述健身器还包括扭簧以及卡片，所述卡片装设在底板的上端面上，所述卡片朝向底板的一端设有卡槽，所述扭簧套设在第一连接轴上，所述扭簧的一端顶靠在座垫板的下端面，另一端装设在卡槽内。

[0012] 所述健身器还包括背垫板以及连接块，所述背垫板通过连接块可拆卸的安装在底板上，并且位于底板与座垫板枢接的一端。

[0013] 所述阻尼件朝向活动撑杆的一端连接有卡扣，所述阻尼件通过卡扣与活动撑杆可拆卸配合连接。

[0014] 所述阻尼件为一弹力绳。

[0015] 所述活动撑杆还设有撑杆本体、第二连接轴以及第三连接轴，所述第二连接轴固定装设在座垫板的下端，所述撑杆本体朝向座垫板的一端枢接在第二连接轴上，另一端与第三连接轴枢接，所述滚轮装设在第三连接轴上，并且位于撑杆本体的两侧。

[0016] 所述健身器还包括滑轮，所述滑轮套设在第一连接轴上，所述阻尼件朝向第一连接轴延伸的一端绕过第一连接轴上的滑轮后配合连接至座垫板上。

[0017] 采用上述方案后，本发明通过设有阻尼件，并且所述阻尼件的一端与活动撑杆靠近底板的一端可拆卸配合连接，另一端朝向第一连接轴延伸并配合连接至座垫板或者底板上，使得本发明的健身器在不使用时，将阻尼件与活动撑杆配合连接的一端拆卸下来，放置在底板上，失去阻尼件的拉力作用，能够轻松的将座垫板压向底板，使得活动撑杆朝向底板的一端朝外侧移动，同时绕着座垫板顺时针转动，从而使得座垫板能够顺利的绕着第一连接轴逆时针转动，直至被压靠在底板上，以完成健身器的收折，收折后的健身器，体积小、便于携带。

附图说明

[0018] 图1为本发明较佳实施例的分解图；

[0019] 图2为本发明较佳实施例的部分结构示意图；

[0020] 图3为本发明较佳实施例的主视图；

[0021] 图4为本发明较佳实施例的俯视图；

[0022] 图5为本发明较佳实施例的使用状态一的示意图；

[0023] 图6为本发明较佳实施例的使用状态二的示意图；

[0024] 图7为本发明较佳实施例的使用状态三的示意图。

具体实施方式

[0025] 为了进一步解释本发明的技术方案，下面通过具体实施例来对本发明进行详细阐述。

[0026] 如图1至图7所示，为本发明一种多功能健身器的较佳实施例，其包括座垫板1、底板2、第一连接轴3、活动撑杆4、拉杆5、挡杆6以及阻尼件7，活动撑杆4朝向底板2的一端设有滚轮41，座垫板1通过第一连接轴3枢接在底板2上，活动撑杆4的一端枢接在座垫板1的下端，另一端通过滚轮41活动配合在底板2的上端面上，拉杆5固定装设在座垫板1的下端，阻尼件7的一端与拉杆5配合连接，另一端绕过第一连接轴3后与活动撑杆4的下端可拆卸配合连接，挡杆6固定装设在座垫板1的下端，并且位于活动撑杆4和拉杆5之间。

[0027] 本发明的健身器在使用之前，阻尼件7能够将活动撑杆4设有滚轮41的一端拉向第一连接轴3，使得活动撑杆4绕着座垫板1逆时针转动，并将座垫板1向上撑起，使得座垫板1绕着第一连接轴3顺时针转动，并与底板2之间呈一定的夹角张开，直至活动撑杆4被阻尼件7拉紧靠在挡杆6上。

[0028] 本发明的健身器在使用时，可辅助锻炼身体各个需要活动锻炼的部位，例如腿部、腰部、臀部或者其他部位，在此仅以活动锻炼腿部进行说明，首先，将本发明的健身器放置在地面上，使用者100侧躺在健身器的一侧，并将腿部伸直放置在座垫板1上，然后，依靠腿部的力量将座垫板1压向底板2，完成此动作的过程中，需要克服阻尼件7的拉力，使得活动

撑杆4设有滚轮41的一端朝外侧滚动，同时绕着座垫板1顺时针转动，从而使得座垫板1能够顺利的绕着第一连接轴3逆时针转动，直至被压靠在底板2上；完成此动作后，将腿部向上抬起，此时，阻尼件7能够将活动撑杆4设有滚轮41的一端拉向第一连接轴3，使得活动撑杆4绕着座垫板1逆时针转动，并将座垫板1向上撑起，使得座垫板1绕着第一连接轴3顺时针转动，并与底板2之间呈一定的夹角张开，直至活动撑杆4被阻尼件7拉紧靠在挡杆6上，从而恢复到使用之前的状态；接着再将腿部放置在座垫板1上，并重复上述动作，通过重复上述动作对腿部进行锻炼塑型。

[0029] 本发明的健身器在不使用时，将阻尼件7与活动撑杆4配合连接的一端拆卸下来，放置在底板2上，失去阻尼件7的拉力作用，能够轻松的将座垫板1压向底板2，使得活动撑杆4设有滚轮41的一端朝外侧滚动，同时绕着座垫板1顺时针转动，从而使得座垫板1能够顺利的绕着第一连接轴3逆时针转动，直至被压靠在底板2上，以完成健身器的收折，收折后的健身器，体积小、便于携带。

[0030] 上述健身器还包括扭簧8以及卡片9，卡片9装设在底板2的上端面上，卡片9朝向底板2的一端设有卡槽91，扭簧8套设在第一连接轴3上，扭簧8的一端顶靠在座垫板1的下端面，另一端装设在卡槽91内。通过设有扭簧8，在依靠腿部的力量将座垫板1压向底板2时，不仅需要克服阻尼件7的拉力，同时还需要克服扭簧8的弹力，所以需要腿部的力量更大，未设置扭簧8的健身器对于腿部力量较小的使用者100比较适合，而设置有扭簧8的健身器则对腿部力量较大的使用者100比较适合，从而满足不同使用者100的需求。

[0031] 上述健身器还包括背垫板a以及连接块b，背垫板a通过连接块b可拆卸的安装在底板2上，并且位于底板2与座垫板1枢接的一端。因为利用本发明的健身器进行锻炼时，使用者100在多数情况下，需要保持身体平躺，而通过设有背垫板a，使用者100可以将部分身体压在背垫板a上，一方面，通过将部分身体压在背垫板a上，从而对健身器进行固定，防止在锻炼过程中，健身器的位置发生移动，影响锻炼；另一方面，通过将部分身体压在背垫板a上，能够避免将身体置于地面上，弄脏使用者100的衣服。

[0032] 上述健身器还包括滑轮c，滑轮c分别套设在拉杆5和第一连接轴3上，阻尼件7朝向拉杆5的一端套设在拉杆5上的滑轮c上，另一端绕过第一连接轴3上的滑轮c后与活动撑杆4设有滚轮41的一端可拆卸配合连接。通过设有滑轮c，一方面，使得阻尼件7在被拉伸或者收缩的过程中，阻尼件7与拉杆5或者第一连接轴3的滑动摩擦得以改良为滚动摩擦，减小摩擦对阻尼件7的损坏，延长健身器的使用寿命；另一方面，使得阻尼件7在被拉伸或者收缩的过程中，通过滚轮41的转动，使得阻尼件7在被拉伸或者收缩时变得更加平顺，改良了健身器的使用效果。

[0033] 上述阻尼件7朝向活动撑杆4的一端连接有卡扣71，阻尼件7通过卡扣71与活动撑杆4设有滚轮41的一端配合连接。

[0034] 上述阻尼件7为一弹力绳72。

[0035] 上述底板2朝向座垫板1的一端设有滚动槽21，滚轮41活动配合在滚动槽21内。通过设有滚动槽21，滚动槽21的内壁能够对滚轮41起到限位作用，避免活动撑杆4通过滚轮41在底板2上移动时发生偏移，使得本发明的健身器更加稳定、可靠。

[0036] 上述底板2与座垫板1的连接处的外侧装设有侧盖。通过设有侧盖，一方面，能够将第一连接轴3盖合在侧盖内，避免第一连接轴3的端部对使用者100造成伤害；另一方面，通

过将第一连接轴3盖合在侧盖内，使得健身器的外形更加规整、美观。

[0037] 上述活动撑杆4还设有撑杆本体42、第二连接轴43以及第三连接轴44，第二连接轴43固定装设在座垫板1的下端，撑杆本体42朝向座垫板1的一端枢接在第二连接轴43上，另一端与第三连接轴44枢接，滚轮41装设在第三连接轴44上，并且位于撑杆本体42的两侧。通过设有第二连接轴43以及第三连接轴44，使得撑杆本体42能够通过第二连接轴43枢接在座垫板1的下端，并通过第三连接轴44与滚轮41配合连接，而撑杆本体42是分别于第二连接轴43和第三连接轴44枢接的，使得撑杆本体42与座垫板1和滚轮41的连接更加结实可靠。

[0038] 上述实施例和图式并非限定本发明的产品形态和式样，任何所属技术领域的普通技术人员对其所做的适当变化或修饰，皆应视为不脱离本发明的专利范畴。

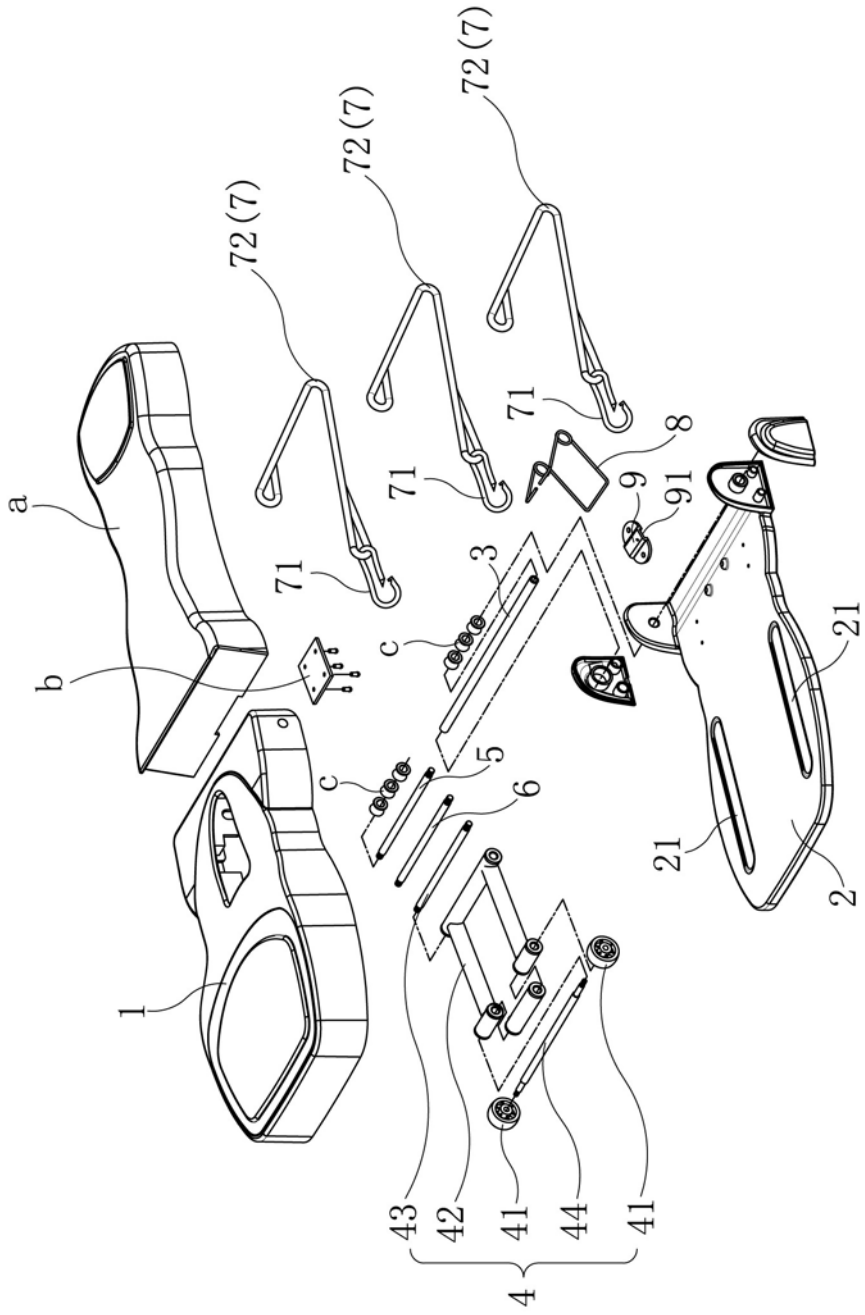

图1

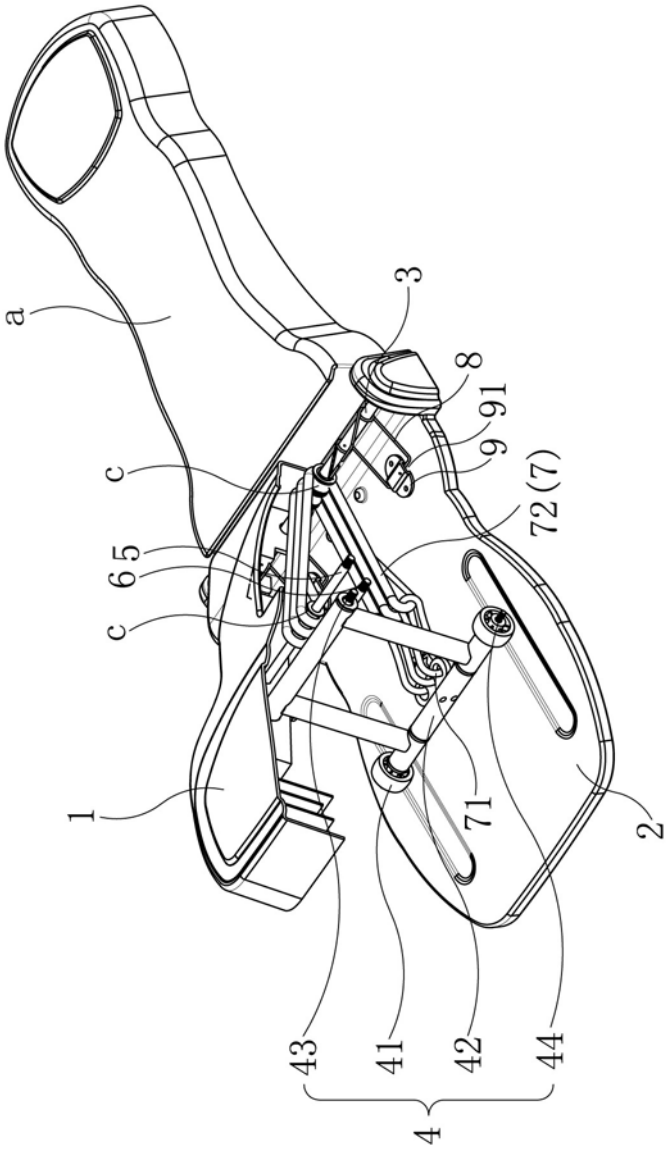

图2

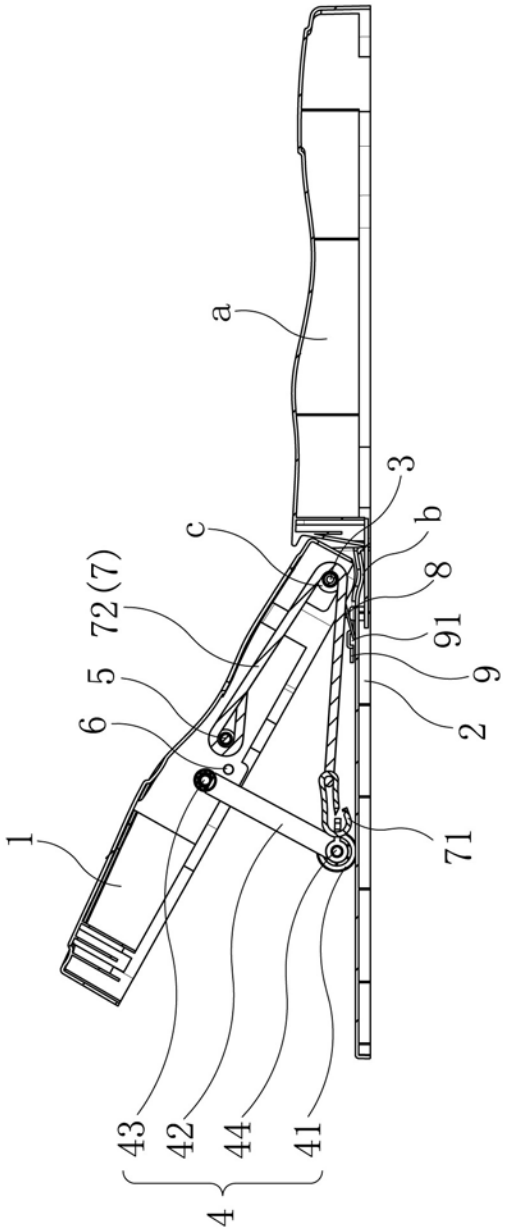

图3

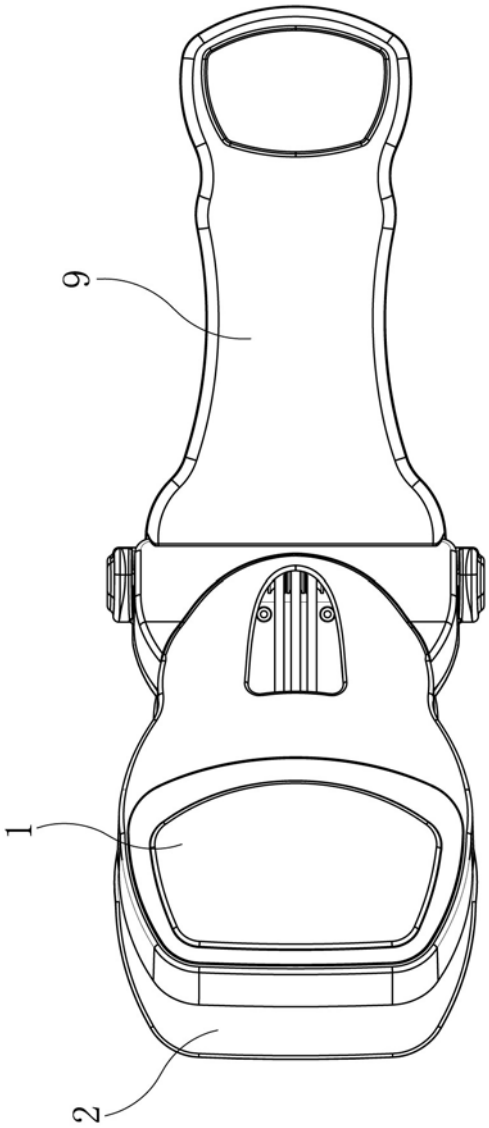

图4

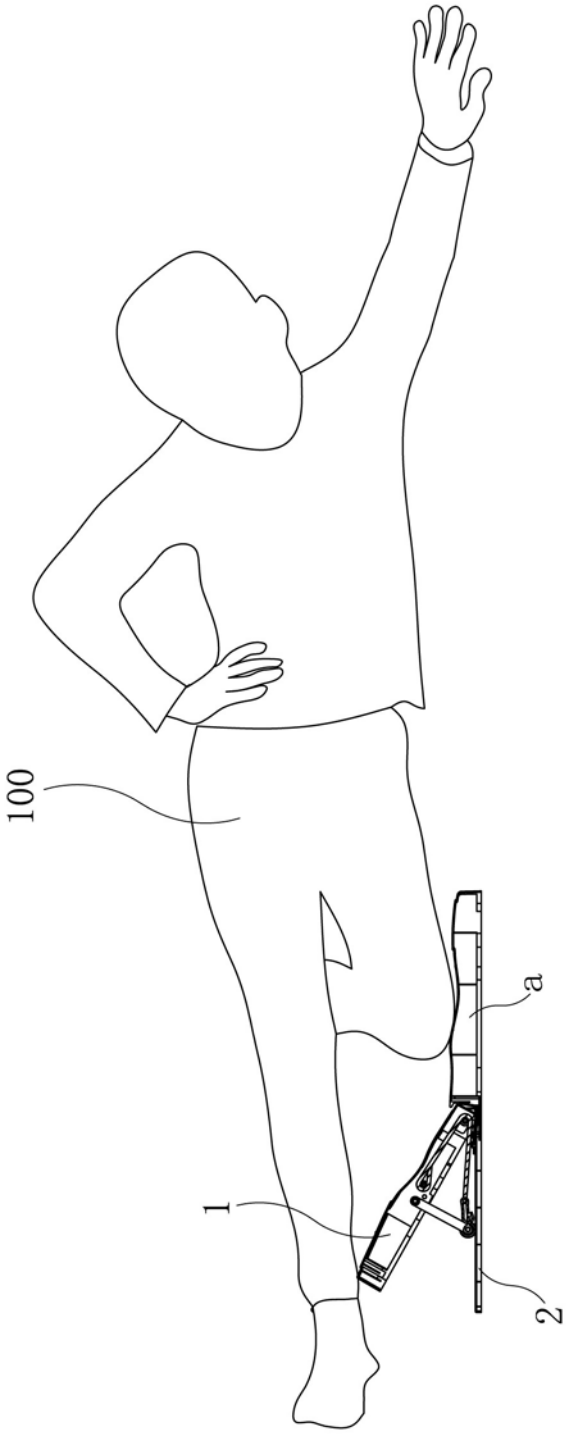

图5

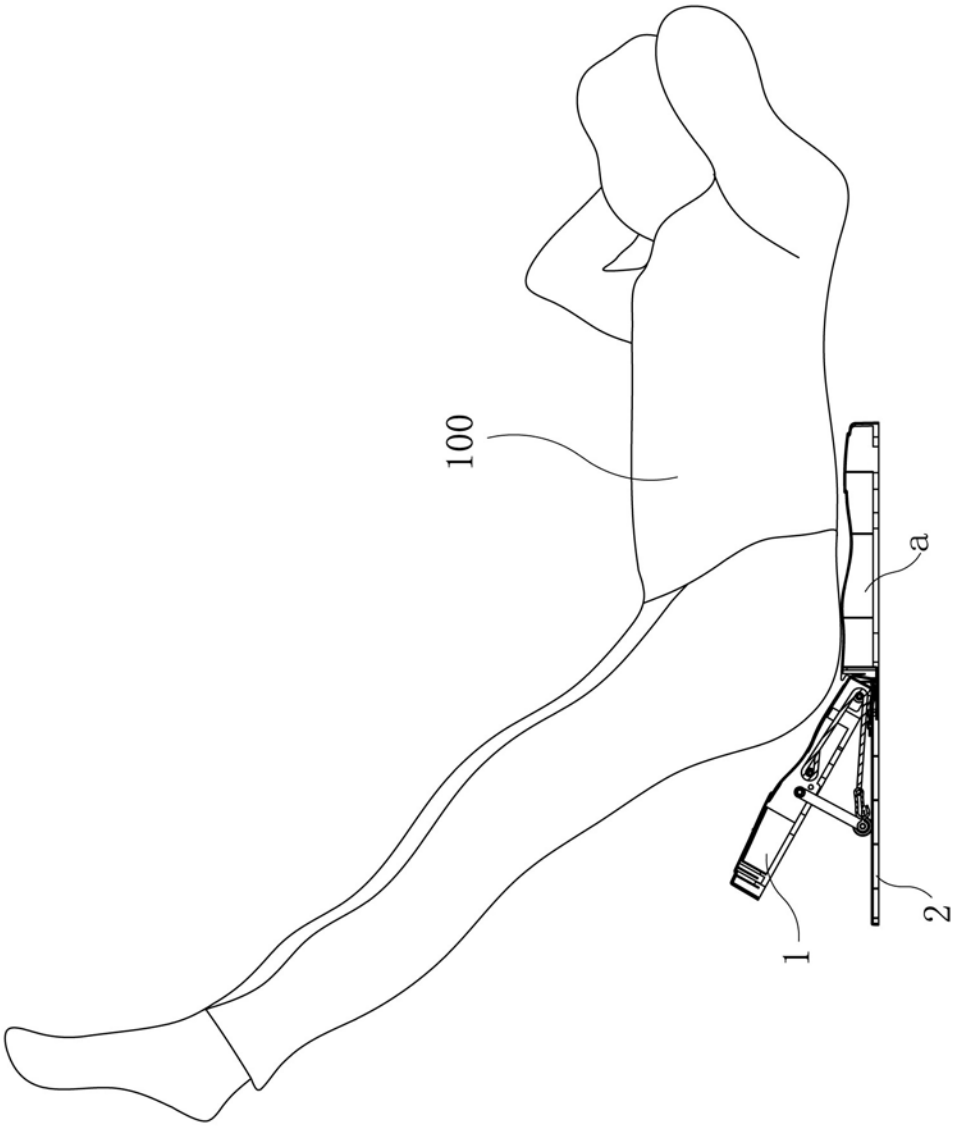

图6

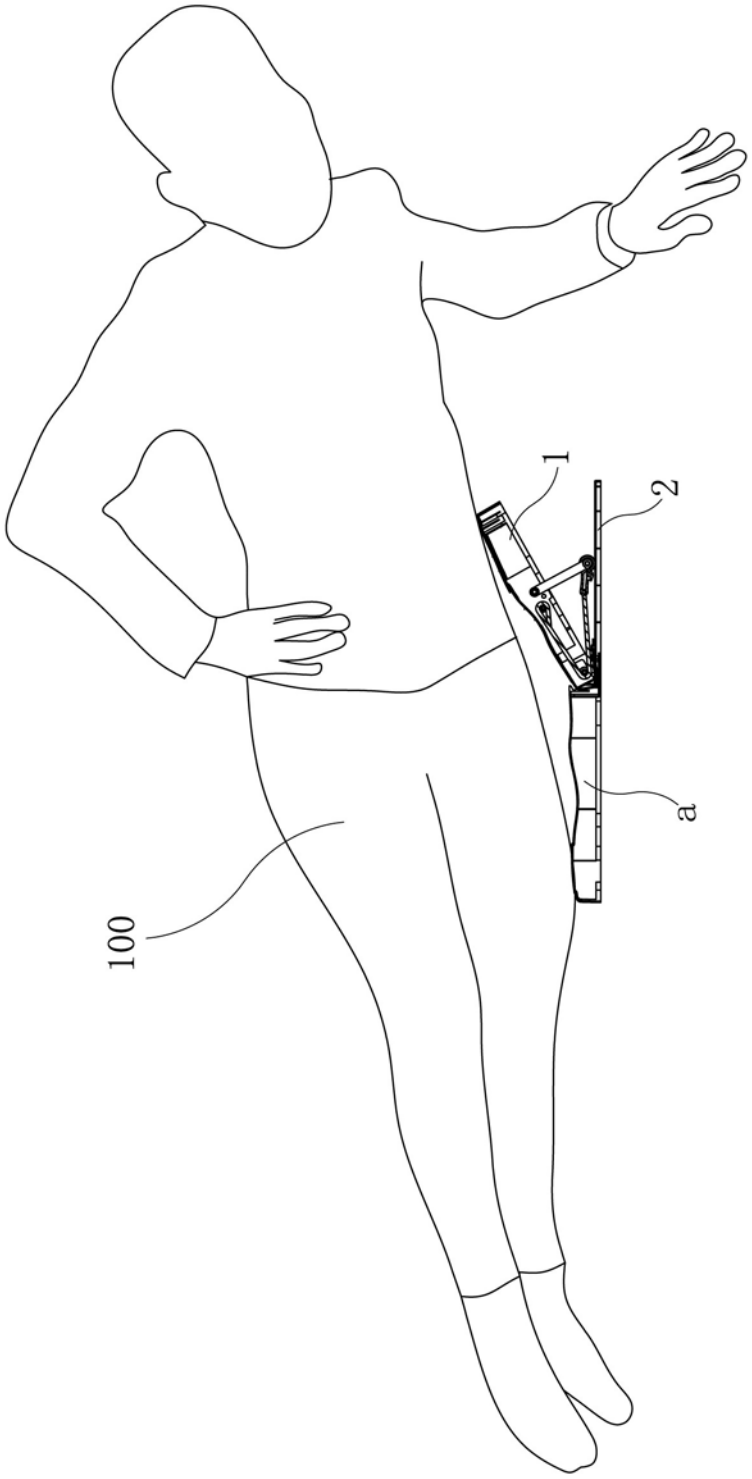

图7