(19)国家知识产权局

(12)实用新型专利

(10)授权公告号 CN 217827728 U
(45)授权公告日 2022.11.18

(21)申请号 202220692689.9

(22)申请日 2022.03.28

(73)专利权人 国邦协同科技(广东)有限公司
地址 523000 广东省东莞市寮步镇香市路鸟山路段

(72)发明人 陈乃邦

(74)专利代理机构 北京卓岚智财知识产权代理有限公司 11624
专利代理师 苏奇厚

(51)Int.Cl.
A47L 11/40(2006.01)
A47L 11/28(2006.01)

权利要求书1页 说明书3页 附图3页

(54)实用新型名称

一种用于清洁机器人的地拖机构

(57)摘要

本实用新型涉及清洁设备技术领域，尤其是指一种用于清洁机器人的地拖机构，包括清洁设备本体，所述清洁设备本体下端设置有水刮组件和拖地组件，所述水刮机构包括摆动杆、水刮安装板、水刮组件和驱动机构，所述拖地机构包括卡接组件、拖地安装板与拖地组件，所述清洁设备本体下端一侧设置有与所述卡接组件配合使用的卡接扣，本实用新型带有水刮组件和拖地组件，在使用时，可通过水刮组件将地面的污水进行收集，之后通过拖地组件将地面进行拖地处理，使得地面水渍形成较少，并且可快速干燥，并且本实用新型的水刮组件和拖地组件均可拆卸连接，可便于更换，还有本实用新型的水刮组件可通过驱动机构带动之后上下与左右移动，便于清洁地面。

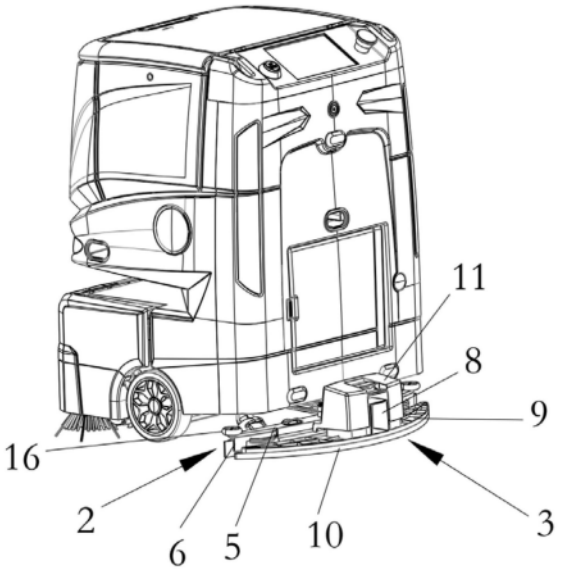

CN 217827728 U

1.一种用于清洁机器人的地拖机构，其特征在于：包括清洁设备本体，所述清洁设备本体下端设置有水刮机构和拖地组件，所述水刮机构包括摆动杆、水刮安装板、水刮组件和驱动机构，所述驱动机构安装于所述清洁设备本体内部，所述摆动杆一端与所述驱动机构连接，所述摆动杆的另一端与所述水刮安装板连接，所述水刮组件安装于所述水刮安装板下端，所述拖地机构包括卡接组件、拖地安装板与拖地组件，所述清洁设备本体下端一侧设置有与所述卡接组件配合使用的卡接扣，所述卡接组件安装于所述卡接扣内，所述拖地安装板安装于所述卡接组件下端，所述拖地组件安装于所述拖地安装板下端。

2.根据权利要求1所述的一种用于清洁机器人的地拖机构，其特征在于：所述水刮机构与所述拖地机构均安装于所述清洁设备本体的一侧。

3.根据权利要求1所述的一种用于清洁机器人的地拖机构，其特征在于：所述水刮组件包括水刮和水刮安装件，所述水刮安装件安装于所述水刮安装板下端，所述水刮安装件为中空型，所述水刮上端安装于所述水刮安装件内。

4.根据权利要求3所述的一种用于清洁机器人的地拖机构，其特征在于：所述水刮采用弹性材质制成，所述水刮设置为弧形。

5.根据权利要求1所述的一种用于清洁机器人的地拖机构，其特征在于：所述拖地组件包括拖地板和拖地板安装件，所述拖地板安装件安装于所述卡接组件下方，所述拖地板安装于所述拖地板安装件下端。

6.根据权利要求5所述的一种用于清洁机器人的地拖机构，其特征在于：所述拖地板采用吸水材质制成，所述拖地板设置为弧形。

7.根据权利要求1所述的一种用于清洁机器人的地拖机构，其特征在于：所述水刮组件两端设置有滚轮，所述水刮组件中部设置有吸水管，所述吸水管外接有吸水组件。

一种用于清洁机器人的地拖机构

技术领域

[0001] 本实用新型涉及清洁设备技术领域，尤其是指一种用于清洁机器人的地拖机构。

背景技术

[0002] 近年来，随着社会经济的发展以及家庭生活水平的提高，家具清洁逐步进入智能化、机器化的时代，应运而生的清洁机器人因其具有自动清洁等效果而正受到越来越多家庭的欢迎，清洁机器人能够将人们从家居清洁工作中解放出来，有效减轻人们在家居清洁方面的工作负担，缓解人们在进行家居清洁过程中的劳累程度。

[0003] 目前的清洁设备一般均采用水刮进行清洁地面，但是在清洁的过程中只能对地面进行简单的刮水处理，无法将地面进行拖地处理，使得地面清洁之后可能存在水渍的情况。

实用新型内容

[0004] 本实用新型针对现有技术的问题提供一种用于清洁机器人的地拖机构。

[0005] 为了解决上述技术问题，本实用新型采用如下技术方案：

[0006] 本实用新型提供的一种用于清洁机器人的地拖机构，包括清洁设备本体，所述清洁设备本体下端设置有水刮机构和拖地机构，所述水刮机构包括摆动杆、水刮安装板、水刮组件和驱动机构，所述驱动机构安装于所述清洁设备本体内部，所述摆动杆一端与所述驱动机构连接，所述摆动杆的另一端与所述水刮安装板连接，所述水刮组件安装于所述水刮安装板下端，所述拖地机构包括卡接组件、拖地安装板与拖地组件，所述清洁设备本体下端一侧设置有与所述卡接组件配合使用的卡接扣，所述卡接组件安装于所述卡接扣内，所述拖地安装板安装于所述卡接组件下端，所述拖地组件安装于所述拖地安装板下端。

[0007] 作为优选，所述水刮机构与所述拖地机构均安装于所述清洁设备本体的一侧。

[0008] 作为优选，所述水刮组件包括水刮和水刮安装件，所述水刮安装件安装于所述水刮安装板下端，所述水刮安装件为中空型，所述水刮上端安装于所述水刮安装件内。

[0009] 作为优选，所述水刮采用弹性材质制成，所述水刮设置为弧形。

[0010] 作为优选，所述拖地组件包括拖地板和拖地板安装件，所述拖地板安装件安装于所述卡接组件下方，所述拖地板安装于所述拖地板安装件下端。

[0011] 作为优选，所述拖地板采用吸水材质制成，所述拖地板设置为弧形。

[0012] 作为优选，所述水刮组件两端设置有滚轮，所述水刮组件中部设置有吸水管，所述吸水管外接有吸水组件。

[0013] 本实用新型的有益效果：

[0014] 本实用新型提供的一种用于清洁机器人的地拖机构，包括清洁设备本体，所述清洁设备本体下端设置有水刮组件和拖地组件，所述水刮机构包括摆动杆、水刮安装板、水刮组件和驱动机构，所述驱动机构安装于所述清洁设备本体内部，所述摆动杆一端与所述驱动机构连接，所述摆动杆的另一端与所述水刮安装板连接，所述水刮组件安装于所述水刮安装板下端，所述拖地机构包括卡接组件、拖地安装板与拖地组件，所述清洁设备本体下端

一侧设置有与所述卡接组件配合使用的卡接扣，所述卡接组件安装于所述卡接扣内，所述拖地安装板安装于所述卡接组件下端，所述拖地组件安装于所述拖地安装板下端，本实用新型带有水刮组件和拖地组件，在使用时，可通过水刮组件将地面的污水进行收集，之后通过拖地组件将地面进行拖地处理，使得地面水渍形成较少，并且可快速干燥，并且本实用新型的水刮组件和拖地组件均可拆卸连接，可便于更换，还有本实用新型的水刮组件可通过驱动机构带动之后上下与左右移动，便于清洁地面。

附图说明

[0015] 图1为本实用新型的结构示意图。

[0016] 图2为本实用新型的另一视角结构示意图。

[0017] 图3为本实用新型的又一视角结构示意图。

[0018] 图4为本实用新型的剖视图

[0019] 附图标记分别为：

[0020] 清洁设备本体--1，水刮组件--2，拖地组件--3，摆动杆--4，水刮安装板--5，水刮组件--6，驱动机构--7，卡接组件--8，拖地安装板--9，拖地组件--10，卡接扣--11，水刮--12，水刮安装件--13，拖地板--14，拖地板安装件--15，滚轮--16，吸水管--17。

具体实施方式

[0021] 为了便于本领域技术人员的理解，下面结合实施例与附图对本实用新型作进一步的说明，实施方式提及的内容并非对本实用新型的限定。以下结合附图对本实用新型进行详细的描述。

[0022] 如图1-4，本实用新型提供的一种用于清洁机器人的地拖机构，包括清洁设备本体1，所述清洁设备本体1下端设置有水刮机构2和拖地机构3，所述水刮机构2包括摆动杆4、水刮安装板5、水刮组件6和驱动机构7，所述驱动机构7安装于所述清洁设备本体1内部，所述摆动杆4一端与所述驱动机构7连接，所述摆动杆4的另一端与所述水刮安装板5连接，所述水刮组件6安装于所述水刮安装板5下端，所述拖地机构3包括卡接组件8、拖地安装板9与拖地组件10，所述清洁设备本体1下端一侧设置有与所述卡接组件8配合使用的卡接扣11，所述卡接组件8安装于所述卡接扣11内，所述拖地安装板9安装于所述卡接组件8下端，所述拖地组件10安装于所述拖地安装板9下端，本实用新型带有水刮组件6和拖地组件10，在使用时，可通过水刮组件6将地面的污水进行收集，之后通过拖地组件10将地面进行拖地处理，使得地面水渍形成较少，并且可快速干燥，并且本实用新型的水刮组件6和拖地组件10均可拆卸连接，可便于更换，还有本实用新型的水刮组件6可通过驱动机构7带动之后上下与左右移动，便于清洁地面。

[0023] 本实施例中，所述水刮机构2与所述拖地机构3均安装于所述清洁设备本体1的一侧，所述水刮组件6包括水刮12和水刮安装件13，所述水刮安装件13安装于所述水刮安装板5下端，所述水刮安装件13为中空型，所述水刮12上端安装于所述水刮安装件13内，所述拖地组件10包括拖地板14和拖地板安装件15，所述拖地板安装件15安装于所述卡接组件8下方，所述拖地板14安装于所述拖地板安装件15下端，所述水刮12采用弹性材质制成，所述水刮12设置为弧形，所述拖地板14采用吸水材质制成，所述拖地板14设置为弧形，本实用新型

的水刮12与拖地板14均可拆卸连接，当长时间使用时候，可直接进行更换。

[0024] 本实施例中，所述水刮组件6两端设置有滚轮16，所述水刮组件6中部设置有吸水管17，所述吸水管17外接有吸水组件，本实用新型的吸水组件和吸水管17可将地面通过水刮12收集的污水进行吸水处理，吸水处理之后通过拖地组件10进行拖地处理，使得地面更加干净，减少污水与水渍，使得地面干燥的更快。

[0025] 以上所述，仅是本实用新型较佳实施例而已，并非对本实用新型作任何形式上的限制，虽然本实用新型以较佳实施例公开如上，然而并非用以限定本实用新型，任何熟悉本专业的技术人员，在不脱离本实用新型技术方案范围内，当利用上述揭示的技术内容作出些许变更或修饰为等同变化的等效实施例，但凡是未脱离本实用新型技术方案内容，依据本实用新型技术是指对以上实施例所作的任何简单修改、等同变化与修饰，均属于本实用新型技术方案的范围内。

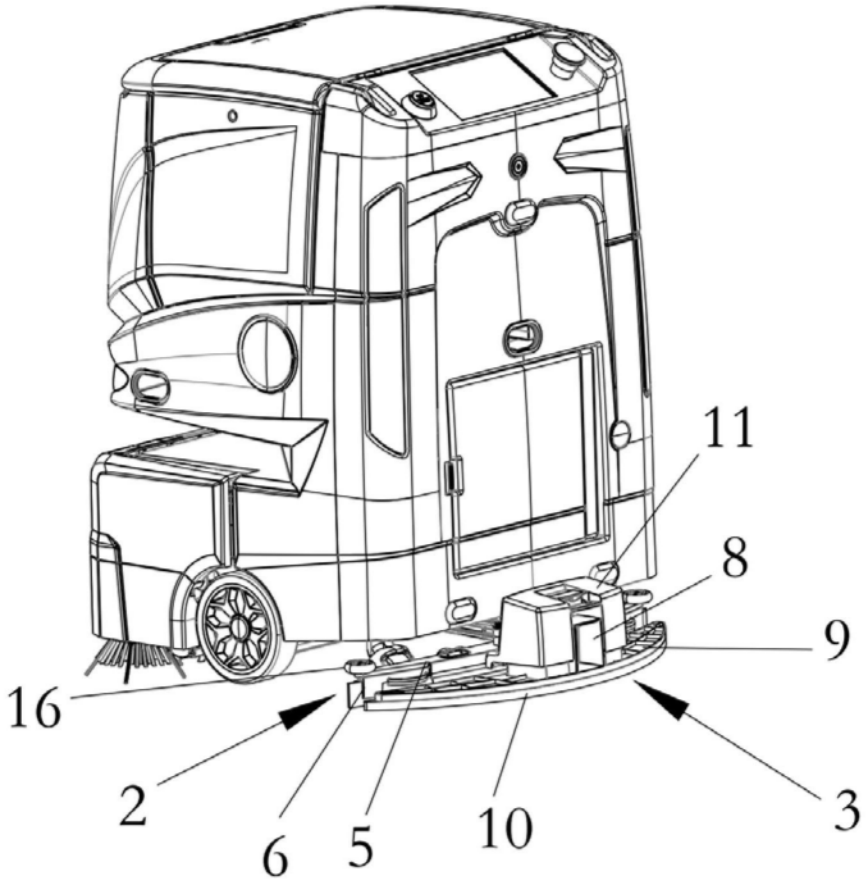

图1

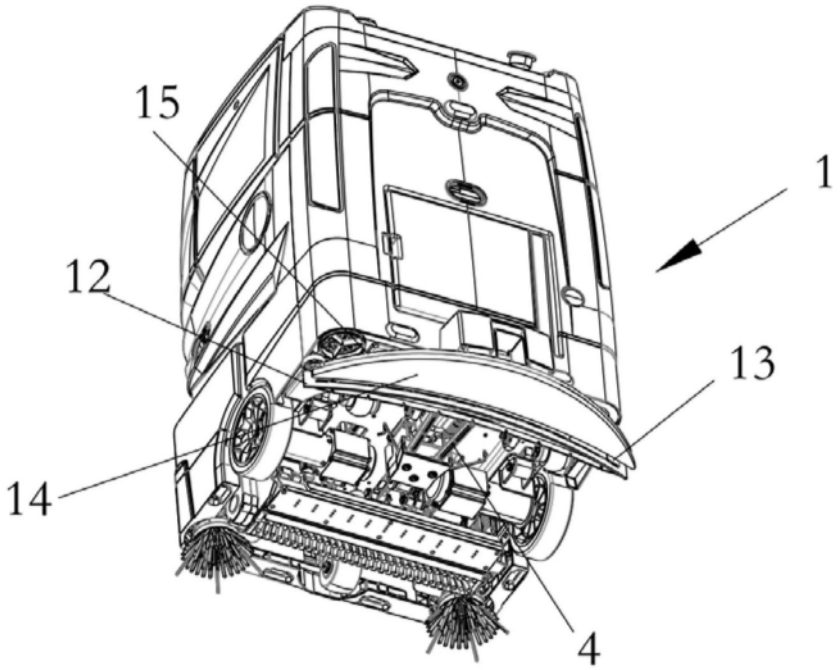

图2

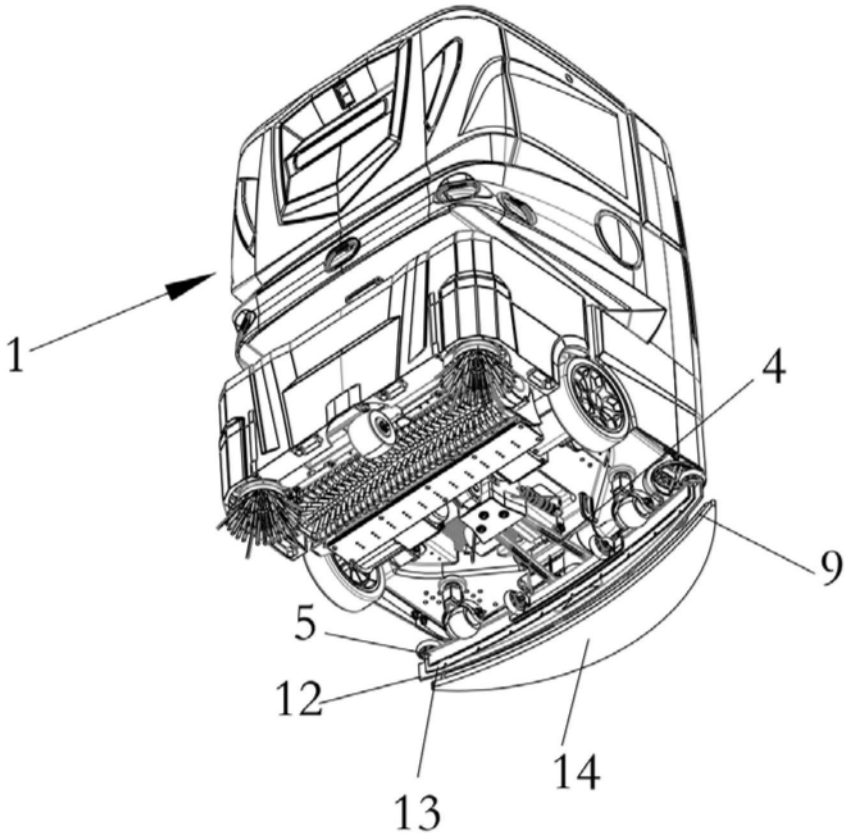

图3

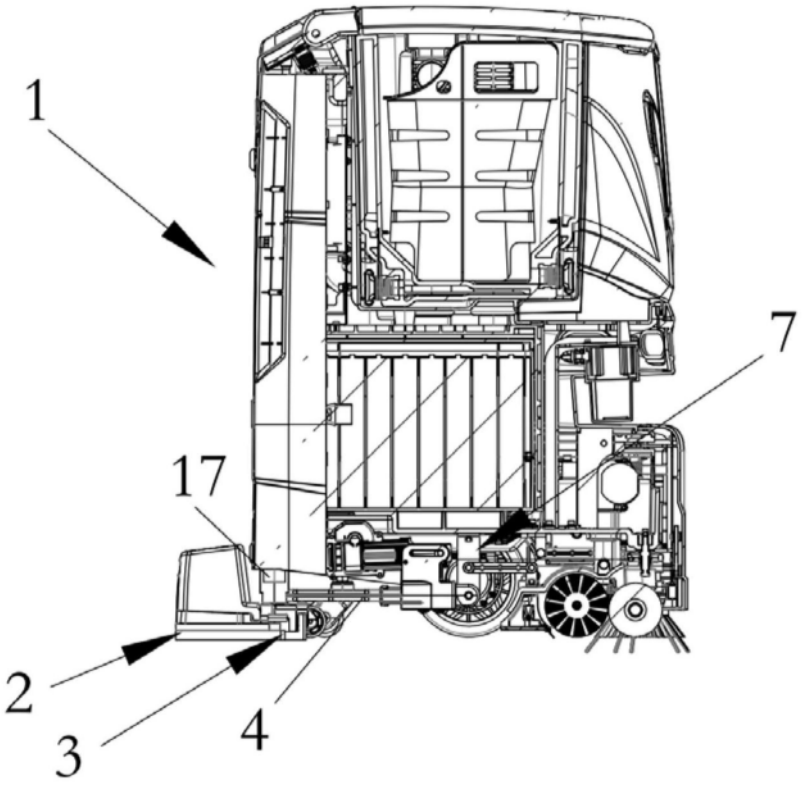

图4