(19)中华人民共和国国家知识产权局

(12)实用新型专利

(10)授权公告号 CN 206062808 U
(45)授权公告日 2017.04.05

(21)申请号 201620741563.0

(22)申请日 2016.07.15

(73)专利权人 刘浩
地址 271500 山东省东平县彭集镇国道路17号8号楼第2单元203室

(72)发明人 刘浩

(51)Int.Cl.
A47G 25/06(2006.01)

权利要求书1页 说明书2页 附图1页

(54)实用新型名称

旋转衣架

(57)摘要

本实用新型涉及挂衣装置的技术领域，特别是涉及一种旋转衣架，其可进行更多物品放置，并且使用可靠性较高；包括底架和连接架，连接架侧壁上设置有多组挂钩；还包括支撑架和转轴，支撑架的顶端设置有放置槽，并在放置槽内设置有滚珠轴承，底架的底端左侧和右侧分别设置有左支架和右支架，并在左支架和右支架的底端均设置有滑轮；底架的顶端设置有螺纹管，连接架的底端设置有外螺纹结构；还包括左放置柜和右放置柜，左放置柜和右放置柜的顶端均设置有放置腔，右放置柜的放置腔内设置有左弹簧、左卡板、右弹簧和右卡板。

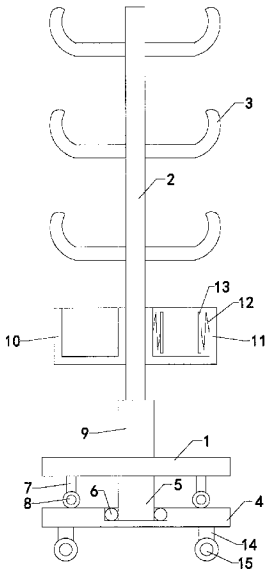

CN 206062808 U

1.一种旋转衣架，包括底架和连接架，连接架侧壁上设置有多组挂钩；其特征在于，还包括支撑架和转轴，所述支撑架的顶端设置有放置槽，并在放置槽内设置有滚珠轴承，所述转轴的底端插入至滚珠轴承内，转轴的顶端与底架的底端连接，所述底架的底端左侧和右侧分别设置有左支架和右支架，并在左支架和右支架的底端均设置有滑轮，所述滑轮的底端与支撑架的顶端接触；所述底架的顶端设置有螺纹管，所述连接架的底端设置有外螺纹结构，所述连接架的底端插入并螺装至螺纹管内；还包括左放置柜和右放置柜，所述左放置柜和右放置柜分别安装在连接架左侧壁和右侧壁上，并且所述左放置柜和右放置柜的顶端均设置有放置腔，所述右放置柜的放置腔内设置有左弹簧、左卡板、右弹簧和右卡板，所述左弹簧左端与右放置柜放置腔内左侧壁连接，左弹簧右端与左卡板连接，所述右弹簧右端与右放置柜放置腔内右侧壁连接，右弹簧左端与右卡板连接。

2.如权利要求1所述的旋转衣架，其特征在于，所述底架的底端左侧和右侧分别设置有左螺纹槽和右螺纹槽，所述左支架和右支架顶端均设置有外螺纹结构，所述左支架顶端插入并螺装至左螺纹槽内，右支架顶端插入并螺装至右螺纹槽内。

3.如权利要求2所述的旋转衣架，其特征在于，还包括四组支撑柱和四组滚轮，所述四组支撑柱分别安装在支撑架底端左前侧、右前侧、左后侧和右后侧，四组滚轮中每组滚轮分别安装在一组支撑柱的底端。

旋转衣架

技术领域

[0001] 本实用新型涉及挂衣装置的技术领域，特别是涉及一种旋转衣架。

背景技术

[0002] 众所周知，衣架是用来搭载衣衫及其他物品的装置，广泛应用于人们的生活和工作等各种场所，并且得到人们的广泛青睐，而旋转衣架则是一种可旋转的衣架，其更方便进行衣衫取出，因此更得到人们的喜爱；现有的旋转衣架包括底架和连接架，连接架的底端与底架可旋转连接，连接架侧壁上设置有多组挂钩；这种旋转衣架使用中发现，其在旋转时的连接关系导致其整体可靠性较低；并且其只能进行衣衫类纺织物品的放置，而现有社会的各种物件越来越多，有些用户则需要将钥匙等物品也放置在衣架上，因此现有技术的旋转衣架功能非常单一。

实用新型内容

[0003] 为解决上述技术问题，本实用新型提供一种可进行更多物品放置，并且使用可靠性较高的旋转衣架。

[0004] 本实用新型的旋转衣架，包括底架和连接架，连接架侧壁上设置有多组挂钩；还包括支撑架和转轴，所述支撑架的顶端设置有放置槽，并在放置槽内设置有滚珠轴承，所述转轴的底端插入至滚珠轴承内，转轴的顶端与底架的底端连接，所述底架的底端左侧和右侧分别设置有左支架和右支架，并在左支架和右支架的底端均设置有滑轮，所述滑轮的底端与支撑架的顶端接触；所述底架的顶端设置有螺纹管，所述连接架的底端设置有外螺纹结构，所述连接架的底端插入并螺装至螺纹管内；还包括左放置柜和右放置柜，所述左放置柜和右放置柜分别安装在连接架左侧壁和右侧壁上，并且所述左放置柜和右放置柜的顶端均设置有放置腔，所述右放置柜的放置腔内设置有左弹簧、左卡板、右弹簧和右卡板，所述左弹簧左端与右放置柜放置腔内左侧壁连接，左弹簧右端与左卡板连接，所述右弹簧右端与右放置柜放置腔内右侧壁连接，右弹簧左端与右卡板连接。

[0005] 本实用新型的旋转衣架，所述底架的底端左侧和右侧分别设置有左螺纹槽和右螺纹槽，所述左支架和右支架顶端均设置有外螺纹结构，所述左支架顶端插入并螺装至左螺纹槽内，右支架顶端插入并螺装至右螺纹槽内。

[0006] 本实用新型的旋转衣架，还包括四组支撑柱和四组滚轮，所述四组支撑柱分别安装在支撑架底端左前侧、右前侧、左后侧和右后侧，四组滚轮中每组滚轮分别安装在一组支撑柱的底端。

[0007] 与现有技术相比本实用新型的有益效果为：通过上述设置，可以通过转轴和滚珠轴承的配合达到旋转效果，并且通过左支架和右支架的滑轮达到旋转支撑的效果，提高旋转支撑可靠性；并且通过螺纹管的设置可以进行纵向高度调节，通过左放置柜和右放置柜可进行其他物品的放置，并且通过左卡板和右卡板可对部分易移动的物品进行更好的卡装固定。

附图说明

[0008] 图1是本实用新型的结构示意图。

具体实施方式

[0009] 下面结合附图和实施例，对本实用新型的具体实施方式作进一步详细描述。以下实施例用于说明本实用新型，但不用来限制本实用新型的范围。

[0010] 如图1所示，本实用新型的旋转衣架，包括底架1和连接架2，连接架侧壁上设置有多组挂钩3；还包括支撑架4和转轴5，支撑架的顶端设置有放置槽，并在放置槽内设置有滚珠轴承6，转轴的底端插入至滚珠轴承内，转轴的顶端与底架的底端连接，底架的底端左侧和右侧分别设置有左支架7和右支架，并在左支架和右支架的底端均设置有滑轮8，滑轮的底端与支撑架的顶端接触；底架的顶端设置有螺纹管9，连接架的底端设置有外螺纹结构，连接架的底端插入并螺装至螺纹管内；还包括左放置柜10和右放置柜11，左放置柜和右放置柜分别安装在连接架左侧壁和右侧壁上，并且左放置柜和右放置柜的顶端均设置有放置腔，右放置柜的放置腔内设置有左弹簧、左卡板、右弹簧12和右卡板13，左弹簧左端与右放置柜放置腔内左侧壁连接，左弹簧右端与左卡板连接，右弹簧右端与右放置柜放置腔内右侧壁连接，右弹簧左端与右卡板连接；通过上述设置，可以通过转轴和滚珠轴承的配合达到旋转效果，并且通过左支架和右支架的滑轮达到旋转支撑的效果，提高旋转支撑可靠性；并且通过螺纹管的设置可以进行纵向高度调节，通过左放置柜和右放置柜可进行其他物品的放置，并且通过左卡板和右卡板可对部分易移动的物品进行更好的卡装固定。

[0011] 本实用新型的旋转衣架，底架的底端左侧和右侧分别设置有左螺纹槽和右螺纹槽，左支架和右支架顶端均设置有外螺纹结构，左支架顶端插入并螺装至左螺纹槽内，右支架顶端插入并螺装至右螺纹槽内。

[0012] 本实用新型的旋转衣架，还包括四组支撑柱14和四组滚轮15，四组支撑柱分别安装在支撑架底端左前侧、右前侧、左后侧和右后侧，四组滚轮中每组滚轮分别安装在一组支撑柱的底端。

[0013] 以上所述仅是本实用新型的优选实施方式，应当指出，对于本技术领域的普通技术人员来说，在不脱离本实用新型技术原理的前提下，还可以做出若干改进和变型，这些改进和变型也应视为本实用新型的保护范围。

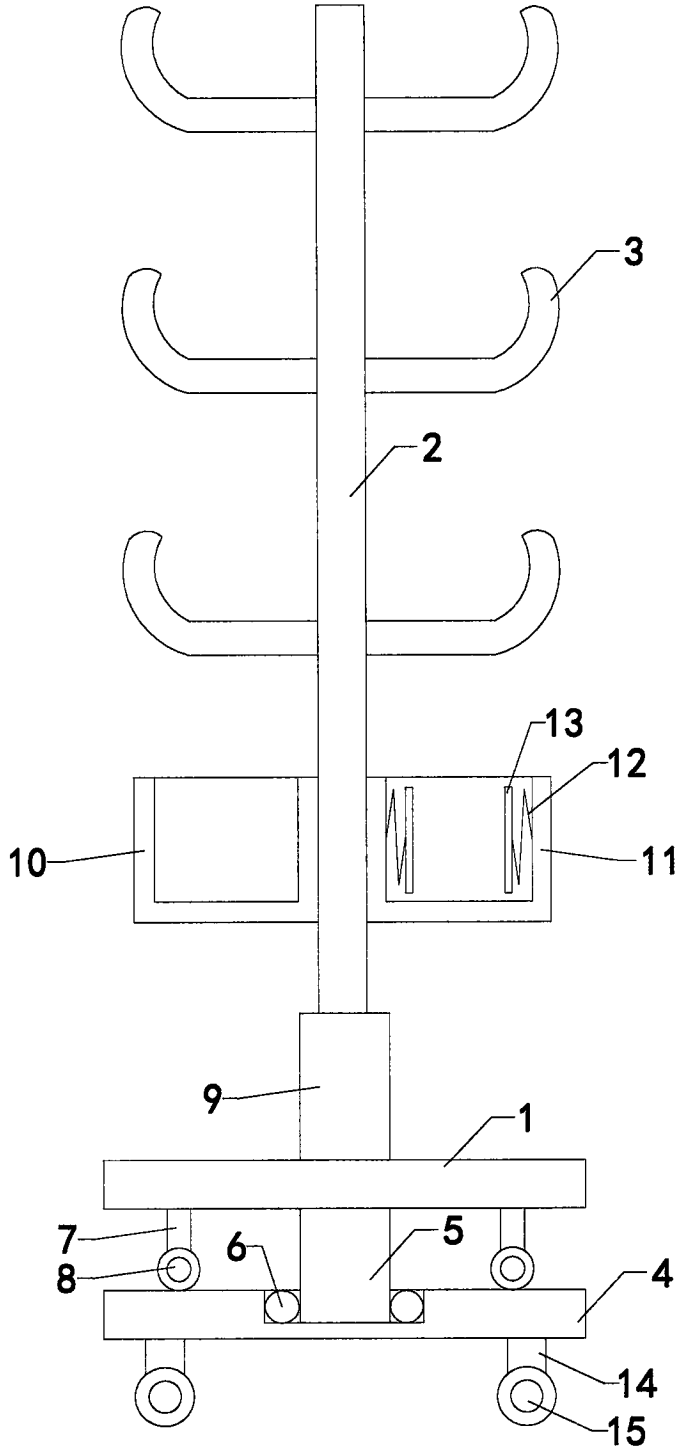

图1