(19)国家知识产权局

(12)实用新型专利

(10)授权公告号 CN 221770356 U
(45)授权公告日 2024.09.27

(21)申请号 202420310698.6

(22)申请日 2024.02.20

(73)专利权人 哈尔滨医科大学
地址 150081 黑龙江省哈尔滨市南岗区保健路157号

(72)发明人 曹潇方 石娱 房娜 展望

(74)专利代理机构 哈尔滨市阳光惠远知识产权代理有限公司 23211
专利代理师 孙续

(51)Int.Cl.
A61C 17/08(2006.01)

权利要求书1页 说明书3页 附图2页

(54)实用新型名称

一种根管治疗专用的硅胶垫式吸唾管

(57)摘要

本实用新型提出了一种根管治疗专用的硅胶垫式吸唾管,属于医疗器械技术领域。解决了现有根尖囊肿根管手术中根管引流时间长以及患牙根管内渗出液清除不充分的问题。它包括吸唾管主体和吸唾管吸头附件,所述吸唾管主体的一端设置有吸头,所述吸唾管吸头附件与吸唾管主体的吸头连接,所述吸唾管吸头附件包括负压贴合垫和导管,所述负压贴合垫通过导管与吸唾管主体连接,所述导管一端与吸唾管主体的吸头连接,导管另一端与负压贴合垫连接。它主要用于根尖囊肿根管手术中根管引流。

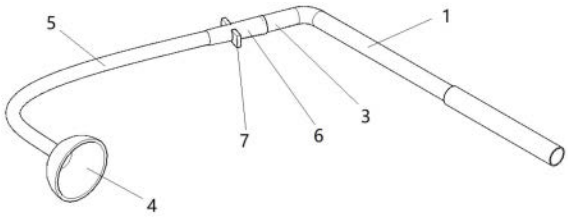

CN 221770356 U

1.一种根管治疗专用的硅胶垫式吸唾管,其特征在于:它包括吸唾管主体(1)和吸唾管吸头附件(2),所述吸唾管主体(1)的一端设置有吸头(3),所述吸唾管吸头附件(2)与吸唾管主体(1)的吸头(3)连接,所述吸唾管吸头附件(2)包括负压贴合垫(4)和导管(5),所述负压贴合垫(4)通过导管(5)与吸唾管主体(1)连接,所述导管(5)一端与吸唾管主体(1)的吸头(3)连接,导管(5)另一端与负压贴合垫(4)连接。

2.根据权利要求1所述的一种根管治疗专用的硅胶垫式吸唾管,其特征在于:所述负压贴合垫(4)为半球形腔体结构,所述负压贴合垫(4)的内腔通过导管(5)与吸唾管主体(1)的内腔连通。

3.根据权利要求2所述的一种根管治疗专用的硅胶垫式吸唾管,其特征在于:所述负压贴合垫(4)的底部为开口设置,所述负压贴合垫(4)底部的开口形状与牙齿咬合面相匹配。

4.根据权利要求1所述的一种根管治疗专用的硅胶垫式吸唾管,其特征在于:所述导管(5)的一端设置有连接接头(6),所述导管(5)通过连接接头(6)与吸唾管主体(1)连接,所述连接接头(6)套接在吸唾管主体(1)的吸头(3)上。

5.根据权利要求4所述的一种根管治疗专用的硅胶垫式吸唾管,其特征在于:所述连接接头(6)上设置有把手(7)。

6.根据权利要求1所述的一种根管治疗专用的硅胶垫式吸唾管,其特征在于:所述吸唾管主体(1)的材质为金属材质。

7.根据权利要求5所述的一种根管治疗专用的硅胶垫式吸唾管,其特征在于:所述负压贴合垫(4)、导管(5)、连接接头(6)以及把手(7)的材质均为硅胶材质。

一种根管治疗专用的硅胶垫式吸唾管

技术领域

[0001] 本实用新型属于医疗器械技术领域,特别是涉及一种根管治疗专用的硅胶垫式吸唾管。

背景技术

[0002] 根尖囊肿根管外科手术在实施过程中需进行髓腔开放及脓液的充分引流,此操作可以有效降低囊肿腔内的压力,便于清楚操作的灵活应用。大部分根尖囊肿患者需要一次性根管治疗手术后做根管外科手术,这就要求口腔医生必须在最短时间内将根管中的囊液或者渗出液全部清理干净,而在临床实际中,带着囊肿的牙齿很难在短时间内将渗出液清除,甚至几天或者几周,开放的牙齿髓腔仍然存在囊液的不断涌出,这导致术者在根管充填过程中始终无法将患牙根管内的渗出液完全去除,也就无法保证根管充填的预后效果,增加根尖的二次病变可能,延长患者的诊疗时间,无法更好地缓解患者的痛苦,增加椅旁的诊疗时间、操作难度、患者就诊次数和相应诊疗费用。

实用新型内容

[0003] 有鉴于此,本实用新型旨在提出一种根管治疗专用的硅胶垫式吸唾管,以解决现有根尖囊肿根管手术中根管引流时间长以及患牙根管内渗出液清除不充分的问题。

[0004] 为实现上述目的,本实用新型采用以下技术方案:一种根管治疗专用的硅胶垫式吸唾管,它包括吸唾管主体和吸唾管吸头附件,所述吸唾管主体的一端设置有吸头,所述吸唾管吸头附件与吸唾管主体的吸头连接,所述吸唾管吸头附件包括负压贴合垫和导管,所述负压贴合垫通过导管与吸唾管主体连接,所述导管一端与吸唾管主体的吸头连接,导管另一端与负压贴合垫连接。

[0005] 更进一步的,所述负压贴合垫为半球形腔体结构,所述负压贴合垫的内腔通过导管与吸唾管主体的内腔连通。

[0006] 更进一步的,所述负压贴合垫的底部为开口设置,所述负压贴合垫底部的开口形状与牙齿咬合面相匹配。

[0007] 更进一步的,所述导管的一端设置有连接接头,所述导管通过连接接头与吸唾管主体连接,所述连接接头套接在吸唾管主体的吸头上。

[0008] 更进一步的,所述连接接头上设置有把手。

[0009] 更进一步的,所述吸唾管主体的材质为金属材质。

[0010] 更进一步的,所述负压贴合垫、导管、连接接头以及把手的材质均为硅胶材质。

[0011] 与现有技术相比,本实用新型的有益效果是:

[0012] 1、本实用新型提供了一种根管治疗专用的硅胶垫式吸唾管,通过设置负压贴合垫可直接吸附在牙齿咬合面,从而形成密闭的环境,进行吸唾时通过覆盖牙齿咬合面的负压贴合垫增加负压吸引从而增强吸唾管的吸力,更快更有力地吸出患者牙齿根尖部中脓血分泌物,从而缓解患者的疼痛,减少诊疗时间和就诊次数,提高治疗效果;

[0013] 2、本实用新型结构简单,操作简便且环保,可以反复消毒使用。

附图说明

[0014] 构成本实用新型的一部分的附图用来提供对本实用新型的进一步理解,本实用新型的示意性实施例及其说明用于解释本实用新型,并不构成对本实用新型的不当限定。在附图中:

[0015] 图1为本实用新型所述的一种根管治疗专用的硅胶垫式吸唾管的整体结构示意图;

[0016] 图2为本实用新型所述的一种根管治疗专用的硅胶垫式吸唾管中吸唾管吸头附件的结构示意图;

[0017] 图3为本实用新型所述的一种根管治疗专用的硅胶垫式吸唾管中吸唾管主体的结构示意图。

[0018] 1-吸唾管主体,2-吸唾管吸头附件,3-吸头,4-负压贴合垫,5-导管,6-连接接头,7-把手。

具体实施方式

[0019] 下面将结合本实用新型实施例中的附图,对本实用新型实施例中的技术方案进行清楚、完整地阐述。需要说明的是,在不冲突的情况下,本实用新型中的实施例及实施例中的特征可以相互组合,所描述的实施例仅仅是本实用新型一部分实施例,而不是全部的实施例。

[0020] 参见图1-3说明本实施方式,一种根管治疗专用的硅胶垫式吸唾管,它包括吸唾管主体1和吸唾管吸头附件2,所述吸唾管主体1的一端设置有吸头3,所述吸唾管吸头附件2与吸唾管主体1的吸头3连接,所述吸唾管吸头附件2包括负压贴合垫4和导管5,所述负压贴合垫4通过导管5与吸唾管主体1连接,所述导管5一端与吸唾管主体1的吸头3连接,另一端与负压贴合垫4连接。

[0021] 本实施例提供了一种根管治疗专用的硅胶垫式吸唾管,通过设置负压贴合垫4可直接吸附在牙齿咬合面,从而形成密闭的环境,进行吸唾时通过覆盖牙齿咬合面的负压贴合垫4增加负压吸引从而增强吸唾管的吸力,更快更有力地吸出患者牙齿根尖部中脓血分泌物,从而缓解患者的疼痛,减少诊疗时间和就诊次数,提高治疗效果。

[0022] 本实施例结构简单,操作简便且环保,可以反复消毒使用。

[0023] 本实施例中所述吸唾管吸头附件2为一体成型。

[0024] 本实施例中所述负压贴合垫4为半球形腔体结构,所述负压贴合垫4的内腔通过导管5与吸唾管主体1的内腔连通,所述负压贴合垫4的底部为开口设置,所述负压贴合垫4底部的开口形状与牙齿咬合面相匹配,负压贴合垫4底部的开口形状与牙齿咬合面相匹配使得负压贴合垫4可直接吸附在牙齿咬合面,从而形成密闭的环境以及严密的负压吸引,进行吸唾时通过覆盖牙齿咬合面的负压贴合垫4增加负压吸引从而增强吸唾管的吸力,更快更有力地吸出患者牙齿根尖部中脓血分泌物。

[0025] 本实施例中所述导管5的一端设置有连接接头6,所述导管5通过连接接头6与吸唾管主体1连接,所述连接接头6套接在吸唾管主体1的吸头3上,连接接头6用于吸唾管主体1

和吸唾管吸头附件2之间的连接。

[0026] 本实施例中所述连接接头6上设置有把手7,把手7用于医护人员手持安装吸唾管主体1和吸唾管吸头附件2,并可以在临床使用时调整吸唾管吸头附件2的角度。

[0027] 本实施例中所述吸唾管主体1的材质为金属材质。

[0028] 本实施例中所述负压贴合垫4、导管5、连接接头6以及把手7的材质均为硅胶材质,医用硅胶材质具有良好的耐腐蚀性,对人体组织无刺激性、无毒性。

[0029] 本实施例在临床使用时,需要医护人员将吸唾管吸头附件2通过连接接头6套接在吸唾管主体1的吸头3上,并通过把手7调整吸唾管吸头附件2到适合的角度,吸唾管安装完成后,将吸唾管主体1与吸引器连接,开放髓腔,开髓后,将残髓拔除后清理根管保持通畅,使髓室与根管开放,随后选择扩大针通开根管并保持通畅,注意超出根尖孔距离为1～2mm,直至根尖周组织,确保根管内及根尖周的畅通,然后将负压贴合垫4覆盖牙齿咬合面,开启吸引器,通过吸引器产生吸引力,吸出患者牙齿根尖部中脓血分泌物后完成根管渗出液的清除。

[0030] 以上公开的本实用新型实施例只是用于帮助阐述本实用新型。实施例并没有详尽叙述所有的细节,也不限制该实用新型仅为所述的具体实施方式。根据本说明书的内容,可作很多的修改和变化。本说明书选取并具体描述这些实施例,是为了更好地解释本实用新型的原理和实际应用,从而使所属技术领域技术人员能很好地理解和利用本实用新型。

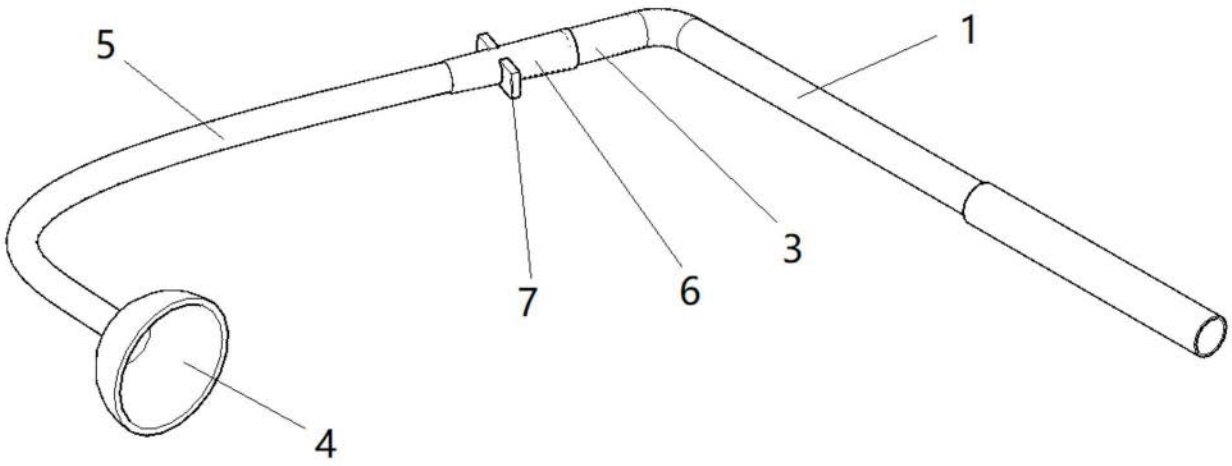

图1

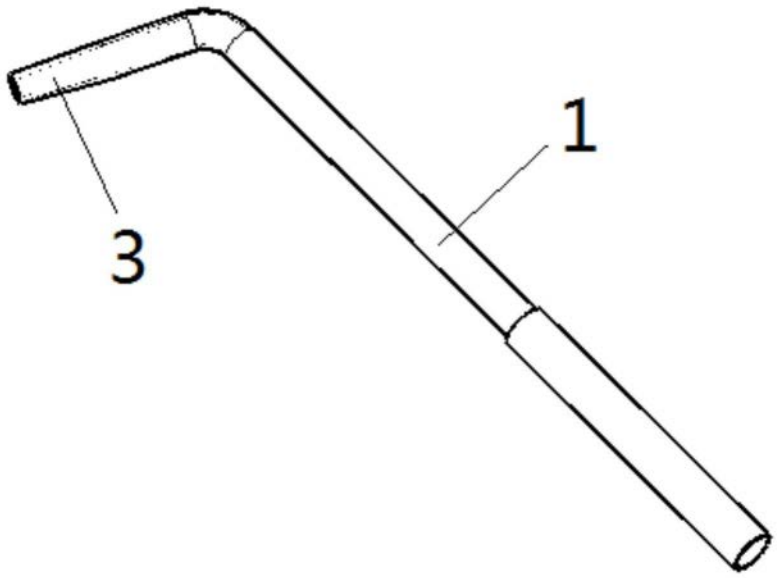

图2

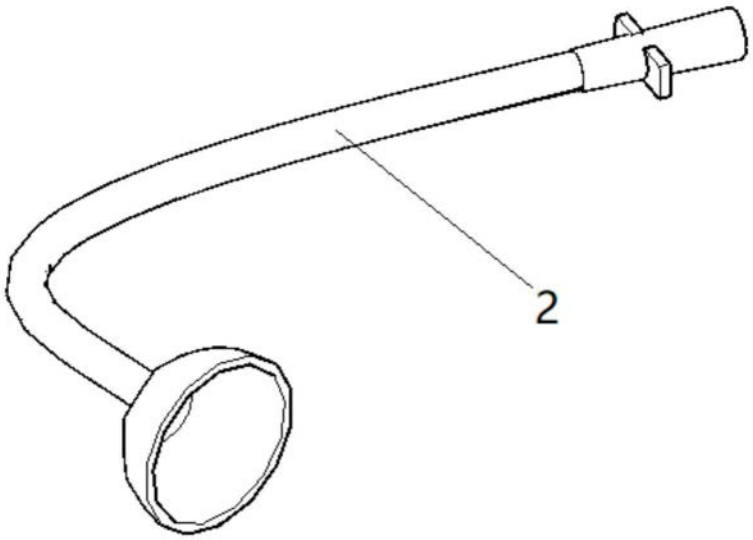

图3