(19)中华人民共和国国家知识产权局

(12)实用新型专利

(10)授权公告号 CN 210538371 U
(45)授权公告日 2020.05.19

(21)申请号 201921563166.9

(22)申请日 2019.09.19

(73)专利权人 李伟
地址 056000 河北省邯郸市丛台区中华北大街158号
专利权人 陈宝峰

(72)发明人 李伟 陈宝峰

(74)专利代理机构 成都明涛智创专利代理有限公司 51289
代理人 吴建龙

(51)Int.Cl.
A01M 1/10(2006.01)
A01M 1/04(2006.01)
F21V 33/00(2006.01)
F21V 21/08(2006.01)
F21W 131/103(2006.01)
F21Y 115/10(2016.01)

权利要求书1页 说明书3页 附图3页

(54)实用新型名称

一种园林捕虫器

(57)摘要

本实用新型公开了一种园林捕虫器，包括吊环，所述吊环的下端设置有弧形罩，所述弧形罩的下端固定连接有安装板，所述安装板的上端固定安装有固定架，所述固定架的内侧固定安装有LED灯，所述吊环的上表面固定连接有连接绳，所述连接绳的一端设置有挂钩，所述吊环的内壁滑动连接有定位环，所述定位环的外侧固定安装有卡块，本实用新型的有益效果是：该园林捕虫器：捕虫器的诱导光源不仅可以进行蚊虫的诱导，还能提供照明效果，实现了功能的多样化，且有效的降低了园林维护运营成本，通过拿出定位环可以使得隔离桶脱离吊环，在对隔离桶进行拆卸，即可对隔离桶内诱捕的害虫进行清理，方便快捷。

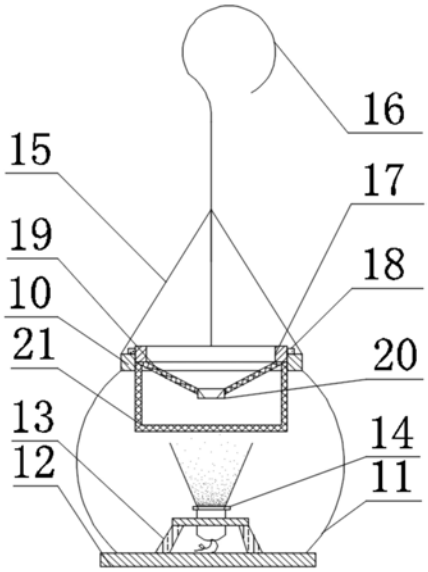

CN 210538371 U

1.一种园林捕虫器,包括吊环(10),其特征在于:所述吊环(10)的下端设置有弧形罩(11),所述弧形罩(11)的下端固定连接有安装板(12),所述安装板(12)的上端固定安装有固定架(13),所述固定架(13)的内侧固定安装有LED灯(14),所述吊环(10)的上表面固定连接有连接绳(15),所述连接绳(15)的一端设置有挂钩(16),所述吊环(10)的内壁滑动连接有定位环(17),所述定位环(17)的外侧固定安装有卡块(18),所述定位环(17)的下表面固定连接有导向网(19),所述导向网(19)的下端固定连接有限位块(20),所述定位环(17)的下端固定安装有隔离桶(21)。

2.根据权利要求1所述的一种园林捕虫器,其特征在于:所述固定架(13)位于安装板(12)的正上方,所述LED灯(14)的照明方向竖直向上,所述LED灯(14)的位置处于限位块(20)的正下方。

3.根据权利要求1所述的一种园林捕虫器,其特征在于:所述连接绳(15)的数量设置有三根,多根所述连接绳(15)的一端相互缠绕,多根所述连接绳(15)均匀分布在吊环(10)的上表面。

4.根据权利要求1所述的一种园林捕虫器,其特征在于:所述卡块(18)的数量设置不少于两块,所述卡块(18)的下表面与吊环(10)的上表面接触连接。

5.根据权利要求1所述的一种园林捕虫器,其特征在于:所述导向网(19)的形状呈现出圆锥形,所述导向网(19)的直径由上到下逐渐减小。

6.根据权利要求1所述的一种园林捕虫器,其特征在于:所述弧形罩(11)选用透明材料制作,所述导向网(19)及隔离桶(21)的孔眼数量为32目。

一种园林捕虫器

技术领域

[0001] 本实用新型涉及捕虫器技术领域，具体为一种园林捕虫器。

背景技术

[0002] 园林，指特定培养的自然环境和游憩境域。在一定的地域运用工程技术和艺术手段，通过改造地形、种植树木花草、营造建筑和布置园路等途径创作而成的美的自然环境和游憩境域，就称为园林。园林花草树木较多容易滋生害虫，因此需要园林捕虫器对害虫进行捕杀，降低园林虫害的发生几率，现有的园林捕虫器多是通过害虫的趋光性对害虫进行捕杀，通过在光源处设置隔离电网，使得害虫撞击电网，进而对害虫进行灭杀，但是大量设置的捕虫器极大的影响了园林的观赏性，且园林中设置的路灯容易影响捕虫器的使用效果，害虫容易向着路灯飞去，进而使得捕虫器达不到预期使用效果。

实用新型内容

[0003] 本实用新型的目的在于提供一种园林捕虫器，以解决大量设置的捕虫器极大的影响了园林的观赏性，且园林中设置的路灯容易影响捕虫器的使用效果，害虫容易向着路灯飞去，进而使得捕虫器达不到预期使用效果的问题。

[0004] 为实现上述目的，本实用新型提供如下技术方案：一种园林捕虫器，包括吊环，所述吊环的下端设置有弧形罩，所述弧形罩的下端固定连接有安装板，所述安装板的上端固定安装有固定架，所述固定架的内侧固定安装有LED灯，所述吊环的上表面固定连接有连接绳，所述连接绳的一端设置有挂钩，所述吊环的内壁滑动连接有定位环，所述定位环的外侧固定安装有卡块，所述定位环的下表面固定连接有导向网，所述导向网的下端固定连接有限位块，所述定位环的下端固定安装有隔离桶。

[0005] 优选的，所述固定架位于安装板的正上方，所述LED灯的照明方向竖直向上，所述LED灯的位置处于限位块的正下方。

[0006] 优选的，所述连接绳的数量设置有三根，多根所述连接绳的一端相互缠绕，多根所述连接绳均匀分布在吊环的上表面。

[0007] 优选的，所述卡块的数量设置不少于两块，所述卡块的下表面与吊环的上表面接触连接。

[0008] 优选的，所述导向网的形状呈现出圆锥形，所述导向网的直径由上到下逐渐减小。

[0009] 优选的，所述弧形罩选用透明材料制作，所述导向网及隔离桶的孔眼数量为32目。

[0010] 与现有技术相比，本实用新型的有益效果是：该园林捕虫器：

[0011] 1.通过把捕虫器悬挂在高处，可以充当路灯来进行使用，使得捕虫器的诱导光源不仅可以进行蚊虫的诱导，还能提供照明效果，实现了功能的多样化，且有效的降低了园林维护运营成本，避免另外设置路灯而导致捕虫器的诱导力下降。

[0012] 2.受到LED灯光源的引诱，害虫会向着导向网进行移动，蚊虫在飞向LED灯时会穿过限位块，使得蚊虫被限制在隔离桶内，即可对蚊虫进行诱捕，在长期的使用后，可以拿出

定位环及隔离桶，在对隔离桶进行拆卸，既可以对隔离桶内诱捕的害虫进行清理，方便快捷。

附图说明

[0013] 图1为本实用新型的整体结构示意图；

[0014] 图2为本实用新型的吊环及其组件结构示意图；

[0015] 图3为本实用新型的定位环及其组件结构示意图。

[0016] 图中：10、吊环；11、弧形罩；12、安装板；13、固定架；14、LED灯；15、连接绳；16、挂钩；17、定位环；18、卡块；19、导向网；20、限位块；21、隔离桶。

具体实施方式

[0017] 下面将结合本实用新型实施例中的附图，对本实用新型实施例中的技术方案进行清楚、完整地描述，显然，所描述的实施例仅仅是本实用新型一部分实施例，而不是全部的实施例。基于本实用新型中的实施例，本领域普通技术人员在没有做出创造性劳动前提下所获得的所有其他实施例，都属于本实用新型保护的范围。

[0018] 请参阅图1-3，本实用新型提供一种技术方案：一种园林捕虫器，包括吊环10，吊环10的下端设置有弧形罩11，弧形罩11选用透明材料制作，透明的弧形罩11可以进行透光，弧形罩11的下端固定连接有安装板12，安装板12的上端固定安装有固定架13，固定架13的内侧固定安装有LED灯14，固定架13位于安装板12的正上方，LED灯14的照明方向竖直向上，LED灯14的位置处于限位块20的正下方，LED灯14发光，可以透过弧形罩11，LED灯14照射限位块20，由于蚊虫的趋光性，会向着高亮处移动，吊环10的上表面固定连接有连接绳15，连接绳15的数量设置有三根，多根连接绳15的一端相互缠绕，使得连接绳15的一端可以拧出一股，多根连接绳15均匀分布在吊环10的上表面，保证吊环10受力均匀，保持吊环10水平，连接绳15的一端设置有挂钩16，挂钩16可以用于连接，即可把捕虫器悬挂起来，吊环10的内壁滑动连接有定位环17，定位环17可以在吊环10的内壁处上下移动，定位环17的外侧固定安装有卡块18，卡块18的数量设置不少于两块，卡块18的下表面与吊环10的上表面接触连接，卡块18限制了定位环17的位置，避免向下移动过多，使得定位环17的位置可以固定住，定位环17的下表面固定连接有导向网19，导向网19的形状呈现出圆锥形，导向网19的直径由上到下逐渐减小，导向网19的下端固定连接有限位块20，通过导向网19的作用，蚊虫向着光源移动的过程中空间逐渐收缩，蚊虫会向着限位块20进行移动，进而使得蚊虫可以飞过限位块20，定位环17的下端固定安装有隔离桶21，隔离桶21通过使用螺丝固定安装在定位环17下方，蚊虫受到LED灯14光源的引诱，蚊虫会向着导向网19进行移动，蚊虫在飞向LED灯14时会穿过限位块20，蚊虫在飞过限位块20后会进入隔离桶21内，使得蚊虫被限制在隔离桶21内，即可对蚊虫进行诱捕，导向网19及隔离桶21的孔眼数量为32目，可以保证光线可以穿过导向网19及隔离桶21，且32目的网眼数可以避免蚊虫飞出隔离桶21。

[0019] 本实用新型在具体实施时：在进行使用是，把捕虫器的挂钩16悬挂在高出，捕虫器充当路灯来进行使用，在LED灯14点亮后可以充当路灯进行照明，且LED灯14发出的光亮对蚊虫进行诱导，受到LED灯14光源的引诱，害虫会向着捕虫器进行飞行，蚊虫为了靠近光源会逐渐在捕虫器四周进行飞行，蚊虫在导向网19内飞行时，蚊虫向着光源移动的过程中空

间逐渐收缩，蚊虫会向着限位块20进行移动，进而使得蚊虫可以飞过限位块20，蚊虫在飞过限位块20后会进入隔离桶21内，使得蚊虫被限制在隔离桶21内，即可对蚊虫进行诱捕，在长期使用后，需要对隔离桶21内的蚊虫进行清理，首先向上拿出定位环17，使得定位环17脱离吊环10，则隔离桶21会随之离开吊环10，在拆卸掉隔离桶21，即可使得隔离桶21与吊环10进行分离，即可对隔离桶21内的蚊虫进行清理。

[0020] 尽管已经示出和描述了本实用新型的实施例，对于本领域的普通技术人员而言，可以理解在不脱离本实用新型的原理和精神的情况下可以对这些实施例进行多种变化、修改、替换和变型，本实用新型的范围由所附权利要求及其等同物限定。

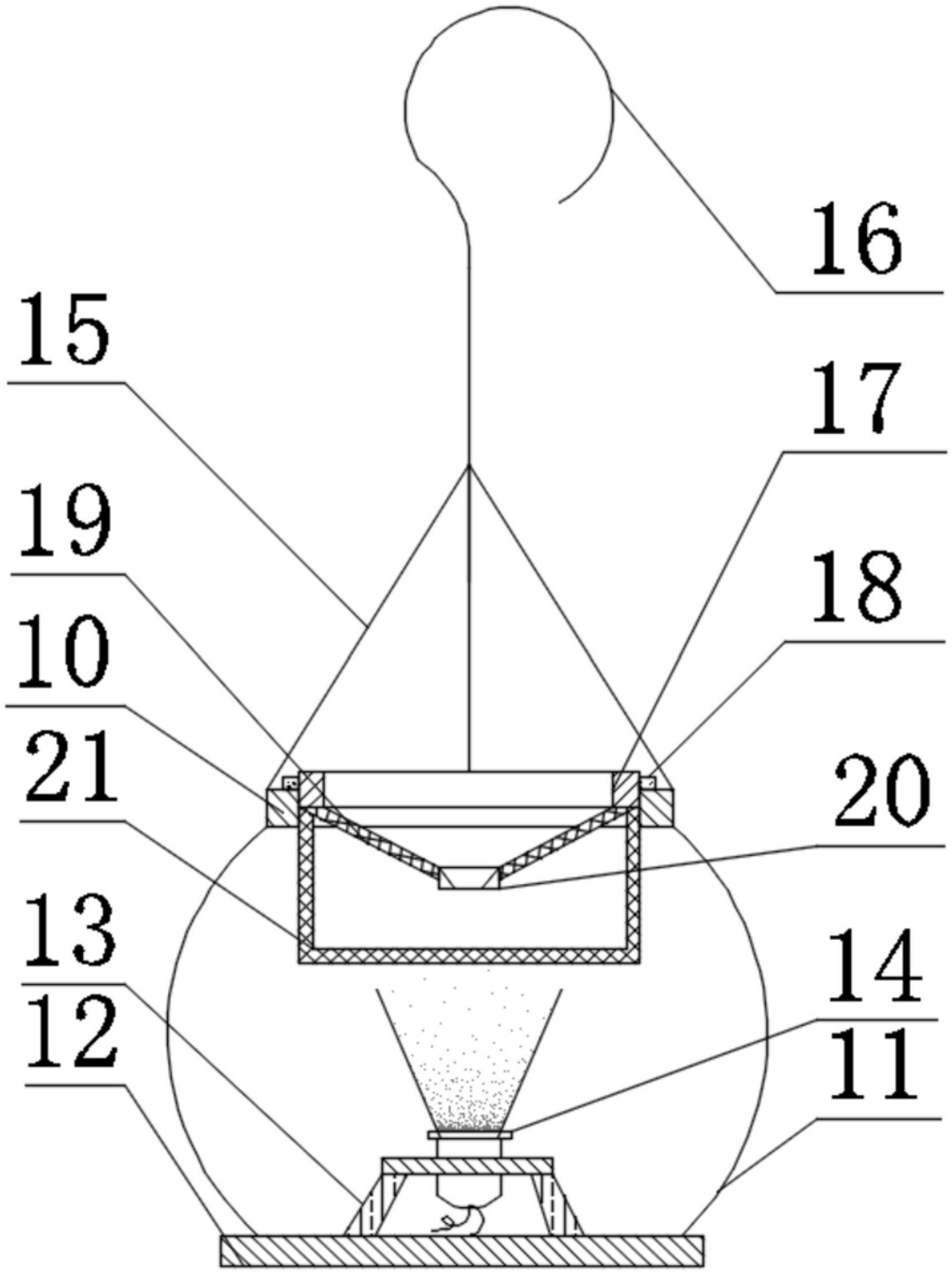

图1

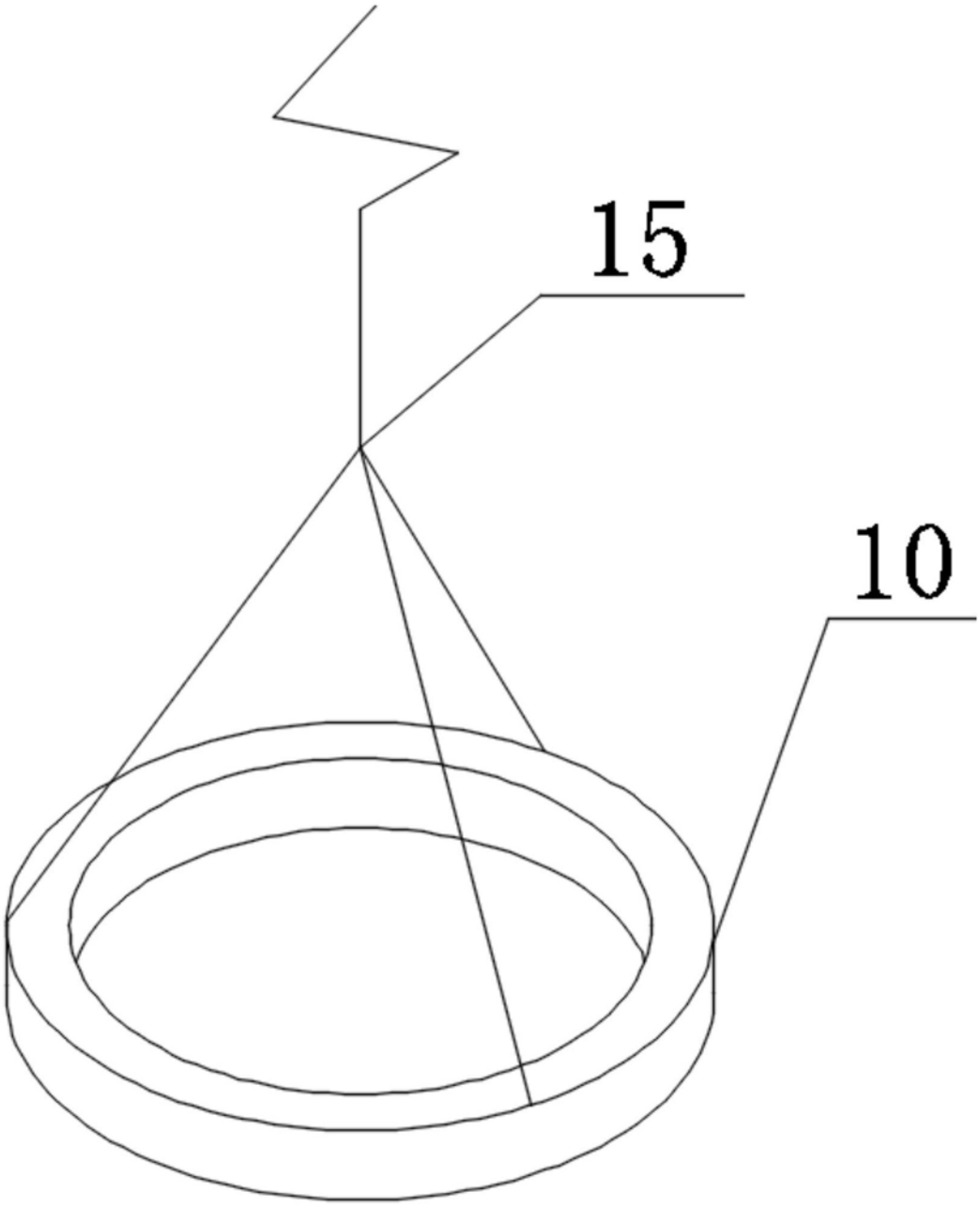

图2

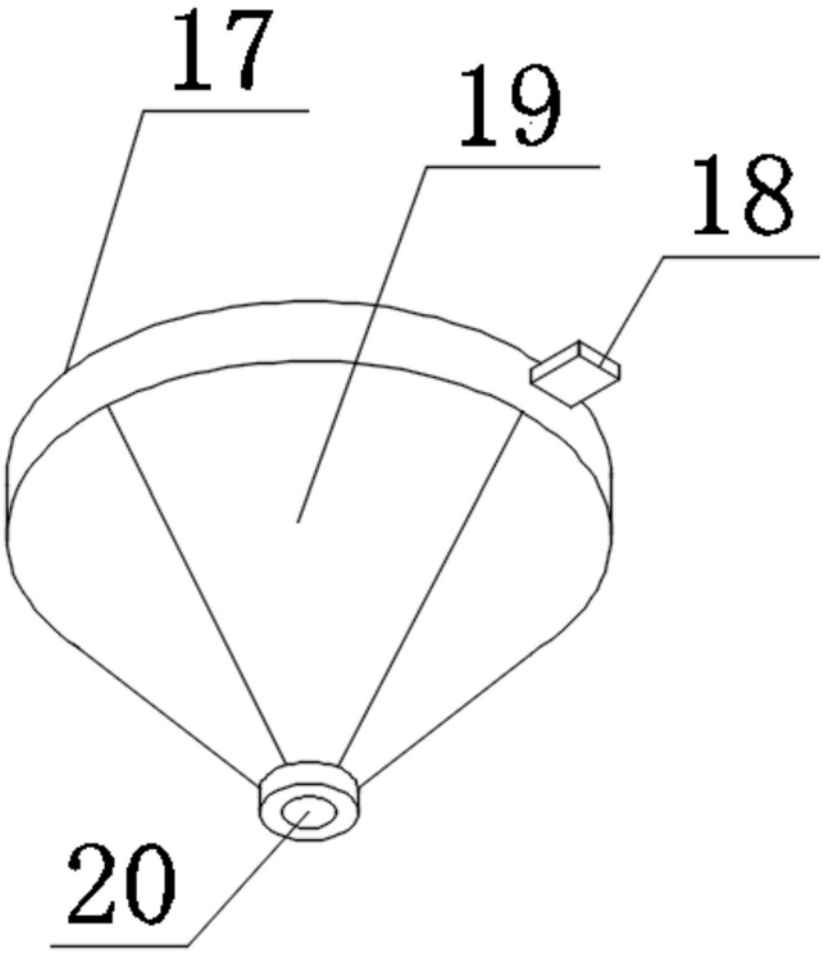

图3