(19)中华人民共和国国家知识产权局

(12)实用新型专利

(10)授权公告号 CN 212489034 U
(45)授权公告日 2021.02.09

(21)申请号 202020108935.2

(22)申请日 2020.01.18

(73)专利权人 佛山市麦朗格科技有限公司
地址 528100 广东省佛山市三水区西南街道南岸村委会营南路8号

(72)发明人 廖浓根

(74)专利代理机构 北京和信华成知识产权代理事务所(普通合伙) 11390
代理人 陈俊钊

(51)Int.Cl.
A47B 23/00(2006.01)
A47B 23/06(2006.01)
G06F 3/041(2006.01)
B43M 99/00(2010.01)

权利要求书1页 说明书3页 附图11页

(54)实用新型名称

一种集写字板、笔盒、便签盒一体的看书架

(57)摘要

本实用新型公开了一种集写字板、笔盒、便签盒一体的看书架，包括左书板、右书板与合页，所述左书板与右书板分别与所述合页相铰接，所述左书板正面设置有液晶写字板，所述右书板正面分别开设有笔槽与便签槽用于收纳笔与便签，所述笔槽与便签槽均铰接有盖板用于覆盖关闭笔槽与便签槽；本实用新型通过色号中液晶写字板、笔槽、便签槽、左书板与右书本，以使本实用新型的看书架具有写字板、笔盒、便签盒、看书功能，功能多样，实用性强，而且将液晶写字板设置于左书板上，同时开设笔槽与便签槽，可使笔盒与便签盒设置于看书架内，从而使看书架整体结构更加紧凑。

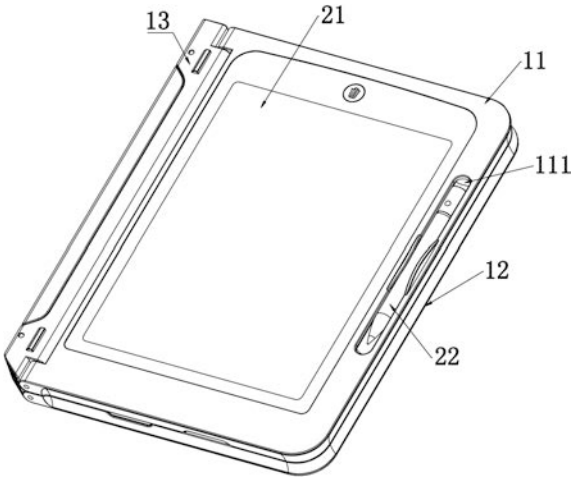

CN 212489034 U

1.一种集写字板、笔盒、便签盒一体的看书架，其特征在于：包括左书板(11)、右书板(12)与合页(13)，所述左书板(11)与右书板(12)分别与所述合页(13)相铰接，所述左书板(11)正面设置有液晶写字板(21)，所述右书板(12)正面分别开设有笔槽(121)与便签槽(122)用于收纳笔与便签，所述笔槽(121)与便签槽(122)均铰接有盖板(123)用于覆盖关闭笔槽(121)与便签槽(122)；所述左书板(11)与右书板(12)的背面底侧均铰接有上下摆动的托书板(141)，所述托书板(141)于左书板(11)和右书板(12)呈打开状态时向下摆动打开以承托书本；所述合页(13)的正面设置有调节架(3)，所述调节架(3)包括支撑架(31)与承托架(32)，所述承托架(32)一端与所述合页(13)的底端相铰接，所述支撑架(31)一端与所述合页(13)的顶端相铰接，另一端与所述承托架(32)相卡扣(124)连接，所述承托架(32)向下摆动以及所述支撑架(31)向上摆动使所述调节架(3)打开并支撑所述合页(13)令所述合页(13)站立。

2.根据权利要求1所述的一种集写字板、笔盒、便签盒一体的看书架，其特征在于：所述左书板(11)正面开设有一收纳槽(111)以收纳有液晶写字笔(22)用于在液晶写字板(21)上画写。

3.根据权利要求1所述的一种集写字板、笔盒、便签盒一体的看书架，其特征在于：所述托书板(141)铰接边的对侧边上铰接有左右摆动的压书弹簧(143)，所述压书弹簧(143)于在托书板(141)呈打开状态时打开并压紧书本。

4.根据权利要求1所述的一种集写字板、笔盒、便签盒一体的看书架，其特征在于：所述左书板(11)与右书板(12)上分别开有托板槽(142)用于在所述托书板(141)向上摆动关闭时收纳托书板(141)。

5.根据权利要求1所述的一种集写字板、笔盒、便签盒一体的看书架，其特征在于：所述盖板(123)上设置有卡扣(124)用于与所述笔槽(121)或便签槽(122)相连接以将笔槽(121)或便签槽(122)关闭。

6.根据权利要求1所述的一种集写字板、笔盒、便签盒一体的看书架，其特征在于：所述支撑架(31)底端设置有卡位块(311)，所述承托架(32)顶面开设有多个沿承托架(32)长度方向延伸的卡位槽(321)，所述卡位块(311)与卡位槽(321)相卡扣(124)连接实现支撑架(31)连接所述承托架(32)使所述合页(13)站立。

一种集写字板、笔盒、便签盒一体的看书架

技术领域

[0001] 本实用新型涉及办公用品技术领域，尤其是涉及一种集写字板、笔盒、便签盒一体的看书架。

背景技术

[0002] 现有的看书架仅有供书本等读物设置的看书功能，而随着科技的不断进步，特别是手机、平板电脑等发展迅速，看书架单一的功能已经无法满足用户越来越多的需求。

实用新型内容

[0003] 针对现有技术的不足，本实用新型的目的在于提供一种多功能、实用性强的集写字板、笔盒、便签盒一体的看书架。

[0004] 为实现上述目的，本实用新型提供的方案为：一种集写字板、笔盒、便签盒一体的看书架，包括左书板、右书板与合页，所述左书板与右书板分别与所述合页相铰接，所述左书板正面设置有液晶写字板，所述右书板正面分别开设有笔槽与便签槽用于收纳笔与便签，所述笔槽与便签槽均铰接有盖板用于覆盖关闭笔槽与便签槽；所述左书板与右书板的背面底侧均铰接有上下摆动的托书板，所述托书板于左书板和右书板呈打开状态时向下摆动打开以承托书本；所述合页的正面设置有调节架，所述调节架包括支撑架与承托架，所述承托架一端与所述合页的底端相铰接，所述支撑架一端与所述合页的顶端相铰接，另一端与所述承托架相卡扣连接，所述承托架向下摆动以及所述支撑架向上摆动使所述调节架打开并支撑所述合页令所述合页站立。

[0005] 本实用新型的有益效果为：功能多样且结构紧凑，在本实用新型中分别通过色号中液晶写字板、笔槽、便签槽、左书板与右书本，以使本实用新型的看书架具有写字板、笔盒、便签盒、看书功能，功能多样，实用性强，而且将液晶写字板设置于左书板上，同时开设笔槽与便签槽，可使笔盒与便签盒设置于看书架内，从而使看书架整体结构更加紧凑。

[0006] 进一步地，所述左书板正面开设有一收纳槽以收纳有液晶写字笔用于在液晶写字板上画写。本实用新型采用上述结构后，通过设置液晶写字笔以与液晶写字板配合，实现在液晶写字板上写字。

[0007] 进一步地，所述托书板铰接边的对侧边上铰接有左右摆动的压书弹簧，所述压书弹簧于在托书板呈打开状态时打开并压紧书本。本实用新型采用上述结构后，可在托书板打开后并放置有书本时，通过压书弹簧将书本压紧在左书板与右书板上。

[0008] 进一步地，所述左书板与右书板上分别开有托板槽用于在所述托书板向上摆动关闭时收纳托书板。本实用新型采用上述结构后，通过设置托板槽，以在托书板不使用时收纳托书板，不占用过多空间。

[0009] 进一步地，所述盖板上设置有卡扣用于与所述笔槽或便签槽相连接以将笔槽或便签槽关闭。

[0010] 进一步地，所述支撑架底端设置有卡位块，所述承托架顶面开设有多个沿承托架

长度方向延伸的卡位槽，所述卡位块与卡位槽相卡扣连接实现支撑架连接所述承托架使所述合页站立。本实用新型采用上述结构后，可以通过卡位块与卡位槽相卡扣使合页站立，同时通过设置多个卡位槽，可以调节支撑架与承托架之间的夹角，如此实现调节整个看书架的站立倾斜角度。

附图说明

[0011] 图1为本实用新型的整体结构正视图(看书架关闭状态)。

[0012] 图2为本实用新型的整体结构后视图(看书架关闭状态)。

[0013] 图3为本实用新型的整体结构正视图(写字状态)。

[0014] 图4为本实用新型的整体结构正视图(笔盒打开状态)。

[0015] 图5为本实用新型的整体结构正视图(便签盒打开状态)。

[0016] 图6为本实用新型的整体结构后视图(看书架打开状态且调节架打开状态一)。

[0017] 图7为本实用新型的整体结构后视图(看书架打开状态且调节架打开状态二)。

[0018] 图8为本实用新型的整体结构后视图(看书架打开状态且承托架打开状态)。

[0019] 图9为本实用新型的整体结构正视图(看书架打开状态且托书板关闭状态)。

[0020] 图10为本实用新型的整体结构正视图(看书架打开状态且托书板打开状态)。

[0021] 图11为本实用新型的整体结构正视图(看书架打开状态且压书弹簧打开状态)。

[0022] 其中，11为左书板，111为收纳槽，12为右书板，121为笔槽，122为便签槽，123为盖板，124为卡扣，13为合页，141为托书板，142为托板槽，143为压书弹簧，21为液晶写字板，22为液晶写字笔，3为调节架，31为支撑架，311为卡位块，32为承托架，321为卡位槽。

具体实施方式

[0023] 下面结合具体实施例对本实用新型作进一步说明：

[0024] 参见附图1至附图11所示，一种集写字板、笔盒、便签盒一体的看书架，包括左书板11、右书板12与合页13，左书板11与右书板12分别与合页13相铰接，左书板11正面设置有液晶写字板21，右书板12正面分别开设有笔槽121与便签槽122用于收纳笔与便签，笔槽121与便签槽122均铰接有盖板123用于覆盖关闭笔槽121与便签槽122；左书板11与右书板12的背面底侧均铰接有上下摆动的托书板141，托书板141于左书板11和右书板12呈打开状态时向下摆动打开以承托书本；合页13的正面设置有调节架3，调节架3包括支撑架31与承托架32，承托架32一端与合页13的底端相铰接，支撑架31一端与合页13的顶端相铰接，另一端与承托架32相卡扣124连接，承托架32向下摆动以及支撑架31向上摆动使调节架3打开并支撑合页13令合页13站立。

[0025] 左书板11正面开设有一收纳槽111以收纳有液晶写字笔22用于在液晶写字板21上画写。

[0026] 托书板141铰接边的对侧边上铰接有左右摆动的压书弹簧143，压书弹簧143于在托书板141呈打开状态时打开并压紧书本。

[0027] 左书板11与右书板12上分别开有托板槽142用于在托书板141向上摆动关闭时收纳托书板141。

[0028] 盖板123上设置有卡扣124用于与笔槽121或便签槽122相连接以将笔槽121或便签

槽122关闭。

[0029] 支撑架31底端设置有卡位块311，承托架32顶面开设有多个沿承托架32长度方向延伸的卡位槽321，卡位块311与卡位槽321相卡扣124连接实现支撑架31连接承托架32使合页13站立。

[0030] 在本实施例中，写字功能：从收纳槽111中取出液晶写字笔22，通过采用液晶写字笔22于液晶写字板21上画写实现写字功能。

[0031] 笔盒功能：笔槽121与盖板123组成笔盒，打开笔槽121对应的盖板123，即可向笔槽121中放入多支笔等文具用品。

[0032] 便签功能：便签槽122与盖板123组成便签盒，打开便签槽122对应的盖板123，即可取出便签槽122中的便签或向便签槽122中放入便签。

[0033] 看书功能：打开看书架，即打开左书板11与右书本12，然后分别向下摆动左书板11与右书本12背面的托书板141，使托书板141分别与左书板11和右书本12相互垂直，具体为托书板141与左书板11或右书本12之间的夹角呈90°，夹角可偏差-10～0°，以使看书架站立；此时可将书本等读物设置于托书板141上，必要时，可以摆动压书弹簧143使压书弹簧呈竖直状态以压紧书本。

[0034] 以上所述之实施例仅为本实用新型的较佳实施例，并非对本实用新型做任何形式上的限制。任何熟悉本领域的技术人员，在不脱离本实用新型技术方案范围情况下，都可利用上述揭示的技术内容对本实用新型技术方案作出更多可能的变动和润饰，或修改为等同变化的等效实施例。故凡未脱离本实用新型技术方案的内容，依据本实用新型之思路所作的等同等效变化，均应涵盖于本实用新型的保护范围内。

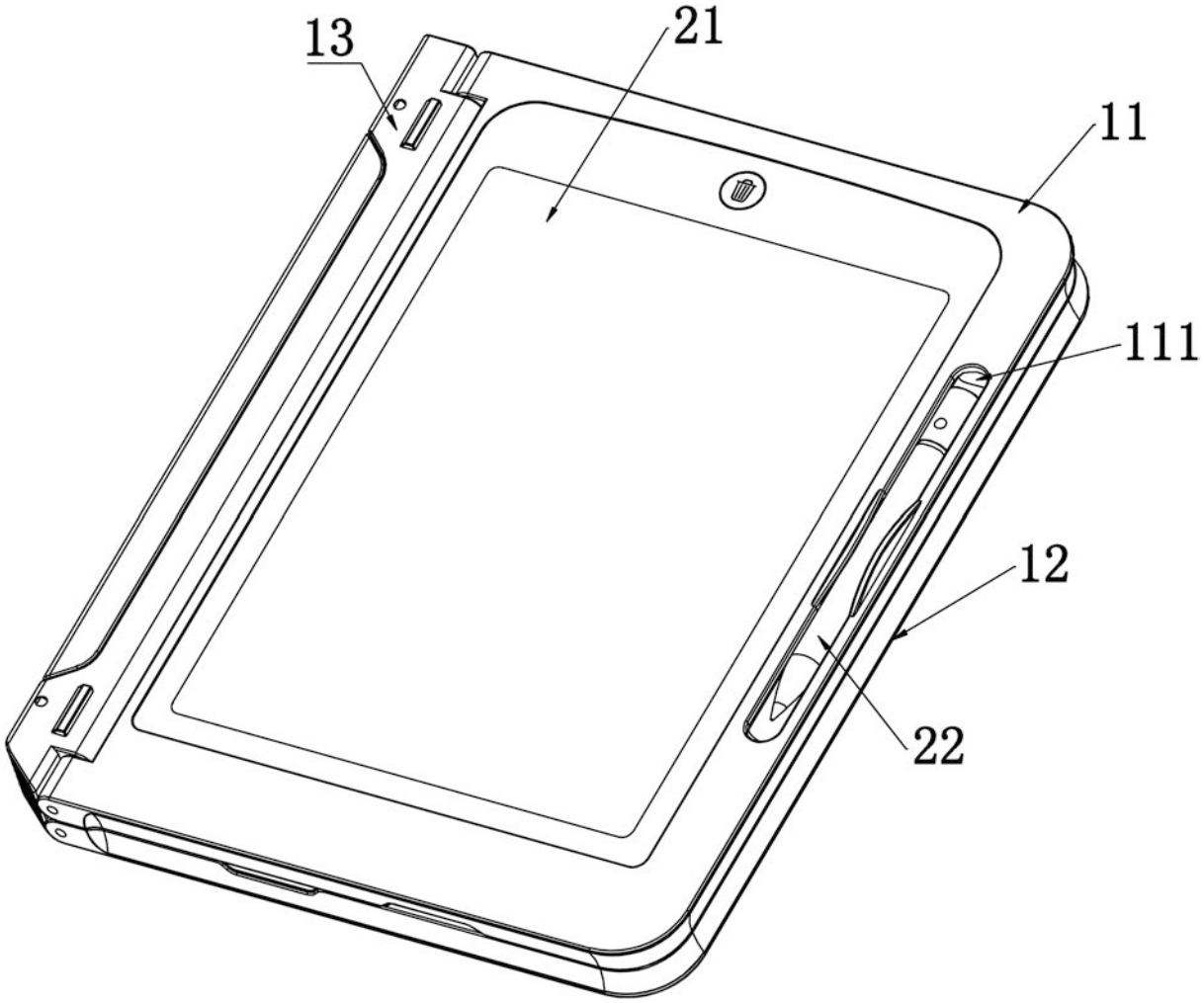

图1

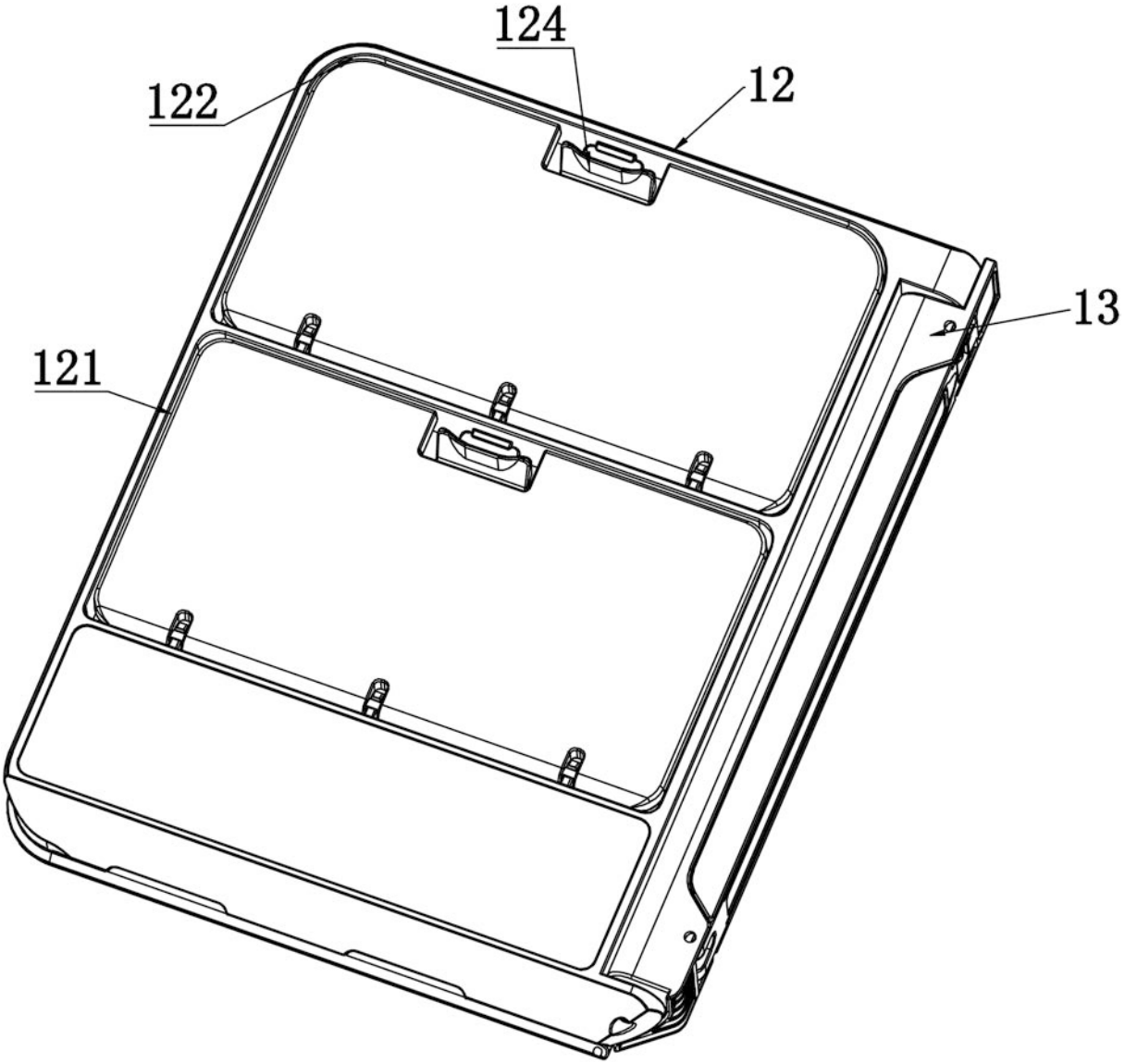

图2

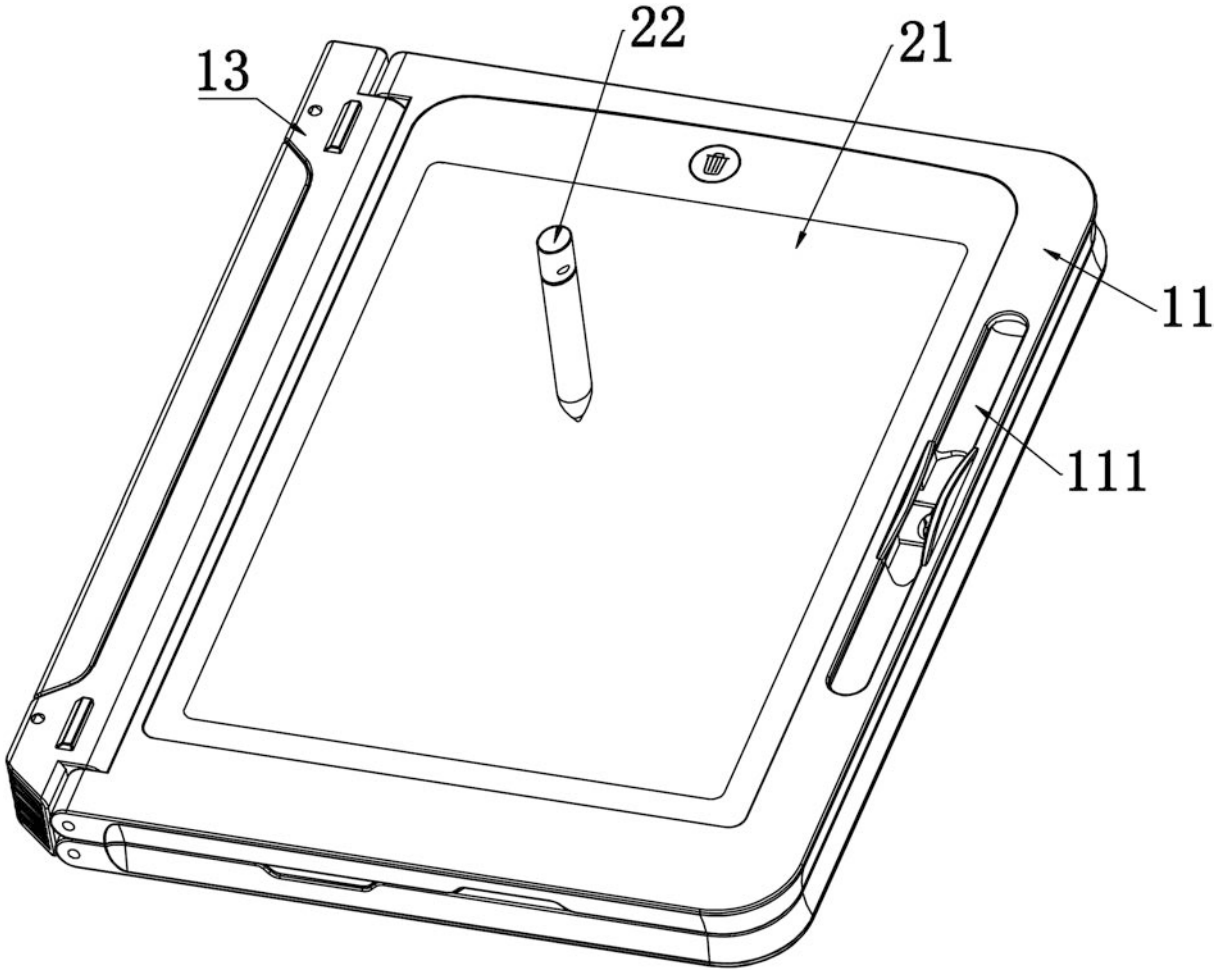

图3

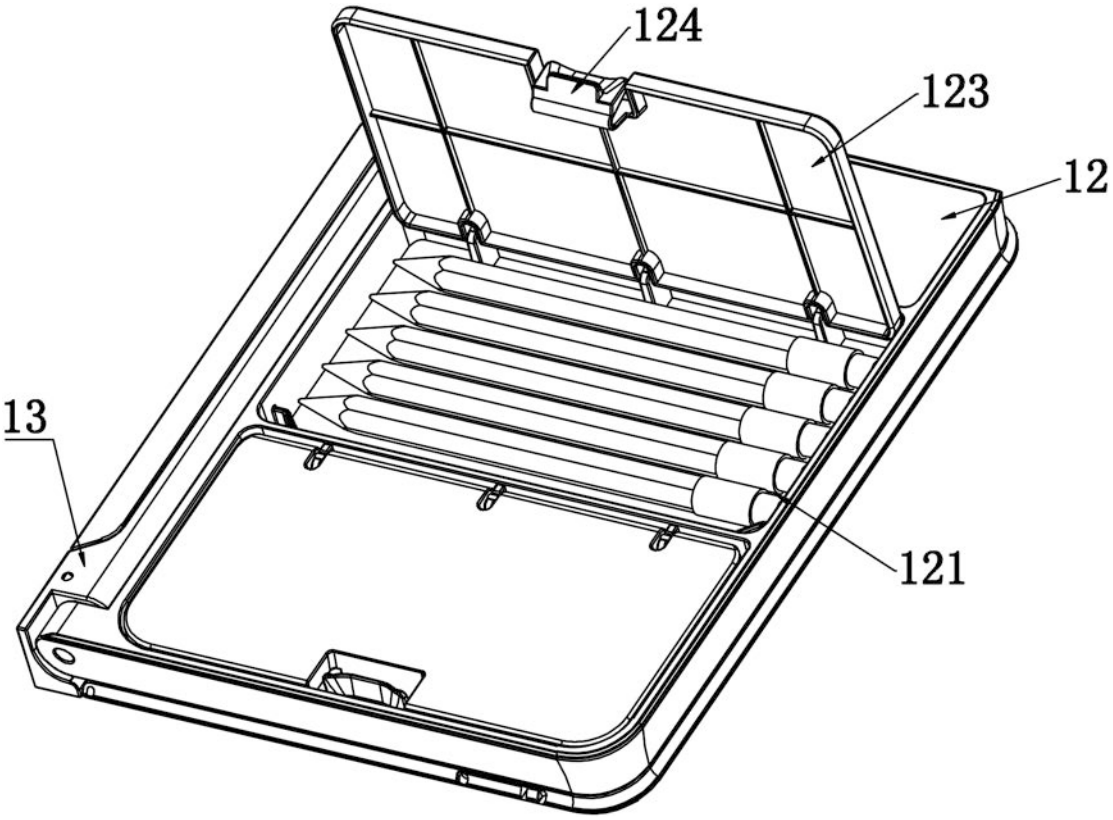

图4

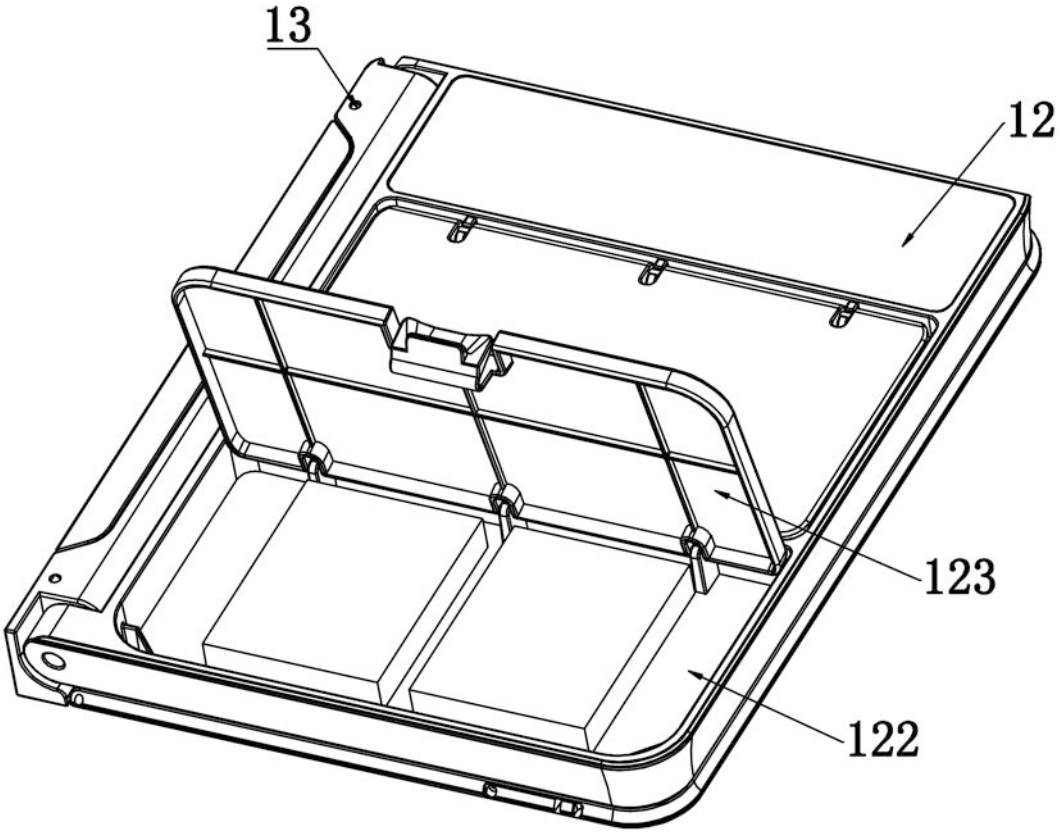

图5

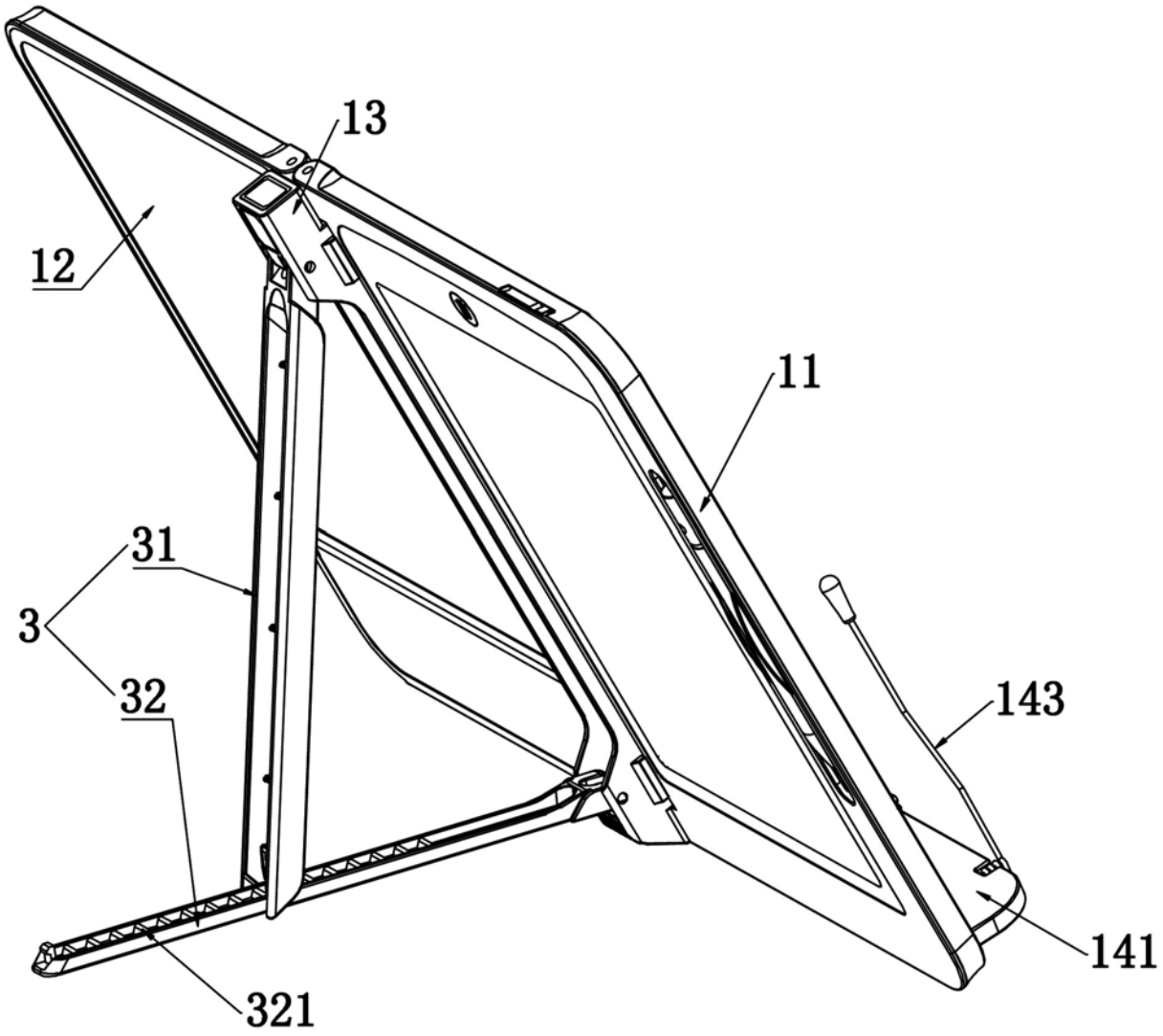

图6

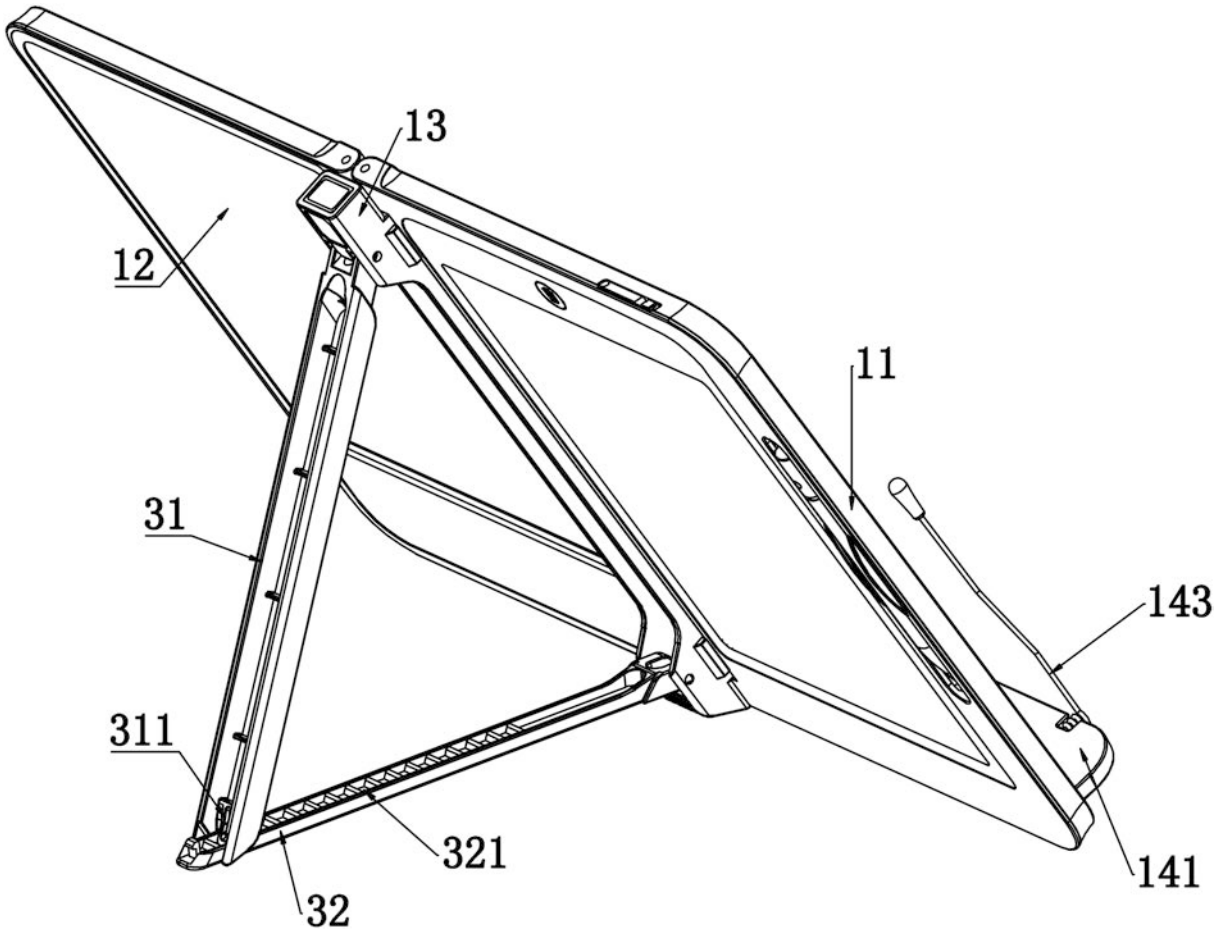

图7

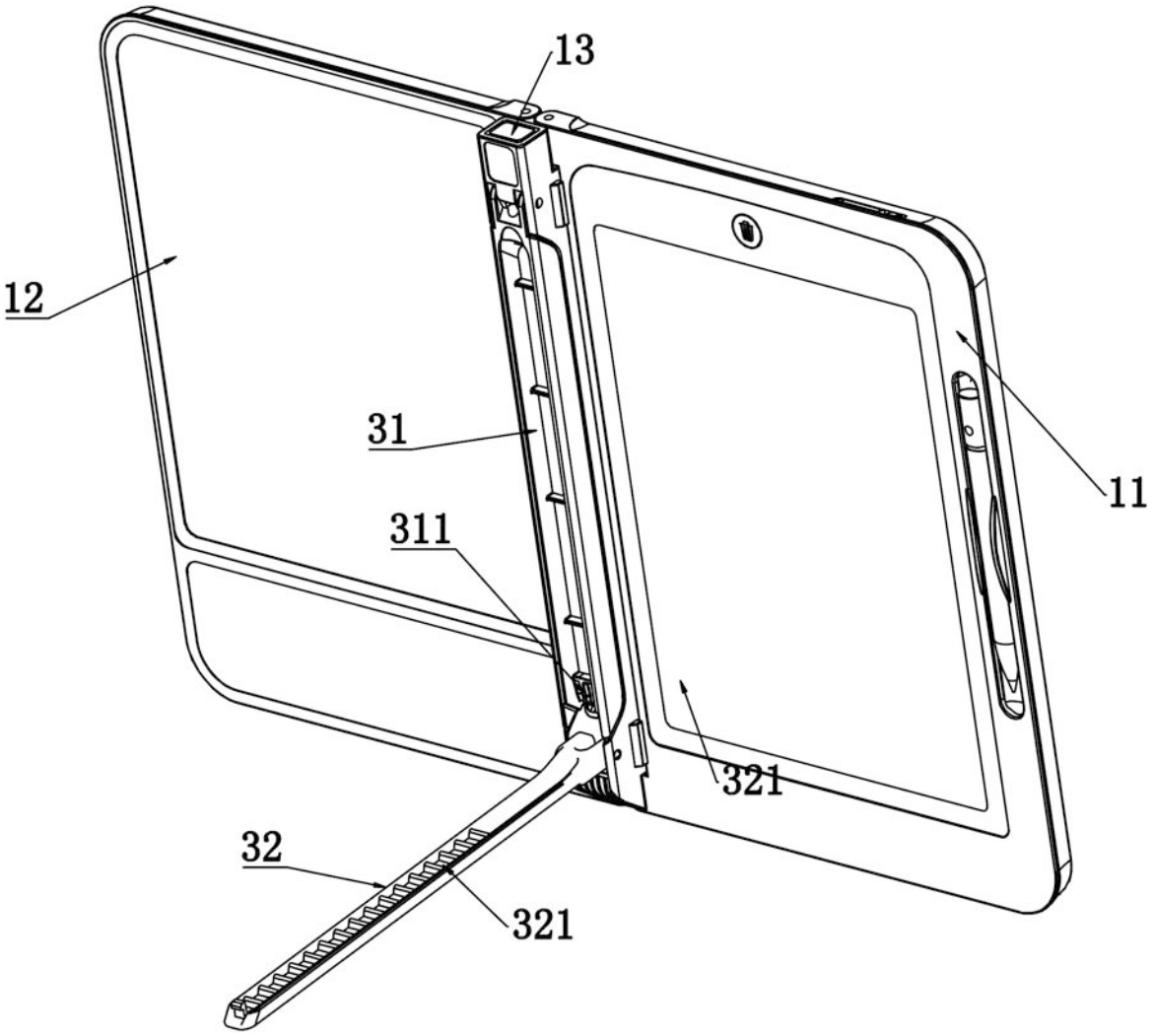

图8

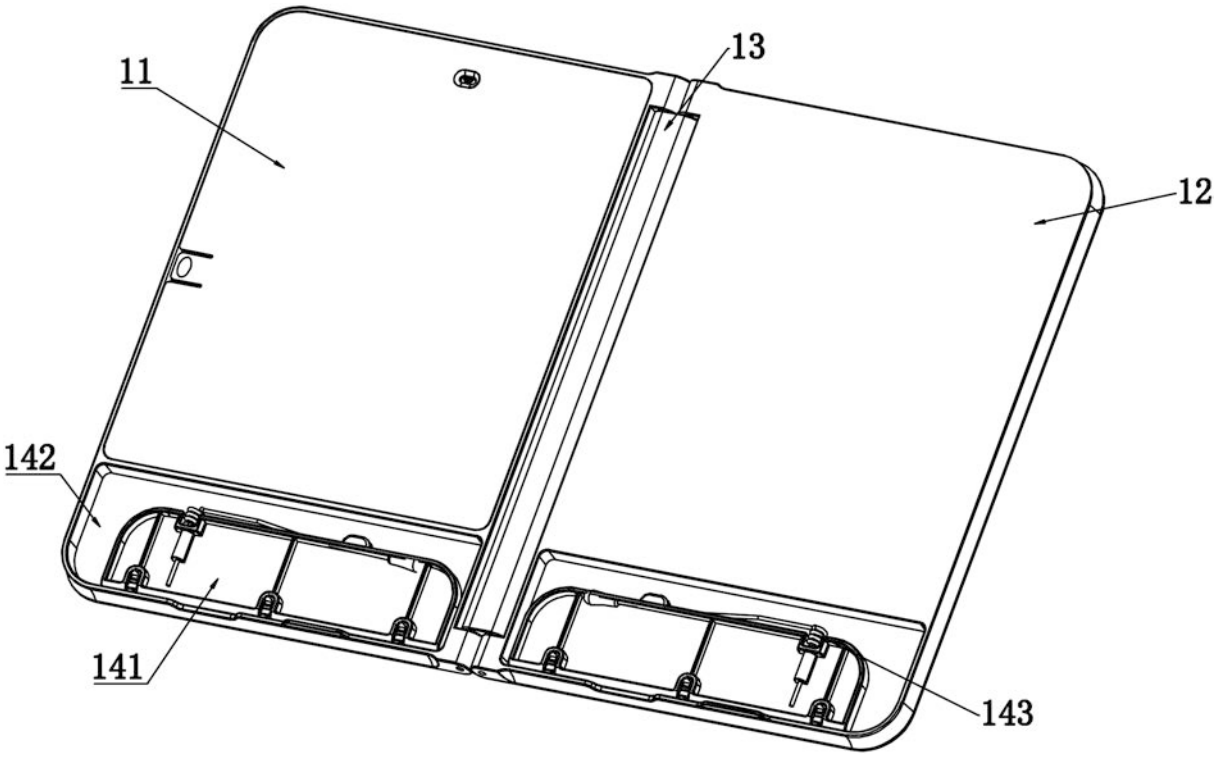

图9

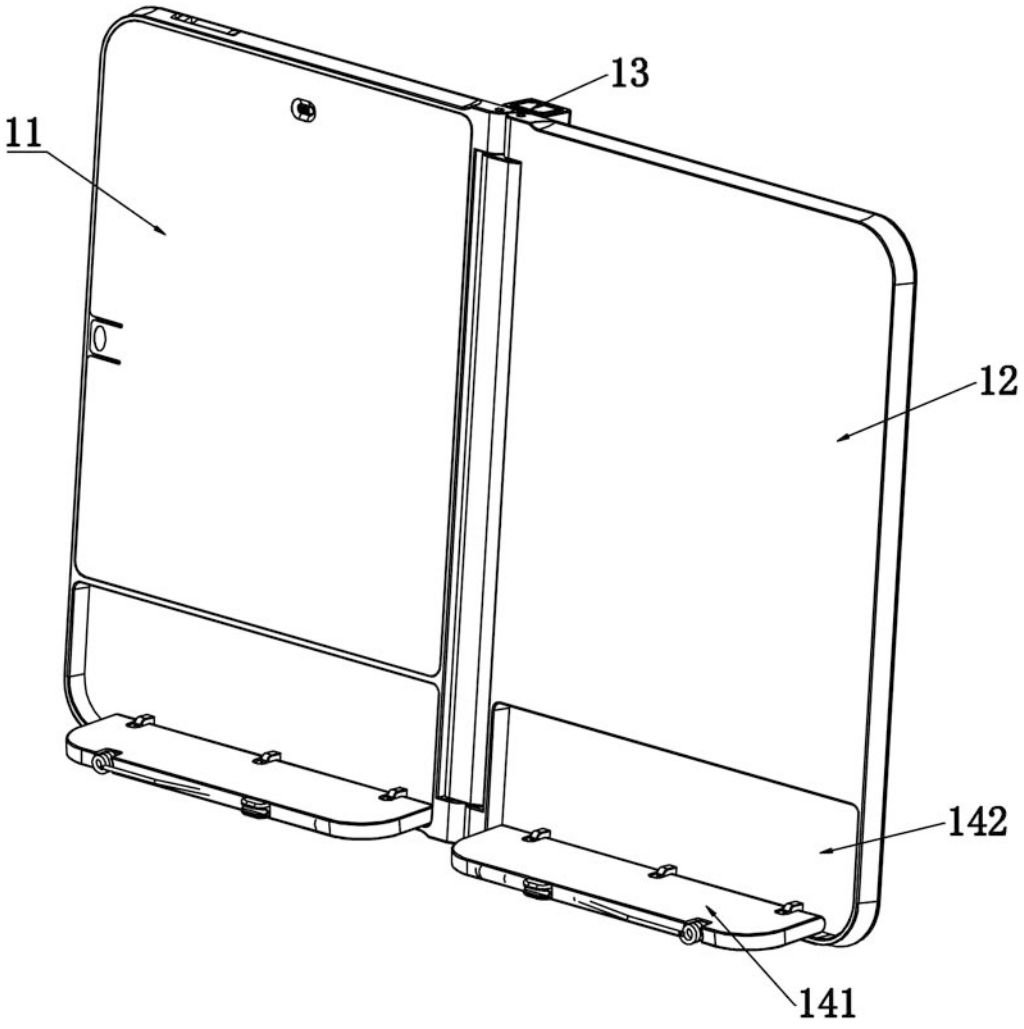

图10

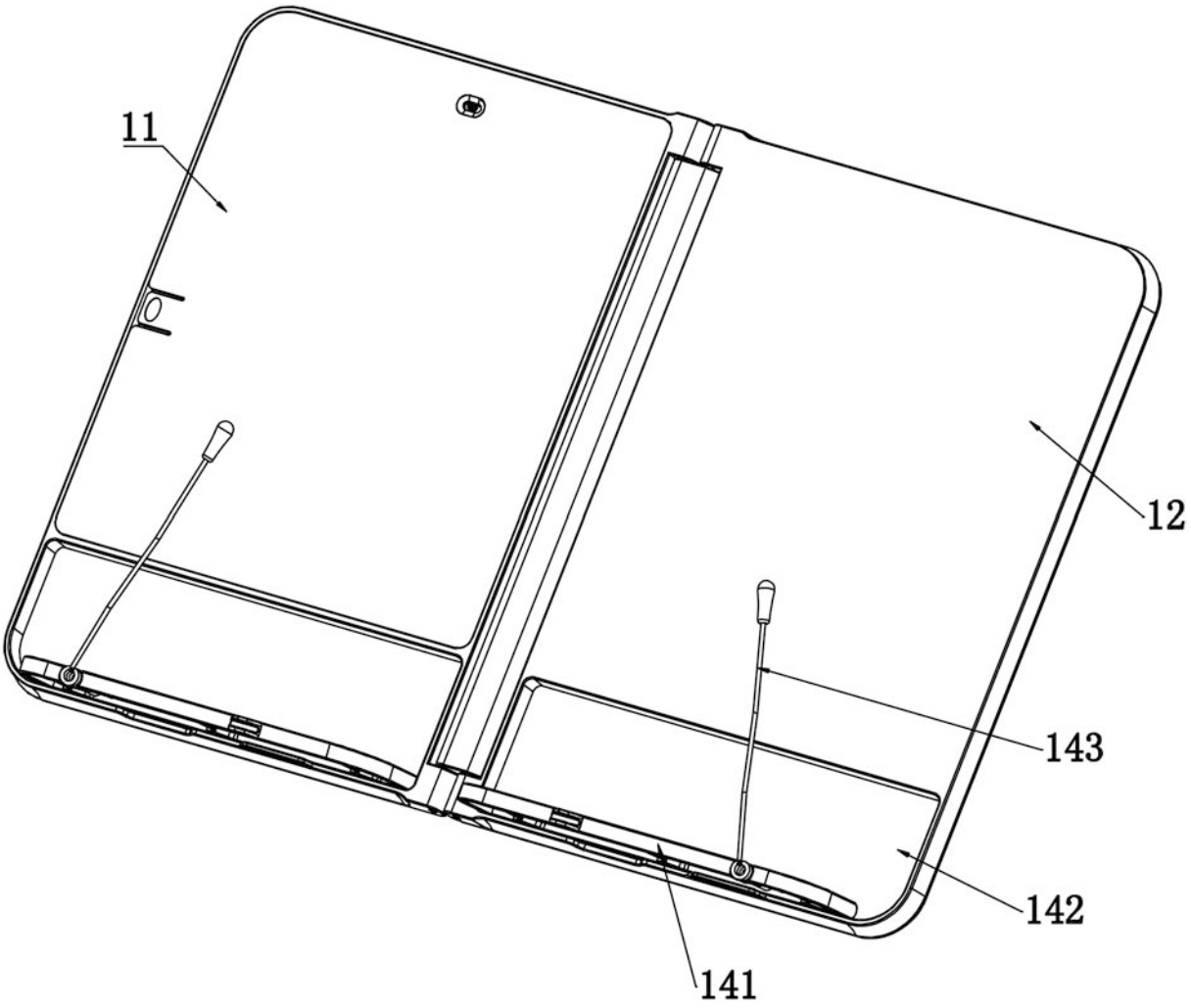

图11