(19)中华人民共和国国家知识产权局

(12)实用新型专利

(10)授权公告号 CN 204325522 U
(45)授权公告日 2015.05.13

(21)申请号 201420803294.7

(22)申请日 2014.12.18

(73)专利权人 重庆德凯覆铜板有限公司
地址 405400 重庆市开县白鹤工业园区

(72)发明人 李洪彬

(74)专利代理机构 北京元本知识产权代理事务所 11308
代理人 周维锋

(51)Int.Cl.
C25D 11/04(2006.01)

权利要求书1页 说明书2页 附图1页

(54)实用新型名称

铝板存放架

(57)摘要

本实用新型公开了一种铝板存放架，包括箱型架体，所述架体内左右两侧均设置有带传送结构，所述带传送结构包括上下布置的两个传动轮和缠绕在两个传动轮上的传送带，所述两传送带上均沿竖直方向叠置有多个卡槽，所述两传送带上的卡槽一一对应，所述一一对应的两卡槽分别与铝板的两侧卡接，所述两传送带间设置有推板，所述最下层的卡槽与推板上表面连接，所述推板下表面通过弹簧与架体底部连接。该结构的铝板存放架，不仅能保证铝板堆放整齐、不易散乱，而且能方便铝板取用。

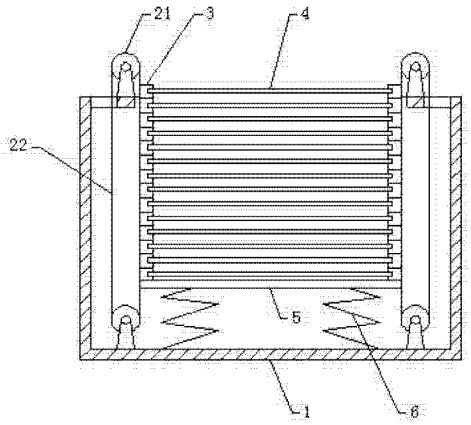

CN 204325522 U

1.一种铝板存放架，包括箱型架体(1)，其特征在于：所述架体内左右两侧均设置有带传送结构，所述带传送结构包括上下布置的两个传动轮(21)和缠绕在两个传动轮上的传送带(22)，所述两传送带上均沿竖直方向叠置有多个卡槽(3)，所述两传送带上的卡槽一一对应，所述一一对应的两卡槽分别与铝板(4)的两侧卡接，所述两传送带间设置有推板(5)，所述最下层的卡槽与推板上表面连接，所述推板下表面通过弹簧(6)与架体底部连接。

2.根据权利要求1所述的铝板存放架，其特征在于：所述传送带(22)由弹性材料制成。

铝板存放架

技术领域

[0001] 本实用新型涉及一种铝板存放架。

背景技术

[0002] 铝板表面阳极氧化处理的原理是以铝板为阳极置于电解质溶液中，利用电解作用，使其表面形成氧化铝薄膜。其具体包括铝板表面除油、碱洗、水洗、氧化处理、表面烘干和包覆保护膜等处理过程。

[0003] 加工完之后，需要将铝板存放，现有的存放方式都是将铝板叠置堆放，这种方式存在如下弊端：一是叠置堆放的铝板，铝板与铝板间间隙小，加上铝板薄，导致取用不方便；二是叠置堆放的铝板容易散乱。

实用新型内容

[0004] 有鉴于此，本实用新型的目的是提供一种铝板存放架，不仅能保证铝板堆放整齐、不易散乱，而且能方便铝板取用。

[0005] 本实用新型通过以下技术手段解决上述问题：一种铝板存放架，包括箱型架体，所述架体内左右两侧均设置有带传送结构，所述带传送结构包括上下布置的两个传动轮和缠绕在两个传动轮上的传送带，所述两传送带上均沿竖直方向叠置有多个卡槽，所述两传送带上的卡槽一一对应，所述一一对应的两卡槽分别与铝板的两侧卡接，所述两传送带间设置有推板，所述最下层的卡槽与推板上表面连接，所述推板下表面通过弹簧与架体底部连接。

[0006] 进一步，所述传送带由弹性材料制成。

[0007] 本实用新型的有益效果：本实用新型的铝板存放架，包括箱型架体，所述架体内左右两侧均设置有带传送结构，所述带传送结构包括上下布置的两个传动轮和缠绕在两个传动轮上的传送带，所述两传送带上均沿竖直方向叠置有多个卡槽，所述两传送带上的卡槽一一对应，所述一一对应的两卡槽分别与铝板的两侧卡接，所述两传送带间设置有推板，所述最下层的卡槽与推板上表面连接，所述推板下表面通过弹簧与架体底部连接。该结构的铝板存放架，不仅能保证铝板堆放整齐、不易散乱，而且能方便铝板取用。

附图说明

[0008] 下面结合附图和实施例对本实用新型作进一步描述。

[0009] 图 1 为本实用新型的结构示意图。

具体实施方式

[0010] 以下将结合附图对本实用新型进行详细说明，如图 1 所示：一种铝板存放架，包括箱型架体 1，所述架体内左右两侧均设置有带传送结构，所述带传送结构包括上下布置的两个传动轮 21 和缠绕在两个传动轮上的传送带 22，所述两传送带上均沿竖直方向叠置有多

个卡槽 3，所述两传送带上的卡槽一一对应，所述一一对应的两卡槽分别与铝板 4 的两侧卡接，所述两传送带间设置有推板 5，所述最下层的卡槽与推板上表面连接，所述推板下表面通过弹簧 6 与架体底部连接。该结构的铝板存放架，起始时，最顶层卡槽刚好从架体顶部露出，张开卡槽，即可取出铝板使用，每取出一块铝板，受重量减轻的影响，弹簧将向上弹起固定距离，使下层卡槽刚好从架体顶部露出，便于取出与下层卡槽卡接的铝板。综上所述，该结构的铝板存放架，不仅能保证铝板堆放整齐、不易散乱，而且能方便铝板取用。

[0011] 作为上述技术方案的进一步改进，所述传送带 22 由弹性材料制成。这样的传送带具有一定的伸缩性，便于张开卡槽取出铝板。

[0012] 最后说明的是，以上实施例仅用以说明本实用新型的技术方案而非限制，尽管参照较佳实施例对本实用新型进行了详细说明，本领域的普通技术人员应当理解，可以对本实用新型的技术方案进行修改或者等同替换，而不脱离本实用新型技术方案的宗旨和范围，其均应涵盖在本实用新型的权利要求范围当中。

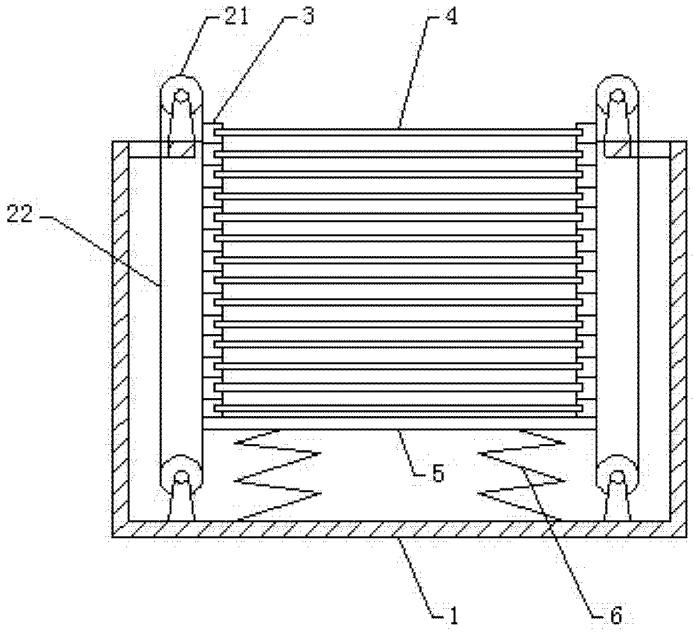

图 1