(19)国家知识产权局

(12)实用新型专利

(10)授权公告号 CN 222443284 U
(45)授权公告日 2025.02.11

(21)申请号 202421048865.0

(22)申请日 2024.05.15

(73)专利权人 永嘉莱卡鞋业有限公司
地址 325100 浙江省温州市永嘉县瓯北街道东瓯工业园区(3号车间)(浙江裕泰实业有限公司)

(72)发明人 周建业 陈敏碧

(74)专利代理机构 深圳市宾亚知识产权代理有限公司 44459
专利代理师 黄磊

(51)Int.Cl.
A43B 7/08(2022.01)
A43B 7/10(2022.01)
A43B 23/28(2006.01)
A43B 23/02(2006.01)
A43B 23/10(2006.01)
A43B 13/18(2006.01)
A43B 13/16(2006.01)
A43C 1/00(2006.01)

权利要求书1页 说明书3页 附图2页

(54)实用新型名称

一种具有防磨脚功能的休闲鞋

(57)摘要

本实用新型公开了一种具有防磨脚功能的休闲鞋,涉及休闲鞋技术领域,包括鞋跟和保护单元;鞋跟:顶面设有鞋体,所述鞋体顶面中部安装有紧固鞋带,所述鞋体顶面的右侧开设有鞋口;保护单元:包含海绵垫、软垫和防滑垫,所述海绵垫有两个且分别粘接在鞋体内部的前后两侧面,所述软垫固定在鞋体内部的顶面,所述防滑垫放置在鞋体内部的底面,所述防滑垫为橡胶;其中,还包括松紧带,松紧带有两个且分别缝制在鞋体顶面的前后两侧,该具有防磨脚功能的休闲鞋,采用海绵垫和软垫可以对人员的脚面起到防护,同时鞋跟保护垫和防护条则可以对人员的脚跟和脚踝处起到防护,防止行走过程中人员的脚部与鞋体直接贴合造成皮肤磨伤。

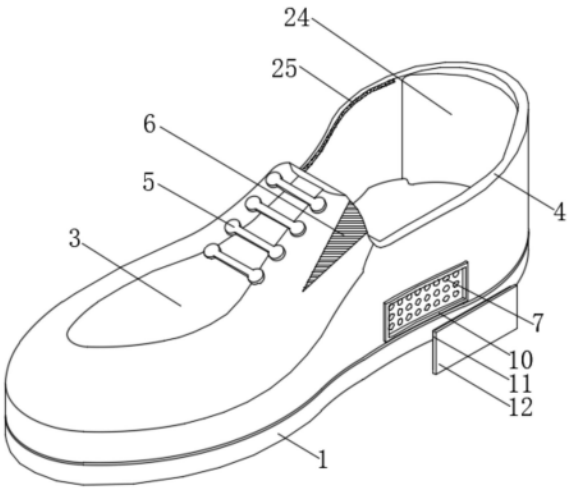

CN 222443284 U

1.一种具有防磨脚功能的休闲鞋,其特征在于:包括鞋跟(1)和保护单元(2);

鞋跟(1):顶面设有鞋体(3),所述鞋体(3)顶面中部安装有紧固鞋带(5),所述鞋体(3)顶面的右侧开设有鞋口(4);

保护单元(2):包含海绵垫(21)、软垫(22)和防滑垫(23),所述海绵垫(21)有两个且分别粘接在鞋体(3)内部的前后两侧面,所述软垫(22)固定在鞋体(3)内部的顶面,所述防滑垫(23)放置在鞋体(3)内部的底面,所述防滑垫(23)为橡胶;

其中,还包括松紧带(6),所述松紧带(6)有两个且分别缝制在鞋体(3)顶面的前后两侧。

2.根据权利要求1所述的一种具有防磨脚功能的休闲鞋,其特征在于:所述保护单元(2)还包括鞋跟保护垫(24)和防护条(25),所述鞋跟保护垫(24)安装在鞋体(3)内部的右侧,所述防护条(25)有两个且分别固定在鞋口(4)的内侧面,所述鞋跟保护垫(24)和防护条(25)均为硅胶。

3.根据权利要求1所述的一种具有防磨脚功能的休闲鞋,其特征在于:还包括透气孔(7)、银离子层(8)和织物内层(9),所述透气孔(7)均匀开设在鞋体(3)的前后两侧面,所述银离子层(8)设在鞋体(3)的内侧面,所述银离子层(8)的内侧面粘接有织物内层(9)。

4.根据权利要求1所述的一种具有防磨脚功能的休闲鞋,其特征在于:还包括魔术母贴(10)、魔术子贴(11)和防水贴(12),所述魔术母贴(10)有两个且分别固定在鞋体(3)的前后两侧面,所述防水贴(12)的内侧面固定有与魔术母贴(10)对应贴合的魔术子贴(11)。

5.根据权利要求1所述的一种具有防磨脚功能的休闲鞋,其特征在于:还包括纤维布(13)和缓冲底(14),所述纤维布(13)设置在鞋跟(1)的内部,所述纤维布(13)为芳纶纤维,所述缓冲底(14)固定在鞋跟(1)的底面,所述缓冲底(14)为橡胶发泡底。

6.根据权利要求1所述的一种具有防磨脚功能的休闲鞋,其特征在于:还包括防撞头(15),所述防撞头(15)插接在鞋体(3)内部的左侧,所述防撞头(15)为金属防护片。

一种具有防磨脚功能的休闲鞋

技术领域

[0001] 本实用新型涉及休闲鞋技术领域,具体为一种具有防磨脚功能的休闲鞋。

背景技术

[0002] 休闲鞋是鞋类的一种,主要特色是以一种简单,舒适的设计理念,满足人们日常生活穿着的需求。休闲鞋的概念、内涵和功能便与这种新生活理想和方式紧密相关。人们借助休闲鞋的造型、品牌及内涵去修饰装扮自己、展示自己,从中获得一种审美愉悦和象征性的精神满足,而休闲鞋的内侧在人员行走时与人员脚部的皮肤直接贴合,长时间的行走会造成皮肤磨伤,从而影响人员行走时的舒适性,为此,我们提出一种具有防磨脚功能的休闲鞋。

实用新型内容

[0003] 本实用新型要解决的技术问题是克服现有的缺陷,提供一种具有防磨脚功能的休闲鞋,采用海绵垫和软垫可以对人员的脚面起到防护,同时鞋跟保护垫和防护条则可以对人员的脚跟和脚踝处起到防护,防止行走过程中人员的脚部与鞋体直接贴合造成皮肤磨伤,可以有效解决背景技术中的问题。

[0004] 为实现上述目的,本实用新型提供如下技术方案:一种具有防磨脚功能的休闲鞋,包括鞋跟和保护单元;

[0005] 鞋跟:顶面设有鞋体,所述鞋体顶面中部安装有紧固鞋带,所述鞋体顶面的右侧开设有鞋口;

[0006] 保护单元:包含海绵垫、软垫和防滑垫,所述海绵垫有两个且分别粘接在鞋体内部的前后两侧面,所述软垫固定在鞋体内部的顶面,所述防滑垫放置在鞋体内部的底面,所述防滑垫为橡胶;

[0007] 其中,还包括松紧带,所述松紧带有两个且分别缝制在鞋体顶面的前后两侧。

[0008] 软垫和海绵垫可以对人员的脚面和跖骨处起到保护,而防滑垫的设置则可以防止人员行走时脚部滑动以增加其与鞋体之间的摩擦,从而防止脚面出现磨伤的问题,而配合松紧带则可以增加休闲鞋穿着的舒适性。

[0009] 进一步的,所述保护单元还包括鞋跟保护垫和防护条,所述鞋跟保护垫安装在鞋体内部的右侧,所述防护条有两个且分别固定在鞋口的内侧面,所述鞋跟保护垫和防护条均为硅胶,鞋跟保护垫和防护条可以对人员的脚跟和脚踝处起到保护,以减小磨伤的产生。

[0010] 进一步的,还包括透气孔、银离子层和织物内层,所述透气孔均匀开设在鞋体的前后两侧面,所述银离子层设在鞋体的内侧面,所述银离子层的内侧面粘接有织物内层,开设的透气孔可以增加休闲鞋的透气性,配合银离子层可以起到较好的抗菌和除臭作用。

[0011] 进一步的,还包括魔术母贴、魔术子贴和防水贴,所述魔术母贴有两个且分别固定在鞋体的前后两侧面,所述防水贴的内侧面固定有与魔术母贴对应贴合的魔术子贴,魔术母贴与魔术子贴贴合来对防水贴进行安装,这样在下雨时防止雨水经过透气孔进入。

[0012] 进一步的,还包括纤维布和缓冲底,所述纤维布设置在鞋跟的内部,所述纤维布为芳纶纤维,所述缓冲底固定在鞋跟的底面,所述缓冲底为橡胶发泡底,纤维布配合缓冲底可以有效的起到缓震效果,同时防止硬物穿刺造成脚底受伤。

[0013] 进一步的,还包括防撞头,所述防撞头插接在鞋体内部的左侧,所述防撞头为金属防护片,设置的防撞头可以防止脚指头与外部硬物撞击造成受伤的问题。

[0014] 与现有技术相比,本实用新型的有益效果是:本具有防磨脚功能的休闲鞋,具有以下好处:

[0015] 1、通过软垫和海绵垫可以对人员的脚面和跖骨处起到保护,而防滑垫的设置则可以防止人员行走时脚部滑动以增加其与鞋体之间的摩擦,从而防止脚面出现磨伤的问题,鞋跟保护垫和防护条可以对人员的脚跟和脚踝处起到保护,以减小磨伤的产生,而配合松紧带则可以增加休闲鞋穿着的舒适性。

[0016] 2、通过开设的透气孔可以增加休闲鞋的透气性,配合银离子层可以起到较好的抗菌和除臭作用,而纤维布配合缓冲底可以有效的起到缓震效果,同时防止硬物穿刺造成脚底受伤。

附图说明

[0017] 图1为本实用新型结构示意图;

[0018] 图2为本实用新型鞋体剖面结构示意图;

[0019] 图3为本实用新型鞋体结构示意图;

[0020] 图4为本实用新型鞋跟结构示意图。

[0021] 图中:1鞋跟、2保护单元、21海绵垫、22软垫、23防滑垫、24鞋跟保护垫、25防护条、3鞋体、4鞋口、5紧固鞋带、6松紧带、7透气孔、8银离子层、9织物内层、10魔术母贴、11魔术子贴、12防水贴、13纤维布、14缓冲底、15防撞头。

具体实施方式

[0022] 下面将结合本实用新型实施例中的附图,对本实用新型实施例中的技术方案进行清楚、完整地描述,显然,所描述的实施例仅仅是本实用新型一部分实施例,而不是全部的实施例。基于本实用新型中的实施例,本领域普通技术人员在没有做出创造性劳动前提下所获得的所有其他实施例,都属于本实用新型保护的范围。

[0023] 请参阅图1-4,本实施例提供一种技术方案:一种具有防磨脚功能的休闲鞋,包括鞋跟1和保护单元2;

[0024] 鞋跟1:顶面设有鞋体3,鞋体3顶面中部安装有紧固鞋带5,鞋体3顶面的右侧开设有鞋口4;

[0025] 保护单元2:包含海绵垫21、软垫22和防滑垫23,海绵垫21有两个且分别粘接在鞋体3内部的前后两侧面,软垫22固定在鞋体3内部的顶面,防滑垫23放置在鞋体3内部的底面,防滑垫23为橡胶,保护单元2还包括鞋跟保护垫24和防护条25,鞋跟保护垫24安装在鞋体3内部的右侧,防护条25有两个且分别固定在鞋口4的内侧面,鞋跟保护垫24和防护条25均为硅胶,鞋跟保护垫24和防护条25可以对人员的脚跟和脚踝处起到保护,以减小磨伤的产生;

[0026] 其中,还包括松紧带6,松紧带6有两个且分别缝制在鞋体3顶面的前后两侧,软垫22和海绵垫21可以对人员的脚面和跖骨处起到保护,而防滑垫23的设置则可以防止人员行走时脚部滑动以增加其与鞋体3之间的摩擦,从而防止脚面出现磨伤的问题,而配合松紧带6则可以增加休闲鞋穿着的舒适性,还包括透气孔7、银离子层8和织物内层9,透气孔7均匀开设在鞋体3的前后两侧面,银离子层8设在鞋体3的内侧面,银离子层8的内侧面粘接有织物内层9,开设的透气孔7可以增加休闲鞋的透气性,配合银离子层8可以起到较好的抗菌和除臭作用,还包括魔术母贴10、魔术子贴11和防水贴12,魔术母贴10有两个且分别固定在鞋体3的前后两侧面,防水贴12的内侧面固定有与魔术母贴10对应贴合的魔术子贴11,魔术母贴10与魔术子贴11贴合来对防水贴12进行安装,这样在下雨时防止雨水经过透气孔7进入,还包括纤维布13和缓冲底14,纤维布13设置在鞋跟1的内部,纤维布13为芳纶纤维,缓冲底14固定在鞋跟1的底面,缓冲底14为橡胶发泡底,纤维布13配合缓冲底14可以有效的起到缓震效果,同时防止硬物穿刺造成脚底受伤,还包括防撞头15,防撞头15插接在鞋体3内部的左侧,防撞头15为金属防护片,设置的防撞头15可以防止脚指头与外部硬物撞击造成受伤的问题。

[0027] 本实用新型提供的一种具有防磨脚功能的休闲鞋的工作原理如下:设置的软垫22和海绵垫21可以对人员的脚面和跖骨处起到保护,而防滑垫23的设置则可以防止人员行走时脚部滑动以增加其与鞋体3之间的摩擦,从而防止脚面出现磨伤的问题,鞋跟保护垫24和防护条25可以对人员的脚跟和脚踝处起到保护,以减小磨伤的产生,而配合松紧带6则可以增加休闲鞋穿着的舒适性,鞋体3表面开设的透气孔7可以增加休闲鞋的透气性,配合银离子层8可以起到较好的抗菌和除臭作用,而纤维布13配合缓冲底14可以有效的起到缓震效果,同时防止硬物穿刺造成脚底受伤,设置的防撞头15可以防止脚指头与外部硬物撞击造成受伤的问题。

[0028] 以上所述仅为本实用新型的实施例,并非因此限制本实用新型的专利范围,凡是利用本实用新型说明书及附图内容所作的等效结构或等效流程变换,或直接或间接运用在其它相关的技术领域,均同理包括在本实用新型的专利保护范围内。

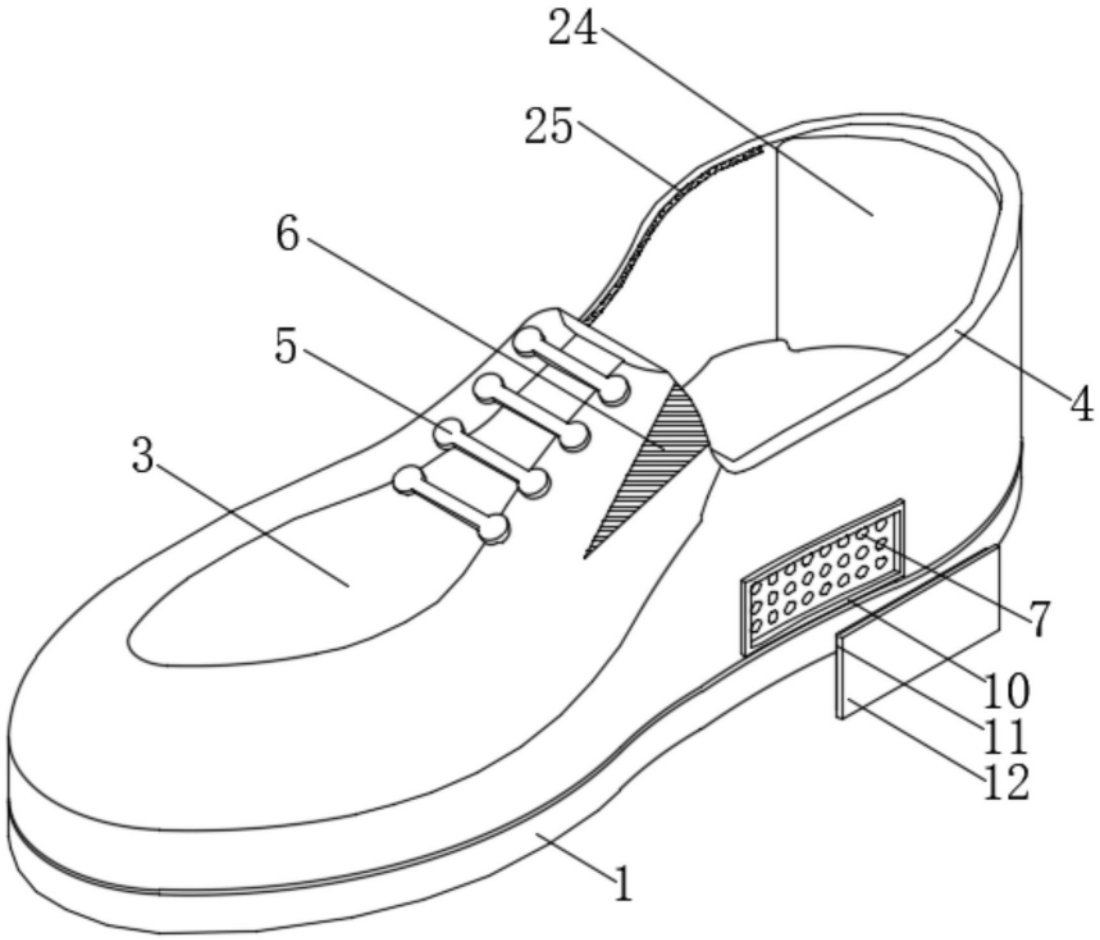

图1

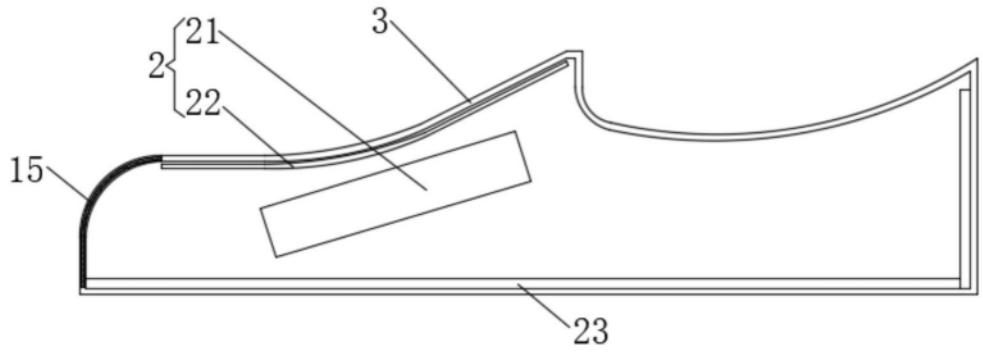

图2

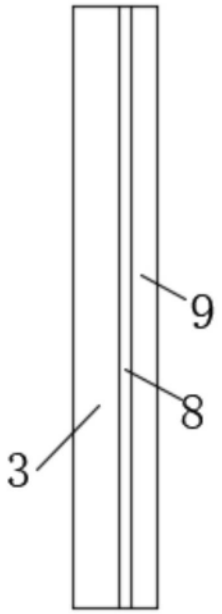

图3

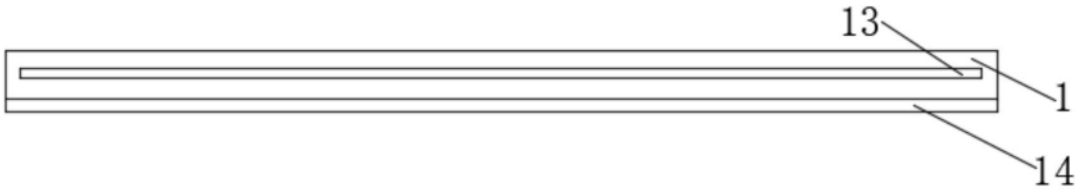

图4