(19)国家知识产权局

(12)实用新型专利

(10)授权公告号 CN 220762191 U
(45)授权公告日 2024.04.12

(21)申请号 202322543095.9

(22)申请日 2023.09.19

(73)专利权人 河南省驰通科技有限公司
地址 455000 河南省安阳市内黄县城关镇大兴路北段09号

(72)发明人 尹昊天

(74)专利代理机构 郑州博鳌纵横知识产权代理事务所(特殊普通合伙) 41165
专利代理师 屈慧丽

(51)Int.Cl.
B24B 29/04(2006.01)
B24B 55/06(2006.01)
B24B 55/12(2006.01)

权利要求书1页 说明书2页 附图2页

(54)实用新型名称

一种轮毂抛光用收尘装置

(57)摘要

本实用新型提供一种轮毂抛光用收尘装置，属于集尘领域。特别涉及一种轮毂抛光使用的收尘头。包括：抽气组件、管线、置于管线上的收尘头，抽气组件内设置有风机，且通过管线进行抽取，所述管线设置有多组，且和收尘头一一对应，收尘头为变截面设置，口部为扁平结构，通过在抛光头外侧形成弧形抽吸结构，对抛光头抛光形成的颗粒进行收集，并通过过滤芯进行拦截，形成回收，提高的收尘效率。

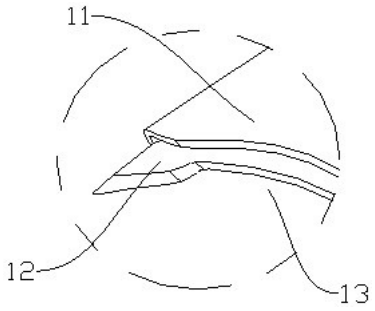

CN 220762191 U

1.一种轮毂抛光用收尘装置,包括:抽气组件、管线、置于管线上的收尘头,抽气组件内设置有风机,且通过管线进行抽取,其特征在于,所述管线设置有多组,且和收尘头一一对应,收尘头为变截面设置,且截面递减,收尘头口部为扁平结构。

2.根据权利要求1所述的一种轮毂抛光用收尘装置,其特征在于:所述收尘头包括主体壳(1),主体壳(1)一端设置有扁口端(11),另一端设置有连接套(3),连接套(3)内设置有螺纹,以和管线端部密封连接。

3.根据权利要求1所述的一种轮毂抛光用收尘装置,其特征在于:所述收尘头的扁口端(11)下沿设置有防护胶条(12),防护调节位于扁口端(11)两侧,且向下延伸,防护胶条(12)可拆卸置于收尘头上。

4.根据权利要求1所述的一种轮毂抛光用收尘装置,其特征在于:所述收尘头端部设置有弧形槽,所述弧形槽上下贯穿,防护胶条(12)贴合置于弧形槽内侧,且沿着弧形槽延伸至两侧。

5.根据权利要求2所述的一种轮毂抛光用收尘装置,其特征在于:所述连接套(3)内设置有限位环(31),过滤芯(2)置于连接套(3)内,且通过限位环(31)抵合限位。

6.根据权利要求1所述的一种轮毂抛光用收尘装置,其特征在于:所述管线为铜管,且可弯曲设置,铜管外侧壁对应设置有保护套。

7.根据权利要求5所述的一种轮毂抛光用收尘装置,其特征在于:所述过滤芯(2)为金属筛管结构,且和限位环(31)之间设置有密封结构。

一种轮毂抛光用收尘装置

技术领域

[0001] 本实用新型提供一种轮毂抛光用收尘装置,属于集尘领域。特别涉及一种轮毂抛光使用的收尘头。

背景技术

[0002] 目前,抛光是指利用机械、化学或电化学的作用,使工件表面粗糙度降低,以获得光亮、平整表面的加工方法,对轮毂抛光打磨处理的过程中,会产生一定的碎屑,需要对这些碎屑进行处理,通常处理方式通常采用除尘器对碎屑进行收集,但是现有的除尘器在实际使用过程中,除尘器的出料口与收集盒进料口之间容易堵塞,对碎屑收集的效果不好,且不能够形成多工位的抽吸收尘,公开号CN218534063U公开了一种适用于轮毂抛光打磨用的除尘器,包括箱体和吸尘泵主体,所述吸尘泵主体上固定安装有连接管,所述连接管的端部固定安装有吸尘罩,所述吸尘泵主体与箱体之间固定安装有进料斗,上述结构不能够同时和多组工位形成收尘,且不能够直接捕捉抛光头位置的灰尘。

实用新型内容

[0003] 本实用新型一种轮毂抛光用收尘装置,提供了一种通过扁平设置结构在抛光头外出形成弧形的抽吸设置,进行收尘的收尘头。结构简单,使用方便。

[0004] 本实用新型一种轮毂抛光用收尘装置是这样实现的,本实用新型一种轮毂抛光用收尘装置,包括:抽气组件、管线、置于管线上的收尘头,抽气组件内设置有风机,且通过管线进行抽取,所述管线设置有多组,且和收尘头一一对应,收尘头为变截面设置,口部为扁平结构;

[0005] 所述收尘头包括主体壳,主体壳一端设置有扁口端,另一端设置有连接套,连接套内设置有螺纹,以和管线端部密封连接;

[0006] 本实用新型一种轮毂抛光用收尘装置进一步的改进在于,所述收尘头的扁口端下沿设置有防护胶条,防护调节位于扁口端两侧,且向下延伸,防护胶条可拆卸置于收尘头上;

[0007] 本实用新型一种轮毂抛光用收尘装置进一步的改进在于,所述收尘头端部设置有弧形槽,所述弧形槽上下贯穿,防护胶条贴合置于弧形槽内侧,且沿着弧形槽延伸至两侧;

[0008] 本实用新型一种轮毂抛光用收尘装置进一步的改进在于,所述连接套内设置有限位环,过滤芯置于连接套内,且通过限位环抵合限位;

[0009] 本实用新型一种轮毂抛光用收尘装置进一步的改进在于,所述管线为铜管,且可弯曲设置,铜管外侧壁对应设置有保护套;

[0010] 本实用新型一种轮毂抛光用收尘装置进一步的改进在于,所述过滤芯为金属筛管结构,且和限位环之间设置有密封结构。

[0011] 本实用新型一种轮毂抛光用收尘装置,通过在抛光头外侧形成弧形抽吸结构,对抛光头抛光形成的颗粒进行收集,并通过过滤芯进行拦截,形成回收,提高的收尘效率。

附图说明

[0012] 图1为本实用新型一种轮毂抛光用收尘装置的立体结构图。

[0013] 图2为本实用新型一种轮毂抛光用收尘装置的防护胶条的局部放大图。

[0014] 图3为本实用新型一种轮毂抛光用收尘装置的结构示意图。

附图中：

[0015] 1、主体壳;2、过滤芯;3、连接套;11、扁口端;12、防护胶条;13、圆弧槽;31、限位环。

具体实施方式

[0016] 下面结合附图对本实用新型进一步说明。

[0017] 根据图1-3所示:本实用新型一种轮毂抛光用收尘装置是这样实现的,本实用新型一种轮毂抛光用收尘装置,包括:抽气组件、管线、置于管线上的收尘头,抽气组件内设置有风机,且通过管线进行抽取,所述管线设置有多组,且和收尘头一一对应,收尘头为变截面设置,口部为扁平结构;

[0018] 本实施例优选的,所述收尘头包括主体壳1,主体壳1一端设置有扁口端11,另一端设置有连接套3,连接套3内设置有螺纹,以和管线端部密封连接;

[0019] 本实施例优选的,所述收尘头的扁口端11下沿设置有防护胶条12,防护调节位于扁口端11两侧,且向下延伸,防护胶条12可拆卸置于收尘头上;

[0020] 本实施例优选的,所述收尘头端部设置有弧形槽,所述弧形槽上下贯穿,防护胶条12贴合置于弧形槽内侧,且沿着弧形槽延伸至两侧;

[0021] 本实施例优选的,所述连接套3内设置有限位环31,过滤芯2置于连接套3内,且通过限位环31抵合限位;

[0022] 本实施例优选的,所述管线为铜管,且可弯曲设置,铜管外侧壁对应设置有保护套;

[0023] 本实施例优选的,所述过滤芯2为金属筛管结构,且和限位环31之间设置有密封结构;

[0024] 本实施例优选的,所述连接套3可拆卸置于主体壳1上,且通过螺纹连接密封;

[0025] 通过连接套3和管线连接,且形成密封设置,通过抽气组件进行抽取,形成对应的抽吸,通过主体壳1贴合置于轮毂上,通过防护胶条12进行防护,避免轮毂表面磕碰,抽取时,通过扁口端11对抛光头回转形成抽吸,在抛光头外出进行环形的抽气除尘,过滤芯2对气流内夹杂的抛光颗粒进行对应的过滤设置,形成拦截便于回收,通过将收尘头拆下,取出过滤芯2,将过滤芯2内的拦截颗粒进行清除,形成回收再利用,达到对轮毂抛光进行收尘的目的。

[0026] 以上对本实用新型及其实施方式进行了描述,这种描述没有限制性,附图中所示的也只是本实用新型的实施方式之一,实际的结构并不局限于此。总而言之如果本领域的普通技术人员受其启示,在不脱离本实用新型创造宗旨的情况下,不经创造性的设计出与该技术方案相似的结构方式及实施例,均应属于本实用新型的保护范围。

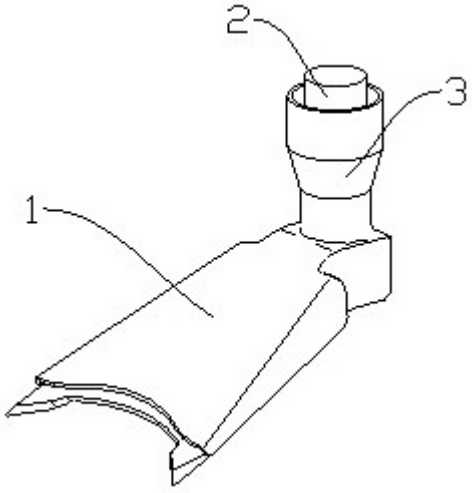

图 1

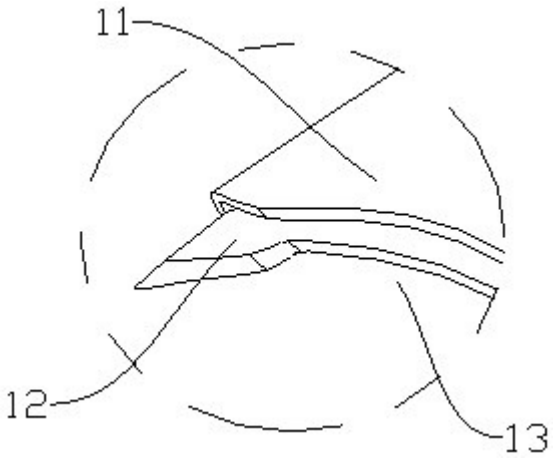

图 2

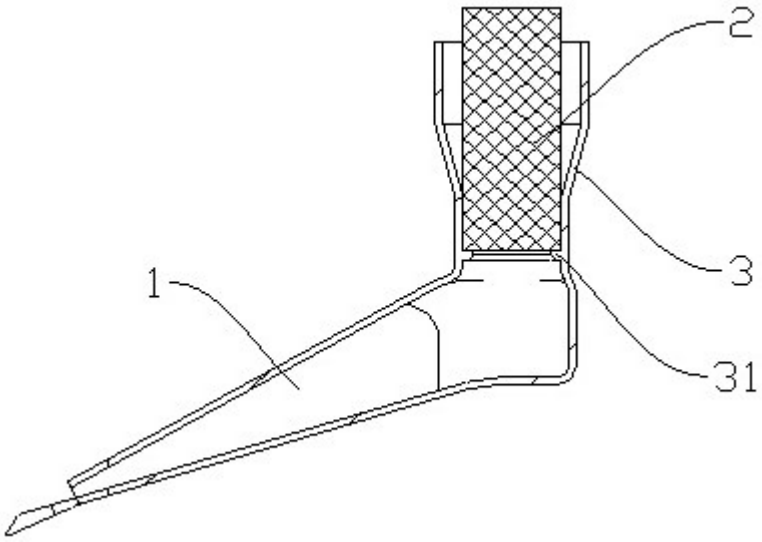

图 3