(19)国家知识产权局

(12)实用新型专利

(10)授权公告号 CN 217650108 U
(45)授权公告日 2022.10.25

(21)申请号 202221149141.6

(22)申请日 2022.05.13

(73)专利权人 四川泓江美欣环卫科技有限公司
地址 646000 四川省泸州市自贸区川南临港片区振兴路302号1栋2层

(72)发明人 张祖良

(74)专利代理机构 济南凳凳知识产权代理有限公司 37386
专利代理师 尹瑛瑛

(51)Int.Cl.
B65F 9/00(2006.01)
B30B 15/00(2006.01)
A61L 2/18(2006.01)

权利要求书1页 说明书3页 附图3页

(54)实用新型名称

一种效果好的水平式压缩式垃圾库

(57)摘要

本实用新型涉及垃圾库技术领域，且公开了一种效果好的水平式压缩式垃圾库，包括推动框，推动框上部固定连通有进料斗，进料斗上部设置有除臭机构，推动框内部固定连接有电动挤压杆，电动挤压杆右端固定连接有挤压板，推动框右侧活动连接有固定箱，除臭箱上部活动连接有盖板，除臭箱内部滑动连接有安装框，安装框内壁设置有多层吸附层，进料斗外侧固定连接有抽气泵。该效果好的水平式压缩式垃圾库，通过电动挤压杆带动挤压板将垃圾推进压缩箱内，在通过抽气泵，进气口多层的吸附层的设置，可以对臭味气体进行过滤，在通过安装框、拉手的设置，可以方便对多层吸附层的更换，从而达到了在快速压缩垃圾时对臭味进行吸附，提高环保性。

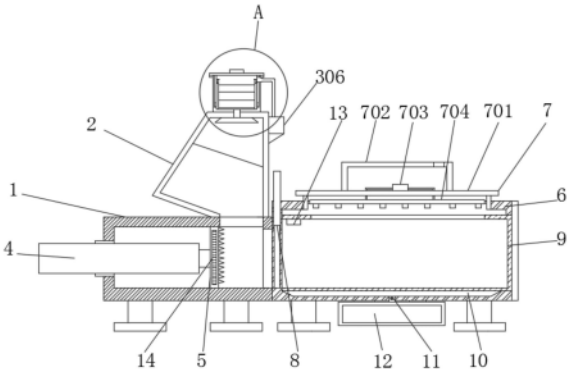

CN 217650108 U

1.一种效果好的水平式压缩式垃圾库,包括推动框(1),其特征在于:所述推动框(1)上部固定连通有进料斗(2),所述进料斗(2)上部设置有除臭机构(3),所述推动框(1)内部固定连接有电动挤压杆(4),所述电动挤压杆(4)右端固定连接有挤压板(5),所述推动框(1)右侧活动连接有固定箱(6),所述固定箱(6)上部设置有消毒机构(7),所述挤压板(5)外侧设置有清扫刷(14);

所述除臭机构(3)包括除臭箱(301)、盖板(302)、安装框(303)、吸附层(304)、进气口(305)、抽气泵(306),所述进料斗(2)上部固定连接有除臭箱(301),所述除臭箱(301)上部活动连接有盖板(302),所述除臭箱(301)内部滑动连接有安装框(303),所述安装框(303)内壁设置有多层吸附层(304),所述除臭箱(301)底部连通有进气口(305),所述进料斗(2)外侧固定连接有抽气泵(306)。

2.根据权利要求1所述的一种效果好的水平式压缩式垃圾库,其特征在于:所述消毒机构(7)包括安装板(701)、消毒液箱(702)、水泵(703)、喷洒板(704),所述固定箱(6)上表面固定连接有安装板(701),所述安装板(701)上部固定连接有消毒液箱(702),所述消毒液箱(702)内部设置有水泵(703),所述安装板(701)下部固定连接有喷洒板(704)。

3.根据权利要求1所述的一种效果好的水平式压缩式垃圾库,其特征在于:所述抽气泵(306)外侧固定连通有抽气管,且所述抽气管上端与除臭箱(301)内部连通,所述安装框(303)上部边缘固定拉手。

4.根据权利要求2所述的一种效果好的水平式压缩式垃圾库,其特征在于:所述水泵(703)外侧连通有水管,且所述水管下端与喷洒板(704)外部连通,所述固定箱(6)内部活动连接有压缩箱(9),所述压缩箱(9)上下部开设有漏孔。

5.根据权利要求4所述的一种效果好的水平式压缩式垃圾库,其特征在于:所述固定箱(6)左侧固定连接有伸缩门(8),所述压缩箱(9)内部设置有感应器(13)。

6.根据权利要求1所述的一种效果好的水平式压缩式垃圾库,其特征在于:所述固定箱(6)内部设置有排液仓(10),所述排液仓(10)底部开设有排液阀门(11),所述固定箱(6)底部固定连接有收集箱(12),所述排液阀门(11)下端与收集箱(12)内部连通。

一种效果好的水平式压缩式垃圾库

技术领域

[0001] 本实用新型涉及垃圾库技术领域，具体为一种效果好的水平式压缩式垃圾库。

背景技术

[0002] 随着人们生活水平不断提高，对环境条件的要求也日益提高，城乡传统意义的垃圾站已不能满足人们对高效、环保、节能低耗等新概念的要求，因此压缩式垃圾站的推广势在必行。压缩式垃圾中转站以其占地面积小，隐蔽性好，空间结构合理等优势。

[0003] 而现有的压缩式垃圾库可以快速对垃圾进行压缩收集，但是在垃圾的投放和压缩时，垃圾中臭味和难闻的气味却无法得到快速的消除，不仅会污染周围的空气，也会影响到工作人员的工作效率，会降低垃圾库的环保性。

实用新型内容

[0004] (一)解决的技术问题

[0005] 本实用新型针对现有技术的不足，本实用新型提供了一种效果好的水平式压缩式垃圾库，具备可以快速消除臭味，提高环保性，有利于提高工作人员的工作效率的优点，解决了无法消除臭味和难闻气味，造成周围空气污染，降低了环保性，且不利于工作人员日常工作的问题。

[0006] (二)技术方案

[0007] 为实现上述目的，提供如下技术方案：一种效果好的水平式压缩式垃圾库，包括推动框，推动框上部固定连通有进料斗，进料斗上部设置有除臭机构，推动框内部固定连接有电动挤压杆，电动挤压杆右端固定连接有挤压板，推动框右侧活动连接有固定箱，固定箱上部设置有消毒机构，挤压板外侧设置有清扫刷；

[0008] 除臭机构包括除臭箱、盖板、安装框、吸附层、进气口、抽气泵，进料斗上部固定连接有除臭箱，除臭箱上部活动连接有盖板，除臭箱内部滑动连接有安装框，安装框内壁设置有多层吸附层，除臭箱底部连通有进气口，进料斗外侧固定连接有抽气泵。

[0009] 优选的，消毒机构包括安装板、消毒液箱、水泵、喷洒板，固定箱上表面固定连接有安装板，安装板上部固定连接有消毒液箱，消毒液箱内部设置有水泵，安装板下部固定连接有喷洒板，通过水泵、消毒液箱、喷洒板的设置，可以快速对压缩箱内部进行清理和消毒。

[0010] 优选的，抽气泵外侧固定连通有抽气管，且抽气管上端与除臭箱内部连通，安装框上部边缘固定拉手，抽气泵与抽气管的设置，可以抽取进料斗内部的臭味，安装框上部拉手方便安装框的拿取。

[0011] 优选的，水泵外侧连通有水管，且水管下端与喷洒板外部连通，固定箱内部活动连接有压缩箱，压缩箱上下部开设有漏孔，通过水管的连通，喷洒板开始喷洒消毒液。

[0012] 优选的，固定箱左侧固定连接有伸缩门，压缩箱内部设置有感应器，伸缩门开始，压缩箱与推动框连通，通过感应器的设置，可以内部压缩的垃圾量进行感应。

[0013] 优选的，固定箱内部设置有排液仓，排液仓底部开设有排液阀门，固定箱底部固定

连接有收集箱，排液阀门下端与收集箱内部连通，通过排液仓、排液阀门、收集箱的设置，可以对污水和消毒液进行收集，方便集中的处理。

[0014] (三)有益效果

[0015] 与现有技术相比，本实用新型提供了一种效果好的水平式压缩式垃圾库，具备以下有益效果：

[0016] 1、该效果好的水平式压缩式垃圾库，通过电动挤压杆带动挤压板进行来回移动，将垃圾推进压缩箱内进行压缩，通过感应器的设置，可以内部压缩的垃圾量进行感应，在通过抽气泵，进气口多层的吸附层的设置，可以对臭味气体进行过滤，在通过安装框、拉手的设置，可以方便对多层吸附层的更换，从而达到了在快速压缩垃圾时对臭味进行吸附，为工作人员提供一个良好的工作环境，提高环保性。

[0017] 2、该效果好的水平式压缩式垃圾库，通过水泵、消毒液箱、喷洒板的设置，再配合清理刷的设置，可以快速对压缩箱内部进行清理和消毒，通过排液仓、排液阀门、收集箱的设置，可以对污水和消毒液进行收集，方便集中的处理，从而达到了对压缩箱内部进行快速消毒和清理，减少工人的工作量，提高工作效率。

附图说明

[0018] 图1为本实用新型主体剖视结构示意图；

[0019] 图2为本实用新型图1中A区域放大结构示意图；

[0020] 图3为本实用新型除臭箱立体结构示意图。

[0021] 图中：1、推动框；2、进料斗；3、除臭机构；301、除臭箱；302、盖板；303、安装框；304、吸附层；305、进气口；306、抽气泵；4、电动挤压杆；5、挤压板；6、固定箱；7、消毒机构；701、安装板；702、消毒液箱；703、水泵；704、喷洒板；8、伸缩门；9、压缩箱；10、排液仓；11、排液阀门；12、收集箱；13、感应器；14、清扫刷。

具体实施方式

[0022] 下面将结合实施例中的附图，对本实用新型实施例中的技术方案进行清楚、完整地描述，显然，所描述的实施例仅仅是一部分实施例，而不是全部的实施例。基于中的实施例，本领域普通技术人员在没有做出创造性劳动前提下所获得的所有其他实施例，都属于保护的范围。

[0023] 实施例1，如图1-3所示，一种效果好的水平式压缩式垃圾库，进料斗2与推动箱连通，然后伸缩门8打开，启动电动挤压杆4带动挤压板5进行移动，挤压板5将垃圾推动进压缩箱9内，通过感应器13的设置，可以对压缩的空间进行感应，在压缩箱9内部没有空间后，会发出警报，提醒工作人员停止投放垃圾，然后启动抽气泵306工作，开始抽取臭味，多层吸附层304开始对臭味进行吸附，当需要更换多层吸附层304时，打开盖板302，拉动拉手，将安装框303取出，可以快速对多层吸附层304进行更换。

[0024] 实施例2，如图1所示，电动挤压杆4带动挤压板5在压缩箱9内进行来回移动，挤压板5带动清扫刷14开始对压缩箱9内部进行清理，通过通过水泵703、消毒液箱702、喷洒板704的设置，对压缩箱9内部进行消毒，在通过排液仓10、排液阀门11、收集箱12的设置，可以对污水和消毒液进行收集，方便集中的处理。

[0025] 工作原理：一种效果好的水平式压缩式垃圾库，将垃圾投放进进料斗2内，垃圾会进入推动框1内，伸缩门8打开，使得推动框1与压缩箱9连通，然后启动电动挤压杆4工作，挤压板5会推动垃圾进入压缩箱9内，使得垃圾可以快速的被压缩，在压缩工作中，通过感应器13的设置，可以内部压缩的垃圾量进行感应，在压缩箱9内部没有压缩空间时，发生警报，从而可以停止投放垃圾，在投放垃圾时，启动抽气泵306，进气口305开始吸取进料斗2内的气体，经过多层的吸附层304的吸附，可以将气味中臭味和难闻的气体进行吸附和过滤，当需要更换多层吸附层304时，打开盖板302，然后手动向上拉动拉手，带动安装框303向上移动，快速对安装框303内部的多层吸附层304，从而达到了快速的消除臭味，提高一个良好的工作环境，且吸附层304可以快速进行更换，提高臭味消除的效率。

[0026] 被压缩垃圾的会产生污水，污水会通过漏孔流淌进排液仓10内，然后开启排液阀门11，污水会进入收集箱12内，便于对污水的快速处理，而压缩的垃圾被处理清理后，启动水泵703工作，消毒液箱702内的消毒液有喷洒板704喷洒至压缩箱9内，然后启动电动挤压杆4带动挤压板5在压缩箱9内部进行来回的移动，此时的清扫刷14可以对压缩箱9内壁进行清理和消毒，同样的消毒液会流进收集箱12内，从而达到了对垃圾污水的快速收，对压缩箱9进行快速消毒和清理，减少工人的工作量，提高工作效率。

[0027] 尽管已经示出和描述了本实用新型的实施例，对于本领域的普通技术人员而言，可以理解在不脱离的原理和精神的情况下可以对这些实施例进行多种变化、修改、替换和变型，该效果好的水平式压缩式垃圾库的范围由所附权利要求及其等同物限定。

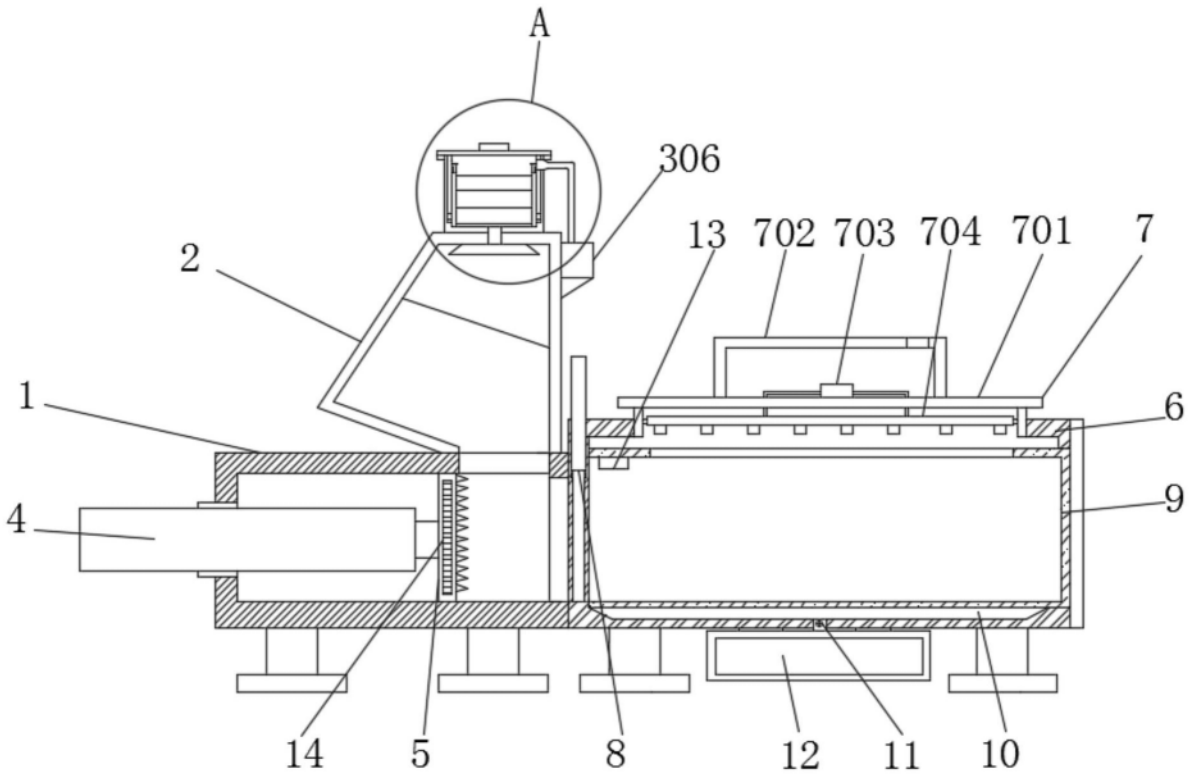

图1

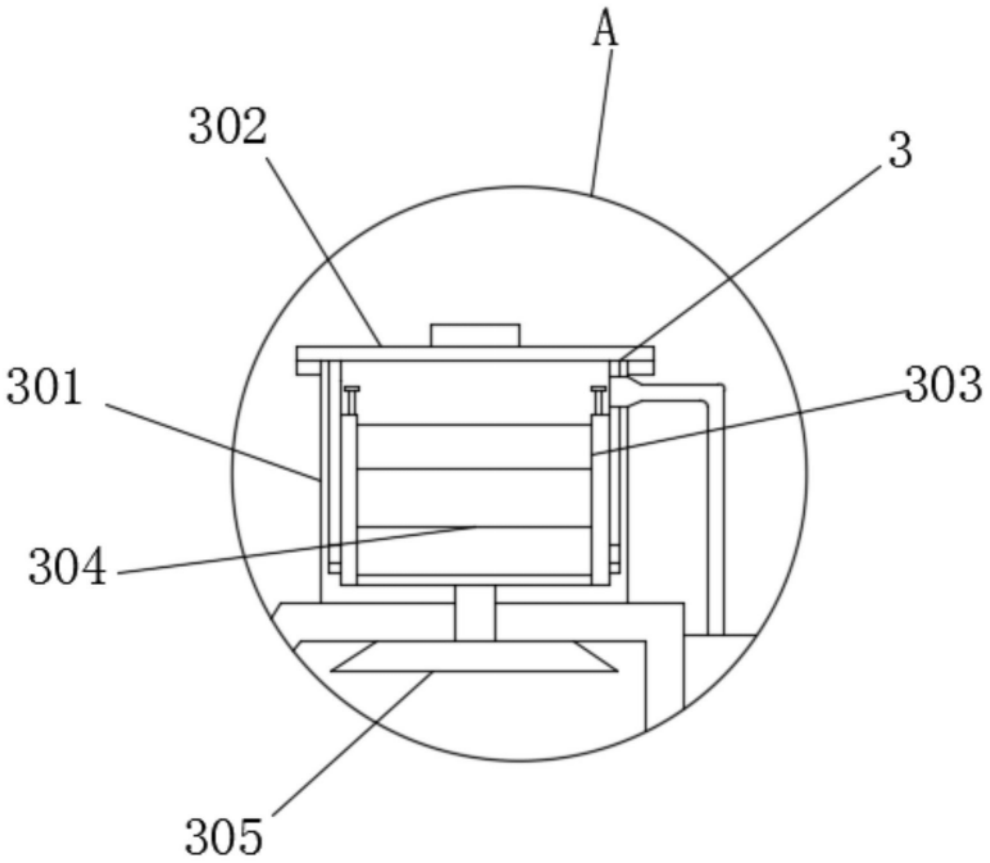

图2

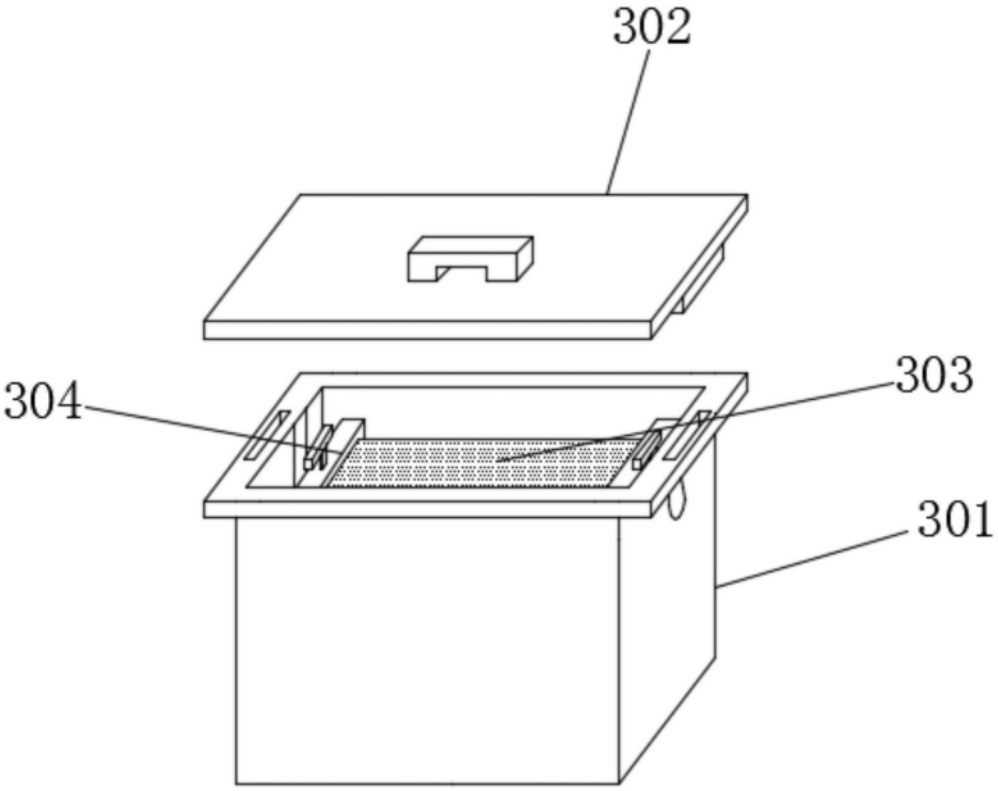

图3