(19)中华人民共和国国家知识产权局

(12)实用新型专利

(10)授权公告号 CN 215668244 U
(45)授权公告日 2022.01.28

(21)申请号 202121078276.3

(22)申请日 2021.05.19

(73)专利权人 番禺镀化研机械制造有限公司
地址 510000 广东省广州市南沙区横沥镇番中公路横沥段2号(横沥所)

(72)发明人 吴坤 沈铸

(74)专利代理机构 广州誉华专利代理事务所(普通合伙) 44712
代理人 罗丹

(51)Int.Cl.
C25D 5/00(2006.01)
C25D 21/06(2006.01)
C25D 21/16(2006.01)

权利要求书1页 说明书3页 附图1页

(54)实用新型名称

一种电镀件解胶催化装置

(57)摘要

本实用新型涉及解胶催化装置技术领域，且公开了一种电镀件解胶催化装置，包括底座以及固定设置在其上表面的第一罐体和第二罐体，所述第一罐体的内部设有电镀解胶液，所述第二罐体的顶部通过立柱固定设有过滤箱，所述第一罐体的底部固定设有抽液泵，所述抽液泵的输出端固定设有抽液管，所述抽液管的另一端与过滤箱的左侧壁顶部连通设置，所述过滤箱的内部固定设有两个上下分布设置的第一过滤网和第二过滤网，所述过滤箱的内部还设有搅拌机构，所述过滤箱的底部开设有出液口。本实用新型能够将电镀解胶液内部的杂质进行过滤，同时使得电镀件与电镀解胶液全面接触，起到了较好的电镀催化的作用。

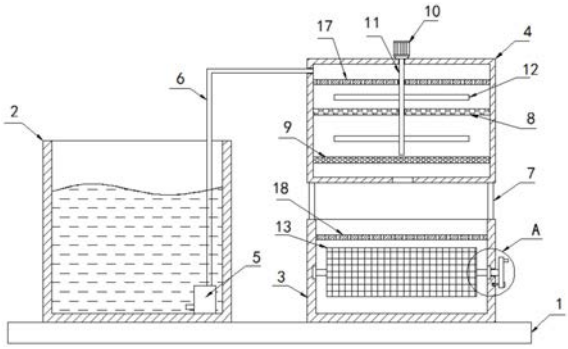

CN 215668244 U

1.一种电镀件解胶催化装置，包括底座(1)以及固定设置在其上表面的第一罐体(2)和第二罐体(3)，其特征在于，所述第一罐体(2)的内部设有电镀解胶液，所述第二罐体(3)的顶部通过立柱(7)固定设有过滤箱(4)，所述第一罐体(2)的底部固定设有抽液泵(5)，所述抽液泵(5)的输出端固定设有抽液管(6)，所述抽液管(6)的另一端与过滤箱(4)的左侧壁顶部连通设置，所述过滤箱(4)的内部固定设有两个上下分布设置的第一过滤网(8)和第二过滤网(9)，所述过滤箱(4)的内部还设有搅拌机构，所述过滤箱(4)的底部开设有出液口。

2.根据权利要求1所述的一种电镀件解胶催化装置，其特征在于，所述搅拌机构包括减速电机(10)、搅拌轴(11)和搅拌叶(12)，所述减速电机(10)固定设置于过滤箱(4)的顶部，所述搅拌轴(11)固定设置于减速电机(10)的输出轴，且搅拌轴(11)呈穿过第一过滤网(8)和第二过滤网(9)的内部设置，所述搅拌叶(12)固定设置于搅拌轴(11)的轴壁上。

3.根据权利要求1所述的一种电镀件解胶催化装置，其特征在于，所述第二罐体(3)的内部设有盛装笼(13)，所述盛装笼(13)的左右两侧均通过转轴(14)转动设置于第二罐体(3)的内部，位于右侧所述转轴(14)的端部延伸至第二罐体(3)的外部并固定设有摇盘(15)，所述摇盘(15)的侧壁设置于第二罐体(3)插接的插销(16)。

4.根据权利要求1所述的一种电镀件解胶催化装置，其特征在于，所述过滤箱(4)的内部上侧固定设有第一分流盘(17)。

5.根据权利要求1所述的一种电镀件解胶催化装置，其特征在于，所述第二罐体(3)的内部上侧固定设有第二分流盘(18)。

6.根据权利要求1所述的一种电镀件解胶催化装置，其特征在于，所述第一过滤网(8)的网孔直径大于第二过滤网(9)的网孔直径。

一种电镀件解胶催化装置

技术领域

[0001] 本实用新型涉及解胶催化装置技术领域，尤其涉及一种电镀件解胶催化装置。

背景技术

[0002] 目前的电镀件需要对其表面进行解胶处理，因此会使用到电镀解胶液，而且目前制备出来的电镀解胶液由于其内部的杂质较多，容易影响对电镀件的解胶效果，同时电镀件一般都是静止在电镀解胶液内部的，无法使得电镀件与电镀解胶液全面接触，降低了电镀解胶的效率。为此，本实用新型提出了一种电镀件解胶催化装置。

实用新型内容

[0003] 本实用新型的目的是为了解决现有技术中电镀解胶液由于其内部的杂质较多，容易影响对电镀件的解胶效果，同时电镀件一般都是静止在电镀解胶液内部的，无法使得电镀件与电镀解胶液全面接触，降低了电镀解胶的效率的问题，而提出的一种电镀件解胶催化装置。

[0004] 为了实现上述目的，本实用新型采用了如下技术方案：

[0005] 一种电镀件解胶催化装置，包括底座以及固定设置在其上表面的第一罐体和第二罐体，所述第一罐体的内部设有电镀解胶液，所述第二罐体的顶部通过立柱固定设有过滤箱，所述第一罐体的底部固定设有抽液泵，所述抽液泵的输出端固定设有抽液管，所述抽液管的另一端与过滤箱的左侧壁顶部连通设置，所述过滤箱的内部固定设有两个上下分布设置的第一过滤网和第二过滤网，所述过滤箱的内部还设有搅拌机构，所述过滤箱的底部开设有出液口。

[0006] 优选的，所述搅拌机构包括减速电机、搅拌轴和搅拌叶，所述减速电机固定设置于过滤箱的顶部，所述搅拌轴固定设置于减速电机的输出轴，且搅拌轴呈穿过第一过滤网和第二过滤网的内部设置，所述搅拌叶固定设置于搅拌轴的轴壁上。

[0007] 优选的，所述第二罐体的内部设有盛装笼，所述盛装笼的左右两侧均通过转轴转动设置于第二罐体的内部，位于右侧所述转轴的端部延伸至第二罐体的外部并固定设有摇盘，所述摇盘的侧壁设置于第二罐体插接的插销。

[0008] 优选的，所述过滤箱的内部上侧固定设有第一分流盘。

[0009] 优选的，所述第二罐体的内部上侧固定设有第二分流盘。

[0010] 优选的，所述第一过滤网的网孔直径大于第二过滤网的网孔直径。

[0011] 与现有技术相比，本实用新型提供了一种电镀件解胶催化装置，具备以下有益效果：

[0012] 1、该电镀件解胶催化装置，通过设置在过滤箱内部的第一过滤网、第二过滤网、减速电机、搅拌轴和搅拌叶，第一过滤网、和第二过滤网能够完成对电镀解胶液进行多次过滤，降低了其内部含有的杂质，减速电机、搅拌轴和搅拌叶能够将电镀解胶液搅拌，提高其过滤的效果，从而能够对电镀件的解胶催化的作用，提高了解胶的效率。

[0013] 2、该电镀件解胶催化装置，通过设置在第二罐体内部的盛装笼和转轴，能够将电镀件托起，使得电镀件的侧壁与电镀解胶液全面接触，从而起到了解胶催化的作用。

[0014] 该装置中未涉及部分均与现有技术相同或可采用现有技术加以实现，本实用新型能够将电镀解胶液内部的杂质进行过滤，同时使得电镀件的侧壁与电镀解胶液全面接触，起到了较好的电镀催化的作用。

附图说明

[0015] 图1为本实用新型提出的一种电镀件解胶催化装置的结构示意图；

[0016] 图2为图1中局部A部分的结构放大图。

[0017] 图中：1底座、2第一罐体、3第二罐体、4过滤箱、5抽液泵、6抽液管、7立柱、8第一过滤网、9第二过滤网、10减速电机、11搅拌轴、12搅拌叶、13盛装笼、14转轴、15摇盘、16插销、17第一分流盘、18第二分流盘。

具体实施方式

[0018] 下面将结合本实用新型实施例中的附图，对本实用新型实施例中的技术方案进行清楚、完整地描述，显然，所描述的实施例仅仅是本实用新型一部分实施例，而不是全部的实施例。

[0019] 在本实用新型的描述中，需要理解的是，术语“上”、“下”、“前”、“后”、“左”、“右”、“顶”、“底”、“内”、“外”等指示的方位或位置关系为基于附图所示的方位或位置关系，仅是为了便于描述本实用新型和简化描述，而不是指示或暗示所指的装置或元件必须具有特定的方位、以特定的方位构造和操作，因此不能理解为对本实用新型的限制。

[0020] 参照图1-2，一种电镀件解胶催化装置，包括底座1以及固定设置在其上表面的第一罐体2和第二罐体3，第一罐体2的内部设有电镀解胶液，第二罐体3的顶部通过立柱7固定设有过滤箱4，第一罐体2的底部固定设有抽液泵5，抽液泵5的输出端固定设有抽液管6，抽液管6的另一端与过滤箱4的左侧壁顶部连通设置，过滤箱4的内部固定设有两个上下分布设置的第一过滤网8和第二过滤网9，过滤箱4的内部还设有搅拌机构，过滤箱4的底部开设有出液口。

[0021] 搅拌机构包括减速电机10、搅拌轴11和搅拌叶12，减速电机10固定设置于过滤箱4的顶部，搅拌轴11固定设置于减速电机10的输出轴，且搅拌轴11呈穿过第一过滤网8和第二过滤网9的内部设置，搅拌叶12固定设置于搅拌轴11的轴壁上。

[0022] 第二罐体3的内部设有盛装笼13，盛装笼13的左右两侧均通过转轴14转动设置于第二罐体3的内部，位于右侧转轴14的端部延伸至第二罐体3的外部并固定设有摇盘15，摇盘15的侧壁设置于第二罐体3插接的插销16。

[0023] 过滤箱4的内部上侧固定设有第一分流盘17，能够使得电镀解胶液均匀的喷洒在过滤箱4的内部。

[0024] 第二罐体3的内部上侧固定设有第二分流盘18，能够使得电镀解胶液均匀的喷洒在第二罐体3的内部。

[0025] 第一过滤网8的网孔直径大于第二过滤网9的网孔直径，能够保证第一过滤网8将较大的杂质过滤，第二过滤网9将较小的杂质过滤。

[0026] 本实用新型中，使用时，工作人员先通过酸性双色料电镀解胶技术，制备新的酸性双色料电镀解胶液，向容器加入水80-120份，加热至60-100C，加入草酸50-80份和氨基碳酸30-40份，保持温度在60-100℃进行搅拌，搅拌速度为35-45r/min，持续30-40分钟，加入双氢水10-20份，搅拌20-30分钟，速度为60-80r/min，同时加热容器温度为30-50℃，加入乙二胺四乙酸6-10份并加入20-40份的水，保持容器20-30℃条件下搅拌15-25分钟，速度为20-30r/min，搅拌10-20分钟，便可完成制备，减少电镀工序，降低解胶成本，然后将电镀件放在第二管体3内部的盛装笼13的内部，打开抽液泵5工作将电镀解胶液抽入至过滤箱4的内部，使得电镀解胶液通过第一过滤网8和第二过滤网9将其内部的杂质过滤掉，同时打开减速电机10工作，减速电机10带动搅拌轴11和搅拌叶12旋转对电镀解胶液进行混动搅拌，加快其过滤效果，过滤后的电镀解胶液流入第二罐体3内部的盛装笼13的内，工作人员再转动摇盘15使得盛装笼13通过转轴14在第二罐体3的内部摆动，使得电镀解胶液与盛装笼13内部的电镀件全面接触，从而起到了解胶催化的作用。

[0027] 以上所述，仅为本实用新型较佳的具体实施方式，但本实用新型的保护范围并不局限于此，任何熟悉本技术领域的技术人员在本实用新型揭露的技术范围内，根据本实用新型的技术方案及其实用新型构思加以等同替换或改变，都应涵盖在本实用新型的保护范围之内。

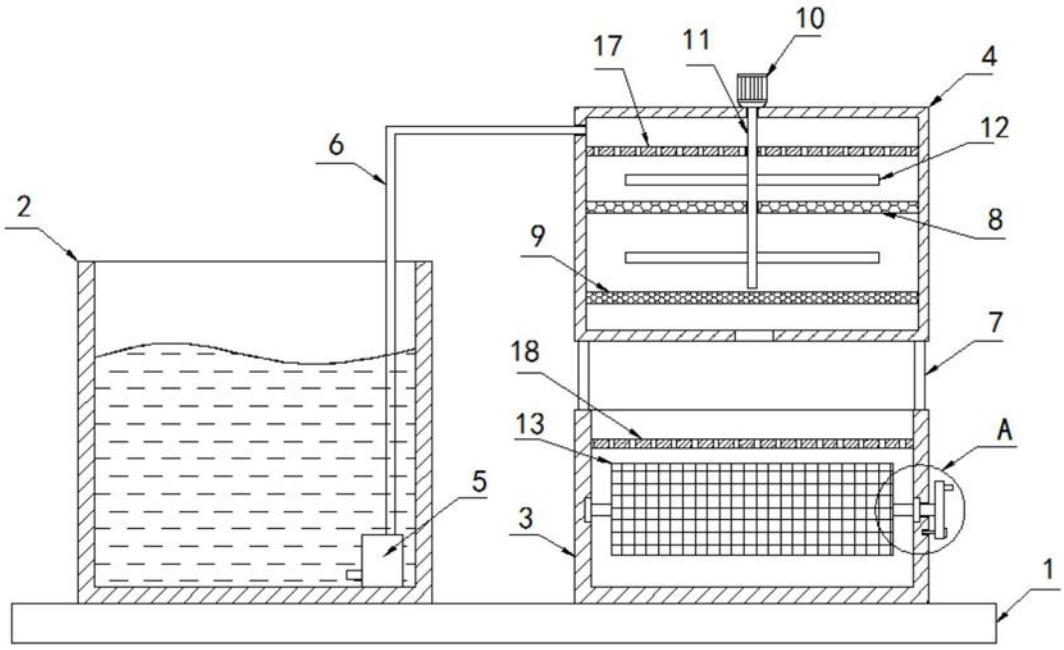

图1

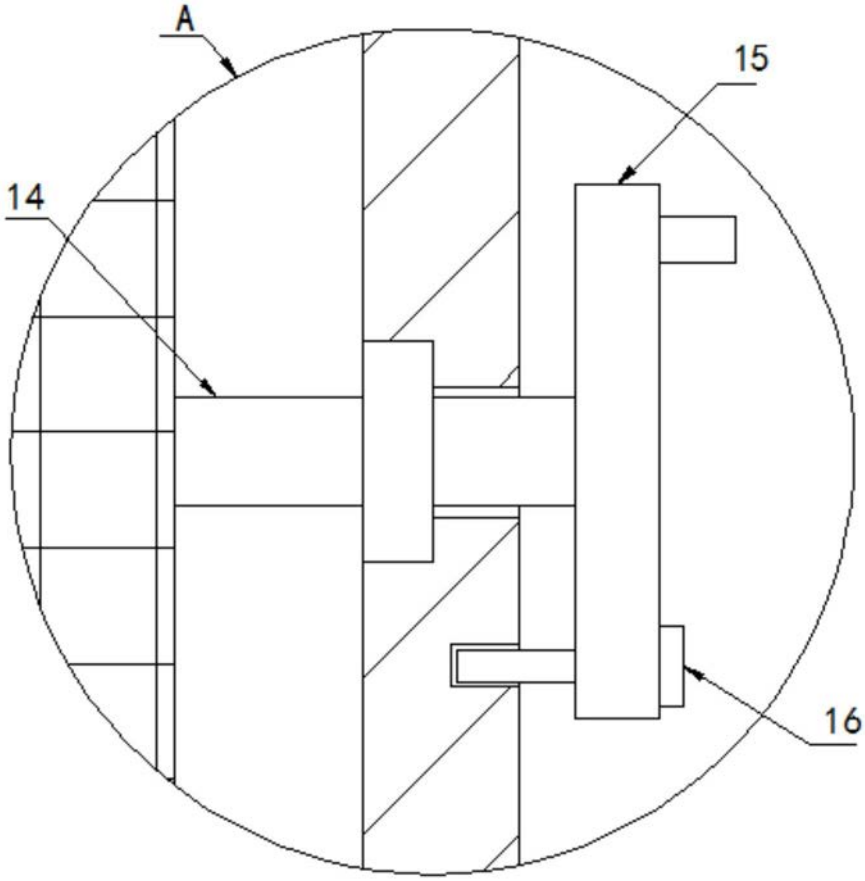

图2