(19)中华人民共和国国家知识产权局

(12)实用新型专利

(10)授权公告号 CN 201683462 U
(45)授权公告日 2010.12.29

(21)申请号 201020220818.1

(22)申请日 2010.05.31

(73)专利权人 柴增胜
地址 311400 浙江省富阳市琵琶墩83号信箱

(72)发明人 柴增胜

(51)Int.Cl.
A47C 17/00(2006.01)

权利要求书 1 页 说明书 1 页 附图 1 页

(54)实用新型名称

一种低靠背长沙发

(57)摘要

本实用新型属沙发制作技术领域，涉及一种低靠背长沙发。包括基板、脚、坐面、扶手、靠背挡、靠背，基板为长方形木板面，脚为圆木柱形状，坐面、靠背均为用木板、弹簧、海绵作内衬外包皮面料而成，坐面呈长方形厚垫面状，靠背呈长方形薄靠面状，扶手由上大下小两只内衬海绵外包皮面料而成的枕头状垫面所构成，靠背挡为长方形木板面，基板平置下部，四只脚置基板底面四角位置，坐面平置基板上面，两扶手分别固联坐面上面左右两边位置，靠背挡立置后方且下部内侧与基板、坐面后侧固联，靠背立置靠背挡正面位置且与其固联。本实用新型具有如下优点：坐着舒适、大方。

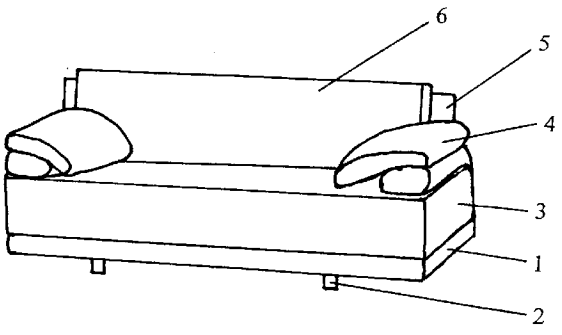

CN 201683462 U

1. 一种低靠背长沙发，其特征在于：包括基板、脚、坐面、扶手、靠背挡、靠背，基板为长方形木板面，脚为圆木柱形状，坐面、靠背均为用木板、弹簧、海棉作内衬外包皮面料而成，坐面呈长方形厚垫面状，靠背呈长方形薄靠面状，扶手由上大下小两只内衬海棉外包皮面料而成的枕头状垫面所构成，靠背挡为长方形木板面，基板平置下部，四只脚置基板底面四角位置，坐面平置基板上面，两扶手分别固联坐面上面左右两边位置，靠背挡立置后方且下部内侧与基板、坐面后侧固联，靠背立置靠背挡正面位置且与其固联。

一种低靠背长沙发

技术领域：

[0001] 本实用新型属沙发制作技术领域，涉及一种低靠背长沙发。

背景技术：

[0002] 沙发是居室的用具，在现代家庭中，沙发不仅供人们休息，而且也是居室的装饰品。现有沙发虽然式样较多，但在外形美观及个性化方面还是存在不足。

发明内容：

[0003] 本实用新型的目的是给人们提供一种低靠背长沙发。

[0004] 本实用新型所采用的技术方案：

[0005] 一种低靠背长沙发，包括基板、脚、坐面、扶手、靠背挡、靠背，基板为长方形木板面，脚为圆木柱形状，坐面、靠背均为用木板、弹簧、海棉作内衬外包皮面料而成，坐面呈长方形厚垫面状，靠背呈长方形薄靠面状，扶手由上大下小两只内衬海棉外包皮面料而成的枕头状垫面所构成，靠背挡为长方形木板面，基板平置下部，四只脚置基板底面四角位置，坐面平置基板上面，两扶手分别固联坐面上面左右两边位置，靠背挡立置后方且下部内侧与基板、坐面后侧固联，靠背立置靠背挡正面位置且与其固联。

[0006] 本实用新型具有如下优点：坐着舒适、大方。

附图说明：

[0007] 图 1 为低靠背长沙发结构示意图，其标记说明：基板 1，脚 2，坐面 3，扶手 4，靠背挡 5，靠背 6

具体实施方式：

[0008] 下面结合附图对本实用新型作进一步说明：

[0009] 一种低靠背长沙发，包括基板 1、脚 2、坐面 3、扶手 4、靠背挡 5、靠背 6，基板 1 为长方形木板面，脚 2 为圆木柱形状，坐面 3、靠背 6 均为用木板、弹簧、海棉作内衬外包皮面料而成，坐面 3 呈长方形厚垫面状，靠背 6 呈长方形薄靠面状，扶手 4 由上大下小两只内衬海棉外包皮面料而成的枕头状垫面所构成，靠背挡 5 为长方形木板面，基板 1 平置下部，四只脚 2 置基板 1 底面四角位置，坐面 3 平置基板 1 上面，两扶手 4 分别固联坐面 3 上面左右两边位置，靠背挡 5 立置后方且下部内侧与基板 1、坐面 3 后侧固联，靠背 6 立置靠背挡 5 正面位置且与其固联。

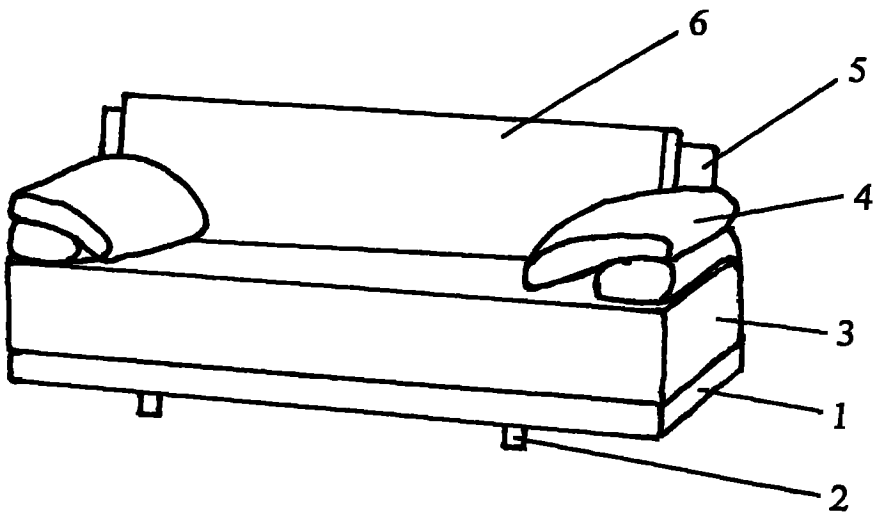

图 1