(19)中华人民共和国国家知识产权局

(12)发明专利申请

(10)申请公布号 CN 114287769 A
(43)申请公布日 2022.04.08

(21)申请号 202210092457.4

(22)申请日 2022.01.26

(71)申请人 郑雨阳
地址 510000 广东省广州市番禺区石碁镇岐山南路10号首层132号

(72)发明人 郑雨阳

(51)Int.Cl.
A47C 17/86(2006.01)
A47C 17/13(2006.01)
A61H 15/00(2006.01)

权利要求书1页 说明书4页 附图4页

(54)发明名称

一种多功能按摩沙发

(57)摘要

本发明公开了一种多功能按摩沙发，涉及家具技术领域。该多功能按摩沙发，包括手扶式支撑腿，所述手扶式支撑腿共有两个，且两个所述手扶式支撑腿之间固定有沙发座，所述沙发座的一侧铰接有沙发背板，所述沙发座的另一端铰接有腿托板，所述腿托板的左侧壁上固定有胶体气囊。该多功能按摩沙发，通过控制开关一控制液压控制器工作，通过液压杆一控制沙发背板顺时针转动，通过液压杆二控制腿托板顺时针转动，与此同时，由于腿托板的转动，通过连动杆控制压板顺时针转动，从而挤压胶体气囊，使其向反方向膨胀，来支撑使用人员的腿部，此时腿托板、沙发座与沙发背板呈相对水平状态，提升休息人员的使用舒适性。

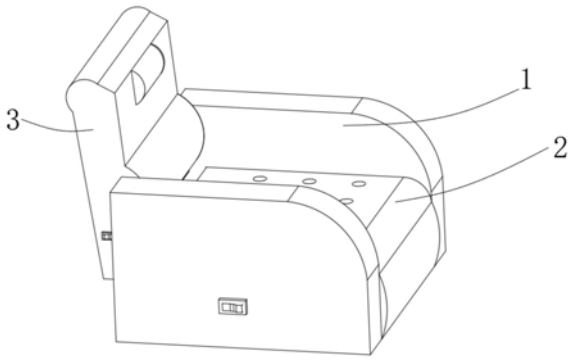

CN 114287769 A

1.一种多功能按摩沙发,包括手扶式支撑腿(1),其特征在于:所述手扶式支撑腿(1)共有两个,且两个所述手扶式支撑腿(1)之间固定有沙发座(2),所述沙发座(2)的一侧铰接有沙发背板(3),所述沙发座(2)的另一端铰接有腿托板(4),所述腿托板(4)的左侧壁上固定有胶体气囊(41),所述腿托板(4)的内部转动连接有压板(42),所述腿托板(4)的内部滑动连接有连动杆(43),所述连动杆(43)的右侧固定在沙发座(2)的底部,所述沙发座(2)的底部固定有保护外壳(5),所述保护外壳(5)的内部固定有液压控制器(51),所述液压控制器(51)的内部固定有液压仓(52),所述液压仓(52)的一端滑动连接有液压杆一且液压杆一与沙发背板(3)底部固定,所述液压仓(52)的另一端滑动连接有液压杆二且液压杆二与腿托板(4)右侧固定。

2.根据权利要求1所述的一种多功能按摩沙发,其特征在于:所述沙发背板(3)的左侧自下而上依次固定有弹性腰托(31)、弹性头枕(32),所述沙发背板(3)的内部下端固定有旋转电机(33),所述沙发背板(3)的内部自下而上依次转动连接有旋杆一(34)、旋杆二(35),所述旋杆一(34)的表面对称固定有两个弹性按摩球(36),所述旋杆二(35)的表面固定有两个撞击块,所述沙发背板(3)的内部上端固定有支撑板(37),所述支撑板(37)的内部贯穿且滑动连接有两个对称的活动杆(38),两个所述活动杆(38)靠近弹性头枕(32)的一端固定有球形按摩球。

3.根据权利要求2所述的一种多功能按摩沙发,其特征在于:所述活动杆(38)通过弹片与支撑板(37)弹性滑动连接,所述旋杆一(34)与旋杆二(35)分别通过传动带一、传动带二与旋转电机(33)输出转杆传动连接。

4.根据权利要求2所述的一种多功能按摩沙发,其特征在于:所述弹性腰托(31)的内壁地方固定有清理装置(39),所述清理装置(39)包括挤压气囊(391),所述挤压气囊(391)的顶端固定有带单向阀的喷气管,所述挤压气囊(391)的底部固定有带单向阀的吸尘管道,所述挤压气囊(391)与吸尘管道的连接处右侧固定有导向板(392),所述挤压气囊(391)的内壁左侧固定有集污仓(393),所述集污仓(393)上铰接有顶板(394),所述顶板(394)的底部通过弹性压板(395)与集污仓(393)弹性连接。

5.根据权利要求4所述的一种多功能按摩沙发,其特征在于:所述导向板(392)内开设有多个内设过滤网的通风口,喷气管与吸尘管道内的单向阀方向均为气体可自下而上流动。

6.根据权利要求1所述的一种多功能按摩沙发,其特征在于:所述沙发座(2)的上表面开设有多个通风口,所述沙发座(2)的内部固定有多喷气口式喷气管道(21),所述沙发座(2)的内部滑动连接有挡尘板(22),所述挡尘板(22)与沙发座(2)内壁之间设置有弹性气囊(23),所述挡尘板(22)的右侧固定在沙发背板(3)的外壁上,所述弹性气囊(23)与多喷气口式喷气管道(21)连通,且多喷气口式喷气管道(21)的多个喷气口均位于沙发座(2)的上表面开设的多个通风口内部。

7.根据权利要求2所述的一种多功能按摩沙发,其特征在于:所述手扶式支撑腿(1)的侧面设置有控制开关一与控制开关二,控制开关一与液压控制器(51)电性连接,控制开关二与旋转电机(33)电性连接。

一种多功能按摩沙发

技术领域

[0001] 本发明涉及家具技术领域，具体为一种多功能按摩沙发。

背景技术

[0002] 沙发为一种装有软垫的多座位椅子。装有弹簧或厚泡沫塑料等的靠背椅，两边有扶手，是软装家具的一种。沙发的起源可追溯到公元前2000年左右的古埃及，但真正意义的软包沙发则出现于十六世纪末至十七世纪初。

[0003] 现有的可调节沙发，为了外观整体美观，会将腿托设计的较为平整，导致腿托在抬升后，无法很好的支撑使用人员的腿部，导致使用体验极差，影响沙发整体的使用舒适性。

发明内容

[0004] 针对现有技术的不足，本发明提供了一种多功能按摩沙发，解决了上述背景技术中提出的问题。为实现以上目的，本发明通过以下技术方案予以实现：一种多功能按摩沙发，包括手扶式支撑腿，所述手扶式支撑腿共有两个，且两个所述手扶式支撑腿之间固定有沙发座，所述沙发座的一侧铰接有沙发背板，所述沙发座的另一端铰接有腿托板，所述腿托板的左侧壁上固定有胶体气囊，所述腿托板的内部转动连接有压板，所述腿托板的内部滑动连接有连动杆，所述连动杆的右侧固定在沙发座的底部，所述沙发座的底部固定有保护外壳，所述保护外壳的内部固定有液压控制器，所述液压控制器的内部固定有液压仓，所述液压仓的一端滑动连接有液压杆一且液压杆一与沙发背板底部固定，所述液压仓的另一端滑动连接有液压杆二且液压杆二与腿托板右侧固定。

[0005] 优选的，所述沙发背板的左侧自下而上依次固定有弹性腰托、弹性头枕，所述沙发背板的内部下端固定有旋转电机，所述沙发背板的内部自下而上依次转动连接有旋杆一、旋杆二，所述旋杆一的表面对称固定有两个弹性按摩球，所述旋杆二的表面固定有两个撞击块，所述沙发背板的内部上端固定有支撑板，所述支撑板的内部贯穿且滑动连接有两个对称的活动杆，两个所述活动杆靠近弹性头枕的一端固定有球形按摩球。

[0006] 优选的，所述活动杆通过弹片与支撑板弹性滑动连接，所述旋杆一与旋杆二分别通过传动带一、传动带二与旋转电机输出转杆传动连接。

[0007] 优选的，所述弹性腰托的内壁地方固定有清理装置，所述清理装置包括挤压气囊，所述挤压气囊的顶端固定有带单向阀的喷气管，所述挤压气囊的底部固定有带单向阀的吸尘管道，所述挤压气囊与吸尘管道的连接处右侧固定有导向板，所述挤压气囊的内壁左侧固定有集污仓，所述集污仓上铰接有顶板，所述顶板的底部通过弹性压板与集污仓弹性连接。

[0008] 优选的，所述导向板内开设有多个内设过滤网的通风口，喷气管与吸尘管道内的单向阀方向均为气体可自下而上流动。

[0009] 优选的，所述沙发座的上表面开设有多个通风口，所述沙发座的内部固定有多喷气口式喷气管道，所述沙发座的内部滑动连接有挡尘板，所述挡尘板与沙发座内壁之间设

置有弹性气囊，所述挡尘板的右侧固定在沙发背板的外壁上，所述弹性气囊与多喷气口式喷气管道连通，且多喷气口式喷气管道的多个喷气口均位于沙发座的上表面开设的多个通风口内部。

[0010] 优选的，所述手扶式支撑腿的侧面设置有控制开关一与控制开关二，控制开关一与液压控制器电性连接，控制开关二与旋转电机电性连接。

[0011] 本发明提供了一种多功能按摩沙发。具备以下有益效果：

[0012] (1)、该多功能按摩沙发，通过控制开关一控制液压控制器工作，通过液压杆一控制沙发背板顺时针转动，通过液压杆二控制腿托板顺时针转动，与此同时，由于腿托板的转动，通过连动杆控制压板顺时针转动，从而挤压胶体气囊，使其向反方向膨胀，来支撑使用人员的腿部，此时腿托板、沙发座与沙发背板呈相对水平状态，提升休息人员的使用舒适性。

[0013] (2)、该多功能按摩沙发，通过液压控制器展开后，通过控制开关二控制旋转电机工作，此时在传动带一与传动二的作用同时控制旋杆一与旋杆二转动，旋杆一带动其外壁固定的两个弹性按摩球转动，使两个弹性按摩球循环摩擦弹性腰托，对使用人员腰部进行按摩，与此同时，旋杆二控制两个撞击块分别间断式撞击两个活动杆，使两个活动杆前端的球形按摩球轻微撞击弹性头枕，对使用人员头部进行按摩，从而提升本申请整体的使用舒适性。

[0014] (3)、该多功能按摩沙发，当沙发背板转动展开的同时，挡尘板跟随沙发背板滑动，用于遮挡沙发背板与沙发座连接处的缝隙，防止灰尘及杂物进入，而在挡尘板运动的过程中，会挤压弹性气囊，使其内部气体通过多喷气口式喷气管道送出，随后通过沙发座上表面开设多个通风口喷出，起到通风干燥的效果。

[0015] (4)、该多功能按摩沙发，在旋杆一转动的过程中，弹性按摩球会挤压挤压气囊外壁，使其内部气体通过喷气管喷出，对弹性腰托内壁进行辅助降温，当弹性按摩球与挤压气囊分离后，在挤压气囊的回弹力作用下，通过吸尘管道将挡尘板上附着的灰尘及小颗粒杂物吸进来，随后通过导向板送入集污仓内，起到对挡尘板上表面进行清洁效果，当弹性按摩球再次挤压挤压气囊时，顶板会顺时针方向转动，从而挤压弹性压板，将集污仓内灰尘及小颗粒杂物压实，减少灰尘及小颗粒杂物飞溅。

附图说明

[0016] 图1为本发明整体外观的三维结构示意图；

[0017] 图2为本发明整体的剖视三维结构示意图；

[0018] 图3为本发明图2中A部分放大结构示意图；

[0019] 图4为本发明沙发背板内部三维结构示意图；

[0020] 图5为本发明清理装置的侧视结构示意图；

[0021] 图6为本发明沙发座的内部三维结构示意图。

[0022] 图中：1、手扶式支撑腿；2、沙发座；21、多喷气口式喷气管道；22、挡尘板；23、弹性气囊；3、沙发背板；31、弹性腰托；32、弹性头枕；33、旋转电机；34、旋杆一；35、旋杆二；36、弹性按摩球；37、支撑板；38、活动杆；39、清理装置；391、挤压气囊；392、导向板；393、集污仓；394、顶板；395、弹性压板；4、腿托板；41、胶体气囊；42、压板；43、连动杆；5、保护外壳；51、液

压控制器;52、液压仓。

具体实施方式

[0023] 下面将结合本发明实施例中的附图,对本发明实施例中的技术方案进行清楚、完整地描述,显然,所描述的实施例仅仅是本发明一部分实施例,而不是全部的实施例。

[0024] 请参阅图1-6,本发明提供一种技术方案:一种多功能按摩沙发,包括手扶式支撑腿1,手扶式支撑腿1共有两个,且两个手扶式支撑腿1之间固定有沙发座2,沙发座2的一侧铰接有沙发背板3,沙发座2的另一端铰接有腿托板4,腿托板4的左侧壁上固定有胶体气囊41,腿托板4的内部转动连接有压板42,腿托板4的内部滑动连接有连动杆43,连动杆43的右侧固定在沙发座2的底部,沙发座2的底部固定有保护外壳5,保护外壳5的内部固定有液压控制器51,液压控制器51的内部固定有液压仓52,液压仓52的一端滑动连接有液压杆一且液压杆一与沙发背板3底部固定,液压仓52的另一端滑动连接有液压杆二且液压杆二与腿托板4右侧固定。通过控制开关一控制液压控制器51工作,通过液压杆一控制沙发背板3顺时针转动,通过液压杆二控制腿托板4顺时针转动,与此同时,由于腿托板4的转动,通过连动杆43控制压板42顺时针转动,从而挤压胶体气囊41,使其向反方向膨胀,来支撑使用人员的腿部,此时腿托板4、沙发座2与沙发背板3呈相对水平状态,提升休息人员的使用舒适性。

[0025] 进一步的是,沙发背板3的左侧自下而上依次固定有弹性腰托31、弹性头枕32,沙发背板3的内部下端固定有旋转电机33,沙发背板3的内部自下而上依次转动连接有旋杆一34、旋杆二35,旋杆一34的表面对称固定有两个弹性按摩球36,旋杆二35的表面固定有两个撞击块,沙发背板3的内部上端固定有支撑板37,支撑板37的内部贯穿且滑动连接有两个对称的活动杆38,两个活动杆38靠近弹性头枕32的一端固定有球形按摩球,活动杆38通过弹片与支撑板37弹性滑动连接,旋杆一34与旋杆二35分别通过传动带一、传动带二与旋转电机33输出转杆传动连接。通过控制开关二控制旋转电机33工作,此时在传动带一与传动二的作用下,同时控制旋杆一34与旋杆二35转动,旋杆一34带动其外壁固定的两个弹性按摩球36转动,使两个弹性按摩球36循环摩擦弹性腰托31,对使用人员腰部进行按摩,与此同时,旋杆二35控制两个撞击块分别间断式撞击两个活动杆38,使两个活动杆38前端的球形按摩球轻微撞击弹性头枕32,对使用人员头部进行按摩,从而提升本申请整体的使用舒适性。

[0026] 更进一步的是,弹性腰托31的内壁地方固定有清理装置39,清理装置39包括挤压气囊391,挤压气囊391的顶端固定有带单向阀的喷气管,挤压气囊391的底部固定有带单向阀的吸尘管道,挤压气囊391与吸尘管道的连接处右侧固定有导向板392,挤压气囊391的内壁左侧固定有集污仓393,集污仓393上铰接有顶板394,顶板394的底部通过弹性压板395与集污仓393弹性连接,导向板392内开设有多个内设过滤网的通风口,喷气管与吸尘管道内的单向阀方向均为气体可自下而上流动。在旋杆一34转动的过程中,弹性按摩球36会挤压挤压气囊391外壁,使其内部气体通过喷气管喷出,对弹性腰托31内壁进行辅助降温,当弹性按摩球36与挤压气囊391分离后,在挤压气囊391的回弹力作用下,通过吸尘管道将挡尘板22上附着的灰尘及小颗粒杂物吸进来,随后通过导向板392送入集污仓393内,起到对挡尘板22上表面进行清洁目的,当弹性按摩球36再次挤压挤压气囊391时,顶板394会顺时针方向转动,从而挤压弹性压板395,将集污仓393内灰尘及小颗粒杂物压实,减少灰尘及小颗

粒杂物飞溅。

[0027] 值得注意的是，沙发座2的上表面开设有多个通风口，沙发座2的内部固定有多喷气口式喷气管道21，沙发座2的内部滑动连接有挡尘板22，挡尘板22与沙发座2内壁之间设置有弹性气囊23，挡尘板22的右侧固定在沙发背板3的外壁上，弹性气囊23与多喷气口式喷气管道21连通，且多喷气口式喷气管道21的多个喷气口均位于沙发座2的上表面开设的多个通风口内部。当沙发背板3转动展开的同时，挡尘板22跟随沙发背板3滑动，用于遮挡沙发背板3与沙发座2连接处的缝隙，防止灰尘及小颗粒杂物进入，而在挡尘板22运动的过程中，会挤压弹性气囊23，使其内部气体通过多喷气口式喷气管道21送出，随后通过沙发座2上表面开设多个通风口喷出，起到通风干燥的效果。

[0028] 值得说明的是，手扶式支撑腿1的侧面设置有控制开关一与控制开关二，控制开关一与液压控制器51电性连接，控制开关二与旋转电机33电性连接，通过控制开关一控制液压控制器51工作，通过控制开关二控制旋转电机33工作。

[0029] 使用时，首先使用人员坐在沙发座2上，随后通过控制开关一控制液压控制器51工作，此时通过液压杆一控制沙发背板3顺时针转动，通过液压杆二控制腿托板4顺时针转动，与此同时，由于腿托板4的转动，通过连动杆43控制压板42顺时针转动，从而挤压胶体气囊41，使其向反方向膨胀，来支撑使用人员的腿部，此时腿托板4、沙发座2与沙发背板3呈相对水平状态，此时使用人员可躺着休息，当沙发背板3转动展开的同时，挡尘板22跟随沙发背板3滑动，用于遮挡沙发背板3与沙发座2连接处的缝隙，防止灰尘及小颗粒杂物进入，而在挡尘板22运动的过程中，会挤压弹性气囊23，使其内部气体通过多喷气口式喷气管道21送出，随后通过沙发座2上表面开设多个通风口喷出，起到通风干燥的效果；

[0030] 需要按摩时，通过控制开关二控制旋转电机33工作，此时在传动带一与传动二的作用下，同时控制旋杆一34与旋杆二35转动，旋杆一34带动其外壁固定的两个弹性按摩球36转动，使两个弹性按摩球36循环摩擦弹性腰托31，对使用人员腰部进行按摩，与此同时，旋杆二35控制两个撞击块分别间断式撞击两个活动杆38，使两个活动杆38前端的球形按摩球轻微撞击弹性头枕32，对使用人员头部进行按摩，从而提升本申请整体的使用舒适性，与此同时，在旋杆一34转动的过程中，弹性按摩球36会挤压挤压气囊391外壁，使其内部气体通过喷气管喷出，对弹性腰托31内壁进行辅助降温，当弹性按摩球36与挤压气囊391分离后，在挤压气囊391的回弹力作用下，通过吸尘管道将挡尘板22上附着的灰尘及小颗粒杂物吸进来，随后通过导向板392送入集污仓393内，起到对挡尘板22上表面进行清洁目的，当弹性按摩球36再次挤压挤压气囊391时，顶板394会顺时针方向转动，从而挤压弹性压板395，将集污仓393内灰尘及小颗粒杂物压实，减少灰尘及小颗粒杂物飞溅。

[0031] 以上所述，仅为本发明较佳的具体实施方式，但本发明的保护范围并不局限于此，任何熟悉本技术领域的技术人员在本发明揭露的技术范围内，根据本发明的技术方案及其发明构思加以等同替换或改变，都应涵盖在本发明的保护范围之内。

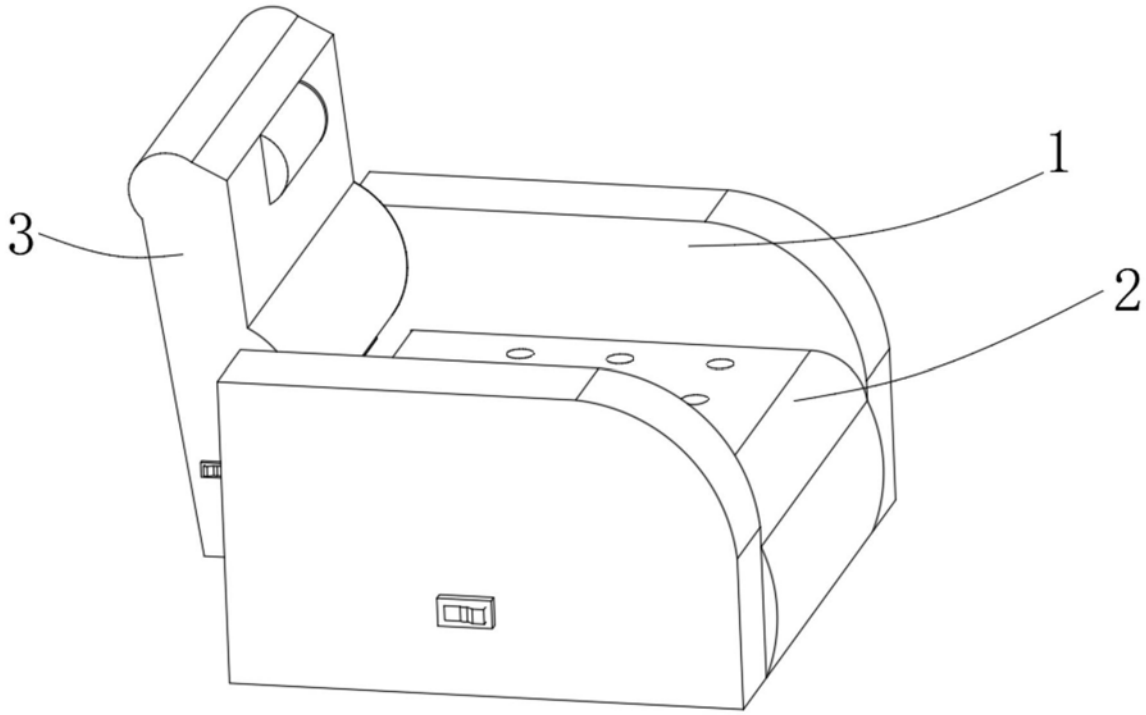

图1

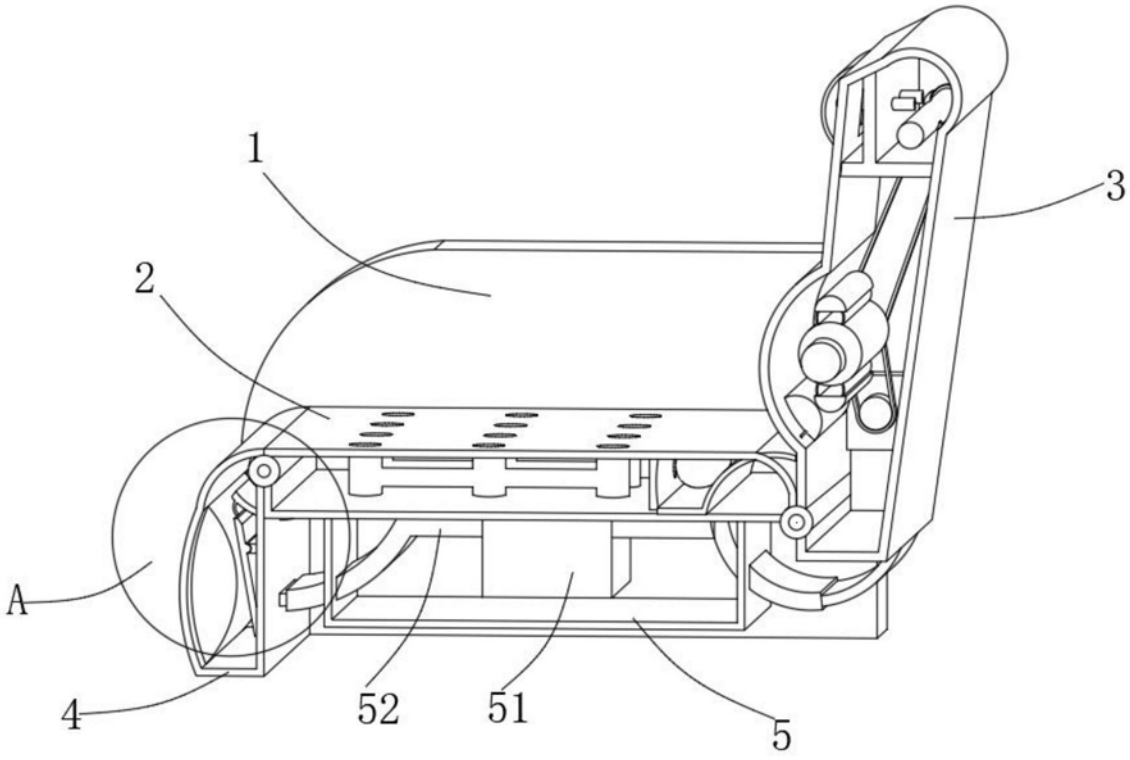

图2

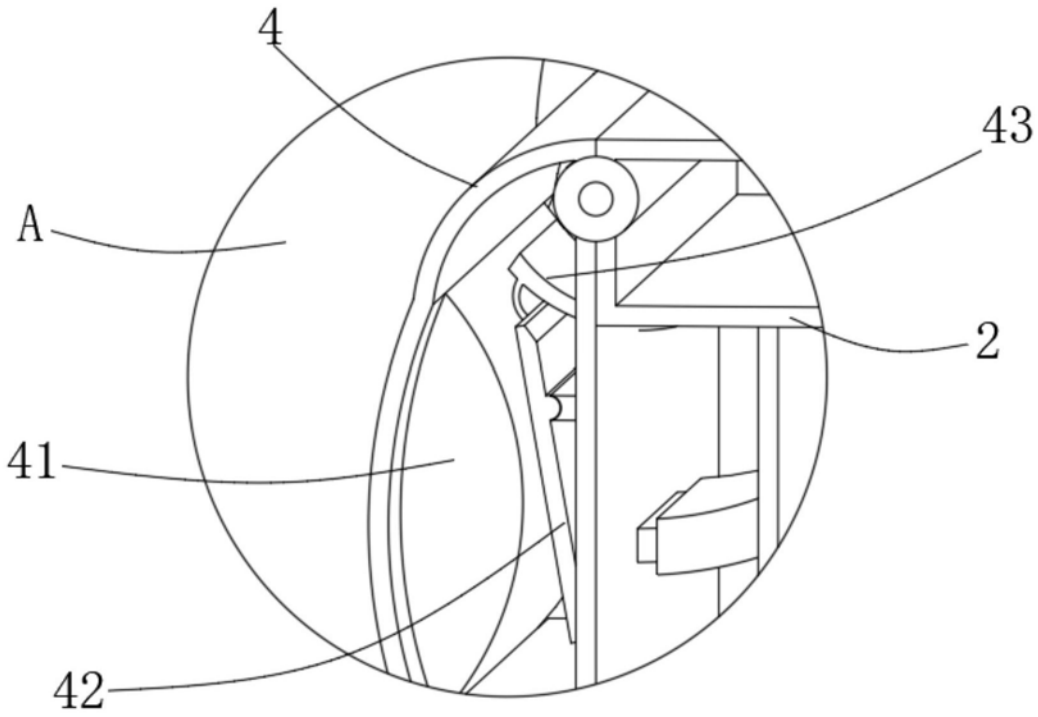

图3

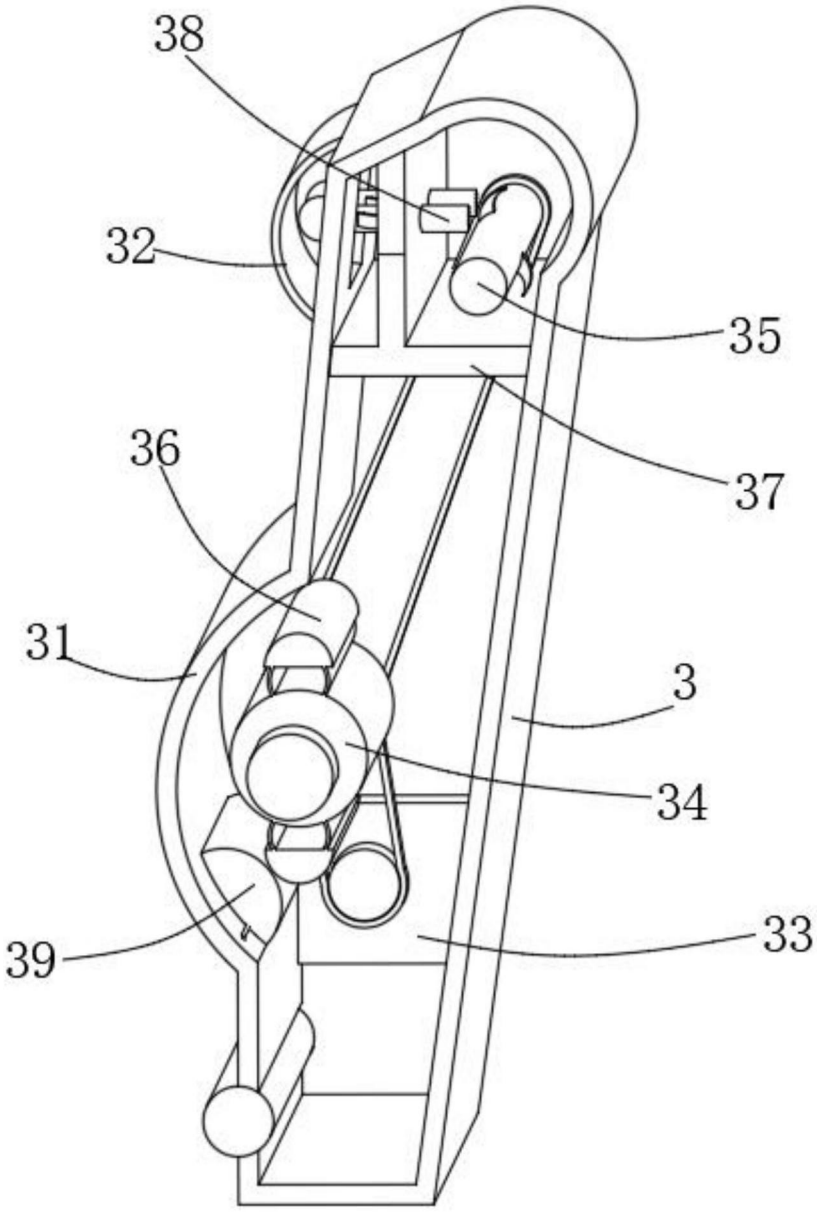

图4

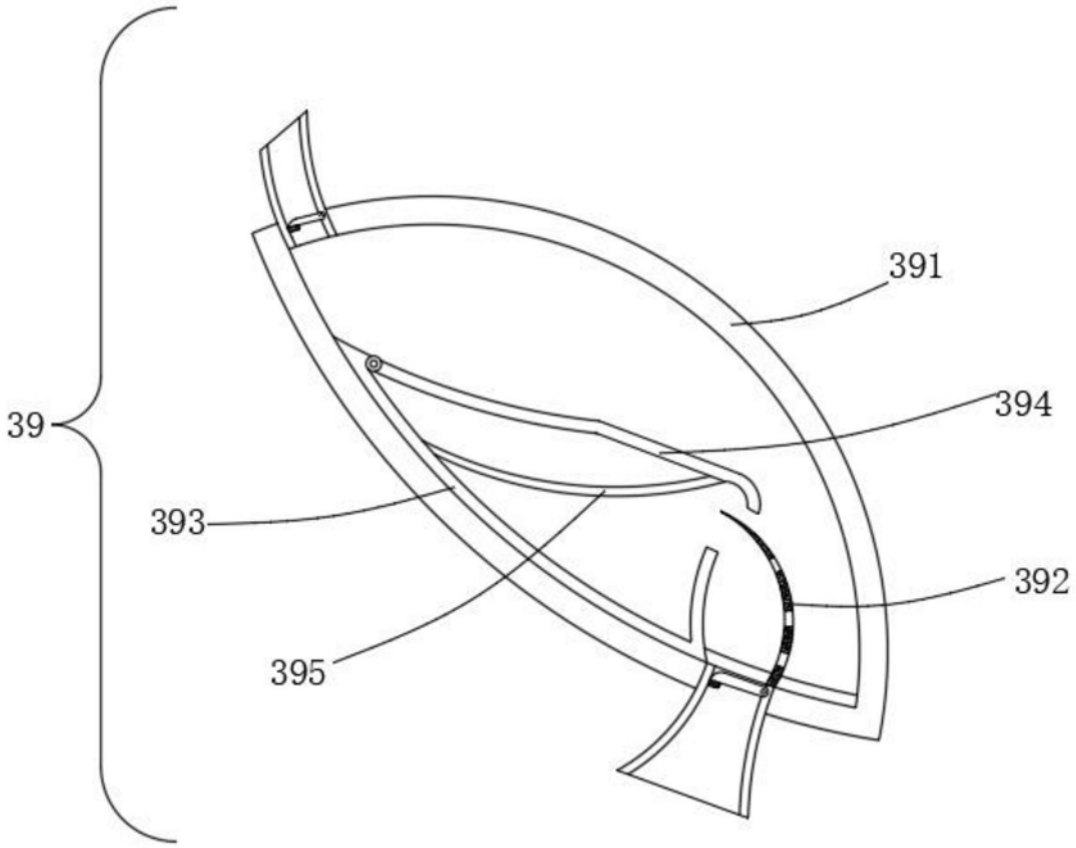

图5

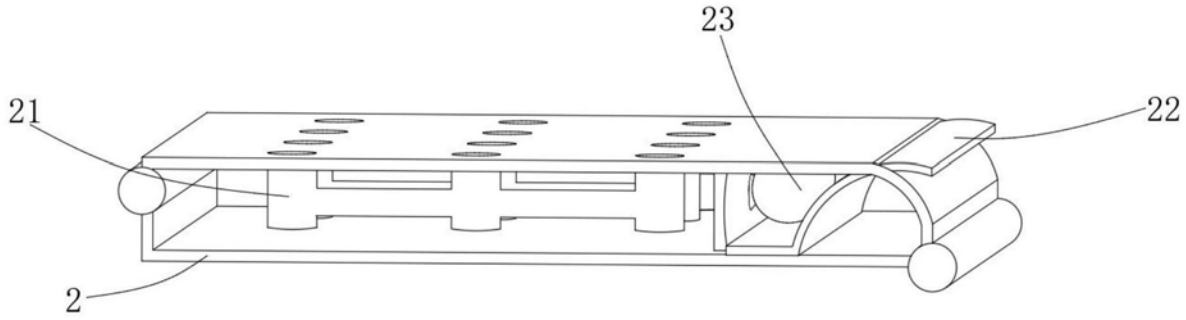

图6