(19)国家知识产权局

(12)实用新型专利

(10)授权公告号 CN 221441830 U
(45)授权公告日 2024.07.30

(21)申请号 202322840249.0

(22)申请日 2023.10.23

(66)本国优先权数据
202321325101.7 2023.05.29 CN

(73)专利权人 安徽新视野门窗幕墙工程有限公司
地址 230000 安徽省合肥市双凤工业区

(72)发明人 付鹏程 朱冬冬 王杰涛

(74)专利代理机构 合肥中博知信知识产权代理有限公司 34142
专利代理师 杨来宝

(51)Int.Cl.
E04B 2/88(2006.01)
E04B 2/96(2006.01)

权利要求书1页 说明书2页 附图2页

(54)实用新型名称

一种新型组合幕墙窗式系统

(57)摘要

本实用新型提出了一种新型组合幕墙窗式系统,包括由横框和竖框用螺丝组成的框架,框架设置在洞口结构上,玻璃设置在框架一侧,玻璃外侧设有造型压板通过第一螺丝与框架连接,造型压板与框架将玻璃固定。本系统通过结合门窗幕墙各自优势,实现大跨度洞口位置组合窗式幕墙,既保证了材料整体的力学性能,又能按建筑效果设计出各种室内室外造型,把门窗的安装方式引入幕墙体系,安装方便可靠,车间成品组装质量易把控。

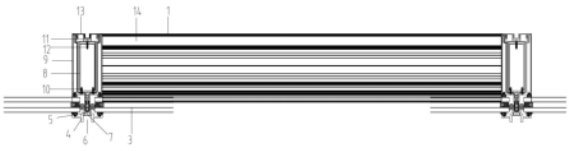

CN 221441830 U

1.一种新型组合幕墙窗式系统,其特征在于:包括由横框和竖框组成的框架,框架设置在洞口结构上,玻璃设置在框架一侧,玻璃外侧设有造型压板通过第一螺丝与框架连接,造型压板与框架将玻璃固定,所述竖框包括中间竖梃,第一螺丝与中间竖梃连接,中间竖梃外部连接有边竖梃,边竖梃与横框连接。

2.根据权利要求1中所述的一种新型组合幕墙窗式系统,其特征在于:所述造型压板上设有供第一螺丝安装的槽口,槽口上设有扣板进行遮蔽。

3.根据权利要求1中所述的一种新型组合幕墙窗式系统,其特征在于:所述中间竖梃和边竖梃一侧通过第二螺丝连接,另一侧设有连接件进行连接,连接件与中间竖梃通过第三螺丝连接,连接件上卡接有竖框盖板。

4.根据权利要求1中所述的一种新型组合幕墙窗式系统,其特征在于:所述横框上卡接有横框盖板。

一种新型组合幕墙窗式系统

技术领域

[0001] 本实用新型具体说是一种新型组合幕墙窗式系统,属于幕墙技术领域。

背景技术

[0002] 常规的幕墙系统造型多样美观,但是在结构洞口位置制作安装较为困难。常规的门窗系统在洞口安装较为方便,但是难以实现大跨度,也难以较好的展现建筑师的造型效果要求。

实用新型内容

[0003] 本实用新型提一种新型组合幕墙窗式系统,解决需要用门窗安装方式实现幕墙造型效果的问题。

[0004] 为实现上述目的,本实用新型所采取的技术方案是:

[0005] 一种新型组合幕墙窗式系统,包括由横框和竖框组成的框架,框架设置在洞口结构上,玻璃设置在框架一侧,玻璃外侧设有造型压板通过第一螺丝与框架连接,造型压板与框架将玻璃固定。

[0006] 本实用新型的进一步技术:

[0007] 优选的,所述造型压板上设有供第一螺丝安装的槽口,槽口上设有扣板进行遮蔽。

[0008] 优选的,所述竖框包括中间竖梃,第一螺丝与中间竖梃连接,中间竖梃外部连接有边竖梃,边竖梃与横框连接。

[0009] 优选的,所述中间竖梃和边竖梃一侧通过第二螺丝连接,另一侧设有连接件进行连接,连接件与间竖梃通过第三螺丝连接,连接件上卡接有竖框盖板。

[0010] 优选的,所述横框上卡接有横框盖板。

[0011] 本实用新型的有益效果为:

[0012] 本系统通过结合门窗幕墙各自优势,实现大跨度洞口位置组合窗式幕墙,既保证了材料整体的力学性能,又能按建筑效果设计出各种室内室外造型,把门窗的安装方式引入幕墙体系,安装方便可靠,车间成品组装质量易把控。

附图说明

[0013] 为了使本实用新型实现的技术手段、创作特征、达成目的与功效易于明白了解,下面结合描述中所需要的附图作简要介绍,对本实用新型进行进一步详细说明。应当理解,此处所描述的具体实施例仅仅用以解释本说明,并不用于限定本实用新型。

[0014] 图1为本实用新型提供的一种新型组合幕墙窗式系统示意图;

[0015] 图2为本实用新型的竖框与玻璃组合示意图;

[0016] 图3为本实用新型的横框与玻璃组合示意图;

[0017] 上述图中序号:1-横框,2-洞口结构,3-玻璃,4-造型压板,5-第一螺丝,6-槽口,7-扣板,8-中间竖梃,9-边竖梃,10-第二螺丝,11-连接件,12-第三螺丝,13-竖框盖板,14-横

框盖板。

具体实施方式

[0018] 为了使本实用新型实现的技术手段、创作特征、达成目的与功效易于明白了解,下面结合实施例,对本实用新型进行进一步详细说明。应当理解,此处所描述的具体实施例仅仅用以解释本说明,并不用于限定本实用新型。

[0019] 如图1-3所示,一种新型组合幕墙窗式系统,包括由横框1和竖框组成的框架,框架设置在洞口结构2上,玻璃3设置在框架一侧,玻璃3外侧设有造型压板4通过第一螺丝5与框架连接,造型压板4与框架将玻璃3固定。

[0020] 所述造型压板4上设有供第一螺丝5安装的槽口6,槽口6上设有扣板7进行遮蔽。

[0021] 所述竖框包括中间竖梃8,第一螺丝5与中间竖梃8连接,中间竖梃8外部连接有边竖梃9,边竖梃9与横框1连接。

[0022] 所述中间竖梃8和边竖梃9一侧通过第二螺丝10连接,另一侧设有连接件11进行连接,连接件11与间竖梃通过第三螺丝12连接,连接件11上卡接有竖框盖板13。

[0023] 所述横框1上卡接有横框盖板14。

[0024] 本实施例中,采用多组竖框结构,将较长的洞口分割,中间的竖框结构中的中间竖梃8两侧均连接有边竖梃9,组装时:

[0025] 先固定中间竖梃8,然后横框1与边竖梃9在车间用螺丝组框,再把横框1固定在洞口结构2上,形成一个个洞口,用连接件11把所有小单元连接起来,扣上竖框盖板13和横框盖板14,再将玻璃3紧靠在框架一侧,玻璃3外侧用造型压板4固定,最后扣上扣板7,实现幕墙的效果。

[0026] 本系统充分结合了门窗幕墙各自的优势,安装方便,车间整体组框质量易把握,保留了幕墙设计元素,室内室外外观效果较好,组合竖梃力学性能较好,可实现大跨度组合幕墙窗。

[0027] 本系统主要结合了幕墙立柱安装方式:中间竖梃8,门窗组框方式:边竖梃9与横框1组框,门窗横框1固定方式:横框1打钉固定到结构上,幕墙外压板造型:造型压板4,幕墙室内立柱造型:中间竖梃8、边竖梃9、连接件11、竖框盖板13结合成整体,结构整体性能好,效果佳,充分发挥门窗幕墙各自优势。

[0028] 以上显示和描述了本实用新型的基本原理和主要特征和本实用新型的优点。本行业的技术人员应该了解,本实用新型不受上述实施例的限制,上述实施例和说明书中描述的只是说明本实用新型的原理,在不脱离本实用新型精神和范围的前提下,本实用新型还会有各种变化和改进,这些变化和改进都落入要求保护的本实用新型范围内。本实用新型要求保护范围由所附的权利要求书及其等效物界定。

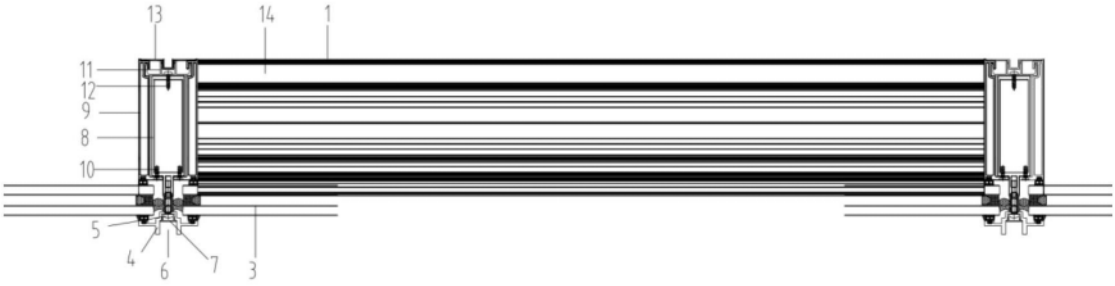

图1

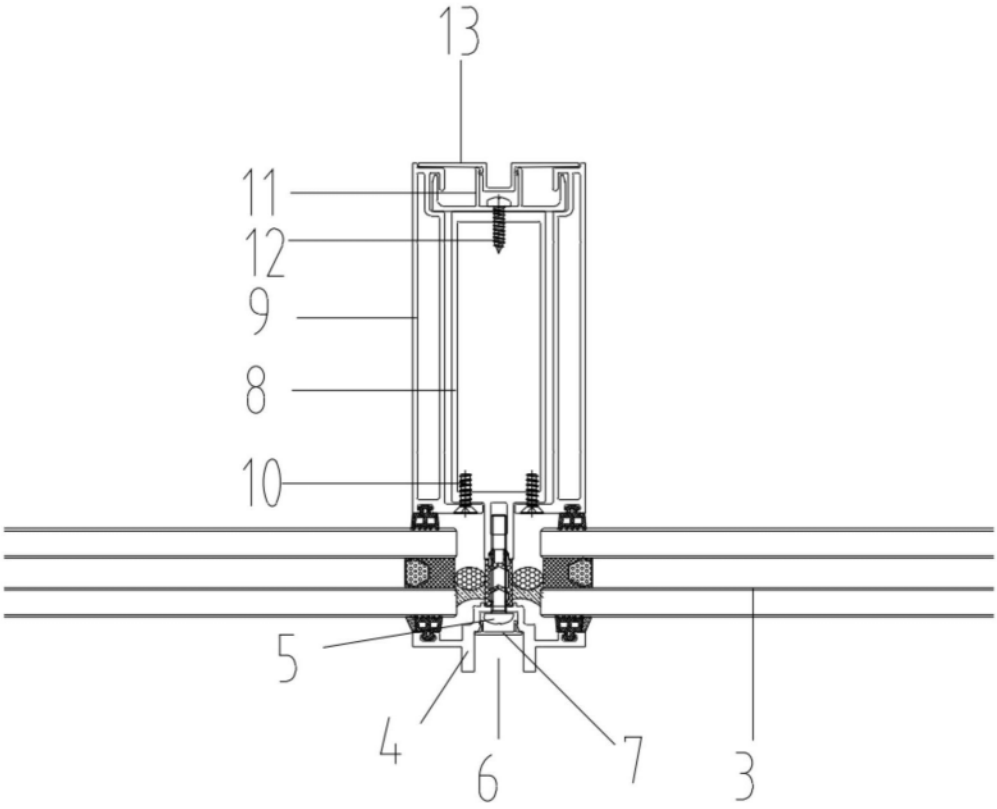

图2

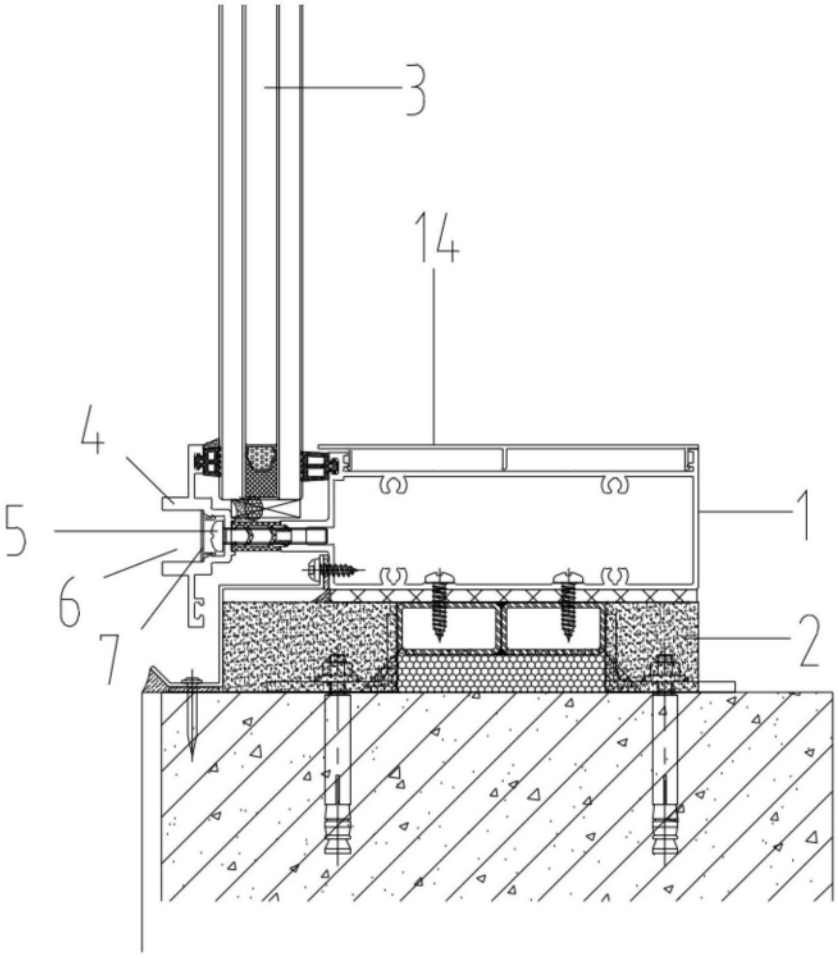

图3