(19)中华人民共和国国家知识产权局

(12)实用新型专利

(10)授权公告号 CN 207612970 U
(45)授权公告日 2018.07.17

(21)申请号 201721744133.5

(22)申请日 2017.12.14

(73)专利权人 湛江市三乐渔业用品有限公司
地址 524001 广东省湛江市霞山区人民东一路一号外贸办公楼2幢4楼

(72)发明人 陈军亮 王茜茜

(74)专利代理机构 广州粤高专利商标代理有限公司 44102
代理人 刘瑶云 陈伟斌

(51)Int.Cl.
A01K 73/02(2006.01)

权利要求书1页 说明书3页 附图2页

(54)实用新型名称

一种抗拉型渔网

(57)摘要

本实用新型公开了一种抗拉型渔网，包括渔架、挂环、连接节点和竖杆，所述渔架的边缘处均匀设置有竖杆，所述竖杆靠近渔架的一端设置有滑块，且渔架的内部设置有与滑块配合的环形滑槽，所述竖杆远离渔架的一端通过螺栓固定有横杆，且渔架顶部的两端皆安装有浮体，所述渔架顶部的中间位置处安装有牵引链，且牵引链远离渔架的一端设置有挂环，所述横杆的顶端安装有渔网，且渔网顶部的两端皆设置有固定块。本实用新型通过安装有加固钢丝、横丝和纵丝，使得该装置具备了较高的结构强度，同时使该装置的抗拉性能大大提高，从而有利于延长该装置的使用寿命。

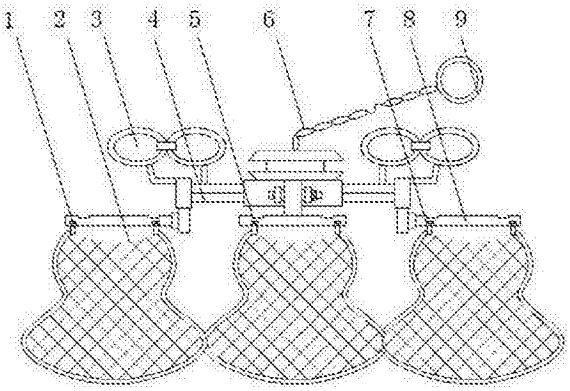

CN 207612970 U

1.一种抗拉型渔网，包括渔架(4)、挂环(9)、连接节点(13)和竖杆(16)，其特征在于：所述渔架(4)的边缘处均匀设置有竖杆(16)，所述竖杆(16)靠近渔架(4)的一端设置有滑块(14)，且渔架(4)的内部设置有与滑块(14)配合的环形滑槽(15)，所述竖杆(16)远离渔架(4)的一端通过螺栓(17)固定有横杆(8)，且渔架(4)顶部的两端皆安装有浮体(3)，所述渔架(4)顶部的中间位置处安装有牵引链(6)，且牵引链(6)远离渔架(4)的一端设置有挂环(9)，所述横杆(8)的顶端安装有渔网(2)，且渔网(2)顶部的两端皆设置有固定块(5)，所述固定块(5)靠近渔架(4)的一端设置有卡块(1)，且渔架(4)的内部设置有与卡块(1)配合的卡槽(7)，所述渔网(2)上均匀设置有横丝(11)，且渔网(2)上均匀设置有纵丝(12)，所述横丝(11)和纵丝(12)之间设置有连接节点(13)，且横丝(11)和纵丝(12)上皆缠绕有加固钢丝(10)。

2.根据权利要求1所述的一种抗拉型渔网，其特征在于：所述横丝(11)和纵丝(12)交织连接呈渔网状。

3.根据权利要求1所述的一种抗拉型渔网，其特征在于：所述卡块(1)的外侧设置有外螺纹，且卡槽(7)的内侧设置有与外螺纹相配合的内螺纹。

4.根据权利要求1所述的一种抗拉型渔网，其特征在于：所述环形滑槽(15)的内部均匀设置有限位块。

5.根据权利要求1所述的一种抗拉型渔网，其特征在于：所述渔架(4)的边缘处均匀设置有竖杆(16)，且相邻竖杆(16)的角度为七十二度。

一种抗拉型渔网

技术领域

[0001] 本实用新型涉及渔网技术领域，具体为一种抗拉型渔网。

背景技术

[0002] 渔网是捕鱼用的网，古代人使用粗布加上麻作为原料，通过捆卷的方法制成渔网，虽然这种渔网易腐烂，坚韧度差，但是其捕鱼效率已经大大提高，随着渔业的发展，渔猎的对象不只是鱼，捕捞的工具也与时俱进，现代渔网主要采用聚乙烯、尼龙等原料进行加工，有较长的使用周期，和更高的捕捞效率，但是尼龙本身的力学性能一般，拉伸强度较低，就导致制成的海洋捕捞渔网的强度、韧性不适宜于复杂海底和大风大浪环境捕捞作业，除此之外，现存的渔网还是普遍存在结构简单和功能单一的弊端，不能满足人们日益增长的需求，针对这些问题，我们提出了一种新型的抗拉型渔网来更好地迎合市场的需求。

实用新型内容

[0003] 本实用新型的目的在于提供一种抗拉型渔网，以解决上述背景技术中提出的问题。

[0004] 为实现上述目的，本实用新型提供如下技术方案：一种抗拉型渔网，包括渔架、挂环、连接节点和竖杆，所述渔架的边缘处均匀设置有竖杆，所述竖杆靠近渔架的一端设置有滑块，且渔架的内部设置有与滑块配合的环形滑槽，所述竖杆远离渔架的一端通过螺栓固定有横杆，且渔架顶部的两端皆安装有浮体，所述渔架顶部的中间位置处安装有牵引链，且牵引链远离渔架的一端设置有挂环，所述横杆的顶端安装有渔网，且渔网顶部的两端皆设置有固定块，所述固定块靠近渔架的一端设置有卡块，且渔架的内部设置有与卡块配合的卡槽，所述渔网上均匀设置有横丝，且渔网上均匀设置有纵丝，所述横丝和纵丝之间设置有连接节点，且横丝和纵丝上皆缠绕有加固钢丝。

[0005] 优选的，所述横丝和纵丝交织连接呈渔网状。

[0006] 优选的，所述卡块的外侧设置有外螺纹，且卡槽的内侧设置有与外螺纹相配合的内螺纹。

[0007] 优选的，所述环形滑槽的内部均匀设置有限位块。

[0008] 优选的，所述渔架的边缘处均匀设置有竖杆，且相邻竖杆的角度为七十二度。

[0009] 与现有技术相比，本实用新型的有益效果是：该抗拉型渔网通过安装有加固钢丝、横丝和纵丝，使得该装置具备了较高的结构强度，同时使该装置的抗拉性能大大提高，从而有利于延长该装置的使用寿命，该装置通过安装有渔架、横杆、竖杆和渔网，使得该装置具备了的可组合的特点，从而提升了该装置使用时的捕鱼率，增强了装置的实用性，有利于该装置的长期推广，该装置通过设置有滑块和环形滑槽，使得该装置内渔网之间的角度可调，从而增强了装置的实用性，该装置通过设置有卡块、卡槽和固定块，使得该装置内安装的渔网可更换，从而一方面有利于维护整个装置的功能性，另一方面可以根据使用者的需求来适当地更换不同孔径的渔网，从而增强了装置的适用性，同时有利于延长该装置的使用寿

命，该装置通过设置有牵引链和挂环，使得该装置给工作人员的使用提供了便利，从而有利于该装置的长期推广。

附图说明

[0010] 图1为本实用新型的正视剖面示意图；

[0011] 图2为本实用新型的渔网结构示意图；

[0012] 图3为本实用新型的横丝剖面示意图；

[0013] 图4为本实用新型的渔架俯视剖面示意图；

[0014] 图中：1-卡块；2-渔网；3-浮体；4-渔架；5-固定块；6-牵引链；7-卡槽；8-横杆；9-挂环；10-加固钢丝；11-横丝；12-纵丝；13-连接节点；14-滑块；15-环形滑槽；16-竖杆；17-螺栓。

具体实施方式

[0015] 下面将结合本实用新型实施例中的附图，对本实用新型实施例中的技术方案进行清楚、完整地描述，显然，所描述的实施例仅仅是本实用新型一部分实施例，而不是全部的实施例。基于本实用新型中的实施例，本领域普通技术人员在没有做出创造性劳动前提下所获得的所有其他实施例，都属于本实用新型保护的范围。

[0016] 请参阅图1-4，本实用新型提供的一种实施例：一种抗拉型渔网，包括渔架4、挂环9、连接节点13和竖杆16，渔架4的边缘处均匀设置有竖杆16，渔架4的边缘处均匀设置有竖杆16，且相邻竖杆16的角度为七十二度，使其优化了装置的结构，从而使其可以最大限度地提高装置的装鱼量，竖杆16靠近渔架4的一端设置有滑块14，且渔架4的内部设置有与滑块14配合的环形滑槽15，环形滑槽15的内部均匀设置有限位块，使得滑块14在使用时不易滑脱，竖杆16远离渔架4的一端通过螺栓17固定有横杆8，且渔架4顶部的两端皆安装有浮体3，渔架4顶部的中间位置处安装有牵引链6，且牵引链6远离渔架4的一端设置有挂环9，横杆8的顶端安装有渔网2，且渔网2顶部的两端皆设置有固定块5，固定块5靠近渔架4的一端设置有卡块1，且渔架4的内部设置有与卡块1配合的卡槽7，卡块1的外侧设置有外螺纹，且卡槽7的内侧设置有与外螺纹相配合的内螺纹，使其连接得更加牢固，从而增强了装置的安全性能，渔网2上均匀设置有横丝11，且渔网2上均匀设置有纵丝12，横丝11和纵丝12交织连接呈渔网状，使得该装置具备了较好的抗拉性能，横丝11和纵丝12之间设置有连接节点13，且横丝11和纵丝12上皆缠绕有加固钢丝10。

[0017] 工作原理：使用时，首先根据使用者的需求利用卡块1和卡槽7的配合，在渔架4上安装适宜孔径的渔网2，接着利用滑块14和环形滑槽15的配合作用，调整渔网2之间的距离使其可以最大限度地提高捕鱼量，这时工作人员可以利用牵引链6将渔架4放入水中，同时，利用挂环9将该装置固定稳固，等待收网，在装置的使用过程中，由于该装置上安装有浮体3使得该装置易于定位且不易沉没，同时提高了收网时的便利性，同时由于该装置内安装有加固钢丝10、连接节点13、横丝11和纵丝12，使得该装置具备了较高的结构强度，同时使该装置的抗拉性能大大提高，从而有利于延长该装置的使用寿命。

[0018] 对于本领域技术人员而言，显然本实用新型不限于上述示范性实施例的细节，而且在不背离本实用新型的精神或基本特征的情况下，能够以其他的具体形式实现本实用新

型。因此，无论从哪一点来看，均应将实施例看作是示范性的，而且是非限制性的，本实用新型的范围由所附权利要求而不是上述说明限定，因此旨在将落在权利要求的等同要件的含义和范围内的所有变化囊括在本实用新型内。不应将权利要求中的任何附图标记视为限制所涉及的权利要求。

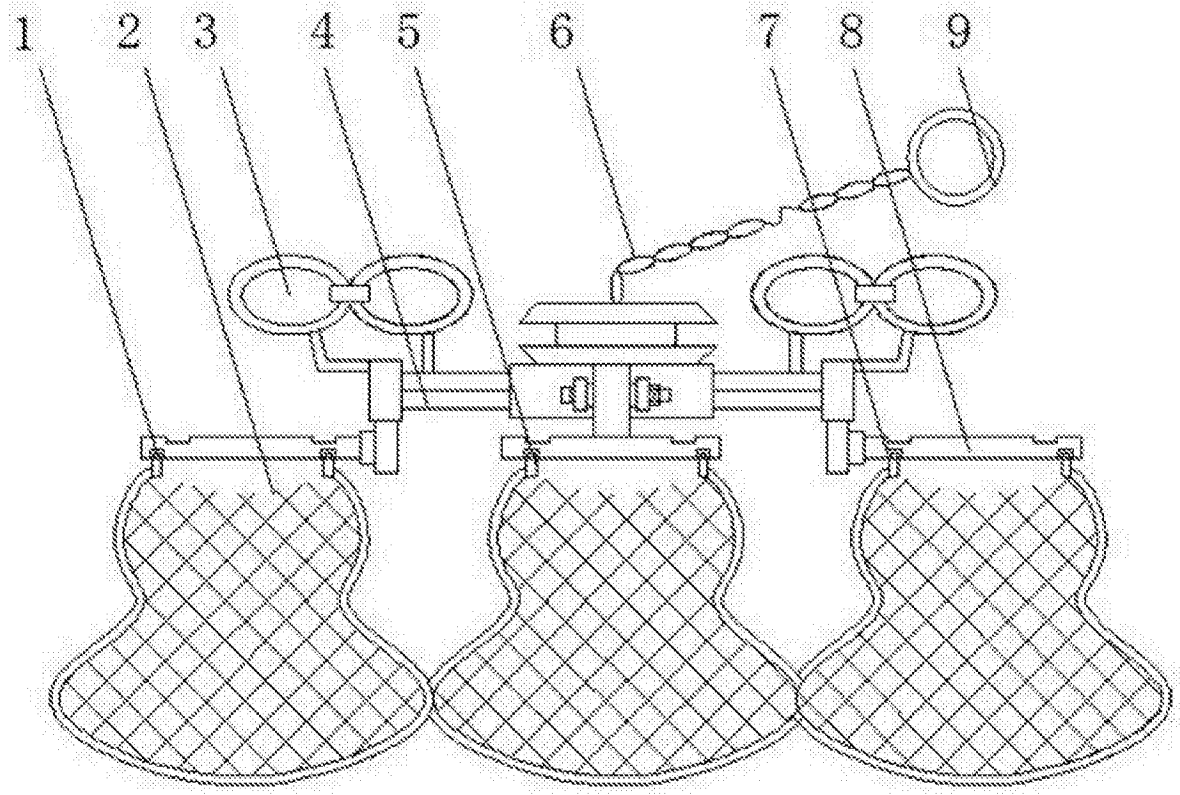

图1

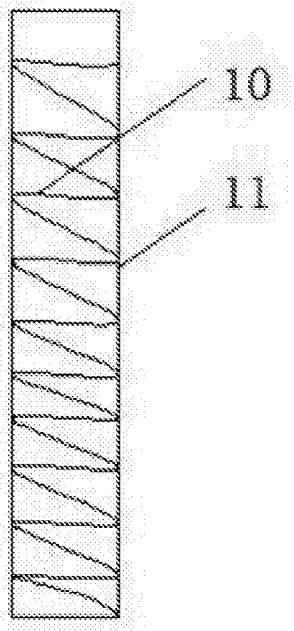

图2

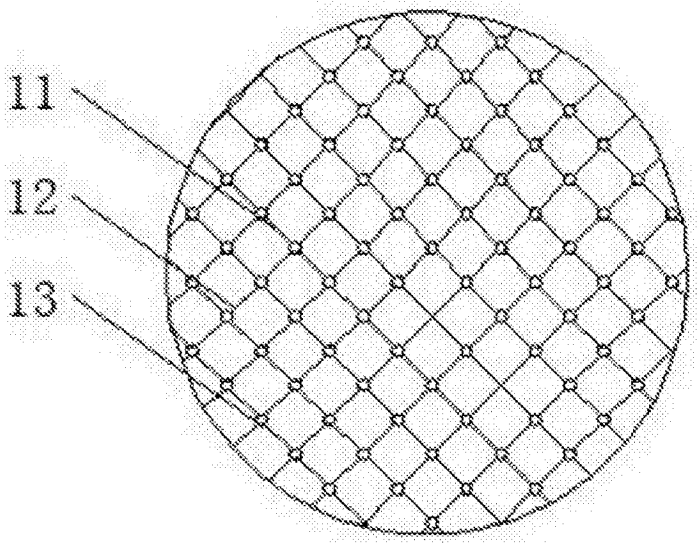

图3

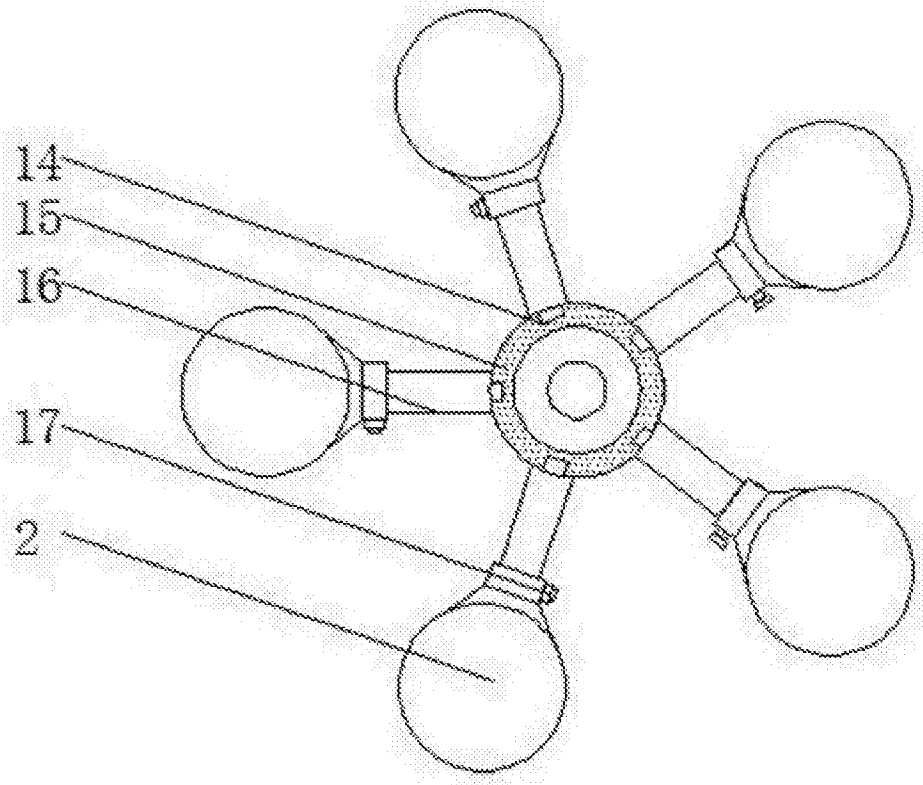

图4