(19)中华人民共和国国家知识产权局

(12)实用新型专利

(10)授权公告号 CN 202723120 U
(45)授权公告日 2013.02.13

(21)申请号 201220420706.X

(22)申请日 2012.08.23

(73)专利权人 重庆大学
地址 400044 重庆市沙坪坝区沙正街 174 号

(72)发明人 杨柳 夏进军

(74)专利代理机构 重庆博凯知识产权代理有限公司 50212
代理人 张先芸

(51)Int.Cl.
A47B 87/00(2006.01)
B44C 5/00(2006.01)

权利要求书 1 页 说明书 3 页 附图 3 页

(54)实用新型名称

具有装饰和收纳功能的组合桌凳

(57)摘要

本实用新型公开一种具有装饰和收纳功能的组合桌凳，其整体造型为竖向设置的装饰品，由至少两个组合单元活动连接而成，所述组合单元包括：一个桌状单元，桌状单元为具有底板、顶板和侧围的中空体，顶板与侧围顶部活动连接；至少一个凳状单元，凳状单元为具有底板、顶板和顶围的中空体，顶板与侧围顶部活动连接。它不但具有装饰性还具有收纳功能，提高居室空间利用率；该组合桌凳的组装成外形可根据设计需要，做成不同形状的工艺花瓶或景观花架，外观端庄、大方；采用花瓶结构下部具有内凹可方便人体坐下，具有较好的实用性和推广价值。

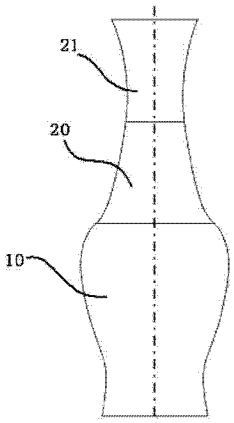

CN 202723120 U

1. 一种具有装饰和收纳功能的组合桌凳，其特征在于，其整体造型为竖向设置的装饰品，由至少两个组合单元活动连接而成，所述组合单元包括：

一个桌状单元，桌状单元为具有底板、顶板和侧围的中空体，顶板与侧围顶部活动连接；

至少一个凳状单元，凳状单元为具有底板、顶板和顶围的中空体，顶板与侧围顶部活动连接；

所述桌状单元顶板的周边设有用于与凳状单元底部啮合的凹沿或凸沿。

2. 如权利要求 1 所述具有装饰和收纳功能的组合桌凳，其特征在于，所述装饰品外形为中空的回转体，其回转体为渐变形。

3. 如权利要求 1 所述具有装饰和收纳功能的组合桌凳，其特征在于，所述装饰品外形为中空的矩形。

4. 如权利要求 1 所述具有装饰和收纳功能的组合桌凳，其特征在于，所述桌状单元的顶板以及凳状单元顶板分别设有铰接将其铰接于各自的侧围上端。

5. 如权利要求 4 所述具有装饰和收纳功能的组合桌凳，其特征在于，所述桌状单元或/和凳状单元的顶板与各自侧围上还设有启动开关，所述启动开关包括：

设于顶板的下表面的弹性钩状体（V1）；

设于侧围壁上用于安装开关的通孔（S），侧围的内壁上还设有与该通孔（S）连通导引基座（V2），设伸缩式顶杆（V3）穿过通孔（S）并可在导引基座（V2）的端口伸缩；该伸缩式顶杆（V3）的外侧设有按柄（V30），其前端抵靠于弹性钩状体（V1）钩状部的上表面。

6. 如权利要求 1 ～ 4 任一所述具有装饰和收纳功能的组合桌凳，其特征在于，所述桌状单元、凳状单元分别以 ABS 塑料为材质一体注射成型。

具有装饰和收纳功能的组合桌凳

技术领域

[0001] 本实用新型涉及一种具有装饰和收纳功能的组合桌凳，属于日常生活技术领域。

背景技术

[0002] 现在技术中，随着人们生活水平的提高，家居装饰成为家庭重要的内容；而功能单一的传统家具早已不能满足当代年轻人的需求，尤其对于小户型空间的利用就显得更为重要，因为购买大件的家具无疑会让居室看上去更小，组合家具是集多种功能于一体，占地少、灵活性大、功能转换简便、实用性强的一款多功能家具。基于充分挖掘家具的潜能，尽量一物多用的目的，组合家具就成为当下选择家具的主要考虑因素之一。组合家具中，组合桌凳是必不可少的一个类别。但目前市面上的组合桌凳其组合的方式已由设计者限定，使用者只能沿用设计的既定方式去使用，无法体验参与其中的乐趣。而且组合家具的功能开发也有待拓展。例如 CN201120329504.X 公开了“一种可以收纳的桌和凳”，由桌子和凳子组成，凳子可以收纳于桌子之中。但是，现有组合桌凳存在以下不足：1、功能单一，没有与装饰物品结合，不能方便用于收纳物品；2、组装后占地较大，且不美观，影响室内环境整体布局。

发明内容

[0003] 针对现有技术中存在的上述不足，本实用新型提供一种具有装饰和收纳功能的组合桌凳，组装产品能节约空间且能美化环境空间，还具有收纳储物功能。

[0004] 为了实现上述目的，本实用新型采用如下技术方案：一种具有装饰和收纳功能的组合桌凳，其特征在于，其整体造型为竖向设置的装饰品，由至少两个组合单元活动连接而成，所述组合单元包括：

[0005] 一个桌状单元，桌状单元为具有底板、顶板和侧围的中空体，顶板与侧围顶部活动连接；

[0006] 至少一个凳状单元，凳状单元为具有底板、顶板和顶围的中空体，顶板与侧围顶部活动连接；

[0007] 所述桌状单元顶板的周边设有用于与凳状单元底部啮合的凹沿或凸沿。

[0008] 进一步，所述装饰品外形为中空的回转体，其回转体为渐变形。

[0009] 进一步，所述装饰品外形为中空的矩形。

[0010] 进一步，所述桌状单元的顶板以及凳状单元顶板分别设有铰接将其铰接于各自的侧围上端。

[0011] 进一步，所述桌状单元或 / 和凳状单元的顶板与各自侧围上还设有启动开关，所述启动开关包括：

[0012] 设于顶板的下表面的弹性钩状体 V1；

[0013] 设于侧围壁上用于安装开关的通孔 S，侧围的内壁上还设有与该通孔 S 连通导引基座 V2，设伸缩式顶杆 V3 穿过通孔 S 并可在导引基座 V2 的端口伸缩；该伸缩式顶杆 V3 的外侧设有按柄 V30，其前端抵靠于弹性钩状体 V1 钩状部的上表面。

[0014] 进一步，所述桌状单元、凳状单元分别以 ABS 塑料为材质一体注射成型。

[0015] 相比现有技术，本实用新型具有如下优点 ：

[0016] （1）不但具有装饰性还具有收纳功能 ；该组合桌凳可组装成外形可根据设计需要，做成不同形状的工艺花瓶或景观花架，外观端庄、大方 ；采用花瓶结构下部具有内凹可方便人体坐下 ；各组合单元为具有底板和上盖的中空容纳腔。

[0017] （2）各组合单元可在桌凳和装饰品两者之间可任意转换，提高居室空间利用率 ；采用不透明的 ABS 塑料经注射成型方法而得，在表面涂以防划痕涂料并涂饰印花。

[0018] （3）各组合单元相互之间以凹部配合凸部结构进行紧配合组装，由用户拼装即可，不需任何紧固件连接，安装便利。

[0019] （4）组合单元的顶侧采用铰接结构安装于各自的围护部内侧，并配合开关部件，开关灵活、方便。

附图说明

[0020] 图 1 为具有装饰和收纳功能的组合桌凳整体结构示意图 ；

[0021] 图 2 为图 1 中第一凳状单元的示意图 ；

[0022] 图 3 为图 1 中第二凳状单元的示意图 ；

[0023] 图 4 为图 1 中桌状单元的示意图 ；

[0024] 图 5 为凳状单元与桌状单元连接关系示意图 ；

[0025] 图 6 为桌状单元 / 凳状单元中开关部件结构示意图 ；

[0026] 图 7 为第二实施具有装饰和收纳功能的组合桌凳整体结构示意图 ；

[0027] 图 8 为图 7 中凳状单元的示意图 ；

[0028] 图 9 为图 7 中桌 / 凳状单元的示意图

[0029] 图中，V1- 弹性钩状体，V2- 导引基座，V20- 导引腔，V21- 顶杆伸出孔，V3- 伸缩式顶杆，V30- 按压部，V31- 杆状部，V32- 限位部，V33- 弹簧，S- 通孔，F- 凹槽部 ， P- 铰接 ，M\N- 凹沿或凸沿。

具体实施方式

[0030] 下面结合附图和具体实施方式，对本实用新型作进一步阐述。

[0031] 实施例 1 ：如图 1 ～ 4 所示，一种具有装饰和收纳功能的组合桌凳，其整体造型为竖向设置的立体花瓶（装饰品），其回转体为渐变形，整体呈上小下大的布局。例如外形上设计为青花瓶，并在外表设有青花图案。其内为中空容置腔，可用于收纳各种物器。

[0032] 立体花瓶由三个组合单元活动连接而成，包括一个桌状单元 10，桌状单元为具有底板 101、顶板 100 和侧围 102 的中空回转体，顶板 100 与侧围 102 顶部活动连接。

[0033] 还包括两个凳状单元 ：第一凳状单元 20 和第二凳状单元 21，所述凳状单元为具有底板（图中省略）、顶板（图中省略）和侧围 202、侧围 212 的中空回转体。

[0034] 参见图 5，各个组合单元的顶板与侧围顶部活动连接，所述桌状单元顶板的周边设有用于与凳状单元底部啮合的凹沿 M 或凸沿 N。

[0035] 参见图 4 和图 6，所述桌状单元的顶板以及凳状单元顶板分别设有铰接 P 将其铰接于各自的侧围上端。所述桌状单元或 / 和凳状单元的顶板与各自侧围上还设有启动开关，

所述启动开关包括：设于顶板 100 的下表面的弹性钩状体 V1；设于侧围壁上用于安装开关的通孔 S，侧围的内壁上还设有与该通孔 S 连通导引基座 V2，设伸缩式顶杆 V3 穿过通孔 S 并可在导引基座 V2 的端口伸缩；该伸缩式顶杆 V3 的外侧设有按柄 V30，其前端抵靠于弹性钩状体 V1 钩状部的上表面。

[0036] 该开关的工作原理在于，当用手按压作为按钮的按压部 V30 时，杆状部 V31 会朝向弹性钩状体 V1 移动，当弹性钩状体 V1 的竖向部分被杆状部 V31 前端推进到一定程度而发生形变，此时，弹性钩状体 V1 的钩状部分则退出顶杆导引基座 V2 的下表面，此时作为收纳装置的盖子则可绕铰接装置向上翻起，在弹簧的作用下杆状部 V31 会恢复原位；要关闭收纳装置则按压盖子即可。

[0037] 作为卡子的弹性钩状体 V1 可采用生活中常见的材质，其自顶侧下表面延伸的长度足以保证其发生需要的形变，因此，在材质选择上，可为木材、铁、橡胶、塑料等。

[0038] 所述桌状单元、凳状单元别以 ABS 塑料为材质一体注射成型，在大批量生产的时候，能有效降低其制作成本，而且，加工工艺作为现有成熟技术，适合批量生产。

[0039] 实施例 2：如图 7 ～ 9 所示，参照实施例 1，该组合状态的（青）花瓶为桌状单元 22 和第三凳状单元 23 组装得来，其内为中空容置腔，可用于收纳各种物器。在总体结构不变的情况下，该组合桌凳包括二个组合单元。该实施例中，桌状单元 22 也可以作为凳子使用。

[0040] 本实用新型不限于回转体，还可以是矩形的中空装饰柱等。

[0041] 以上所述仅为本实用新型的优选实施方式，本实用新型的保护范围并不仅限于上述实施方式，凡是属于本实用新型原理的技术方案均属于本实用新型的保护范围。对于本领域的技术人员而言，在不脱离本实用新型的原理的前提下进行的若干改进，这些改进也应视为本实用新型的保护范围。

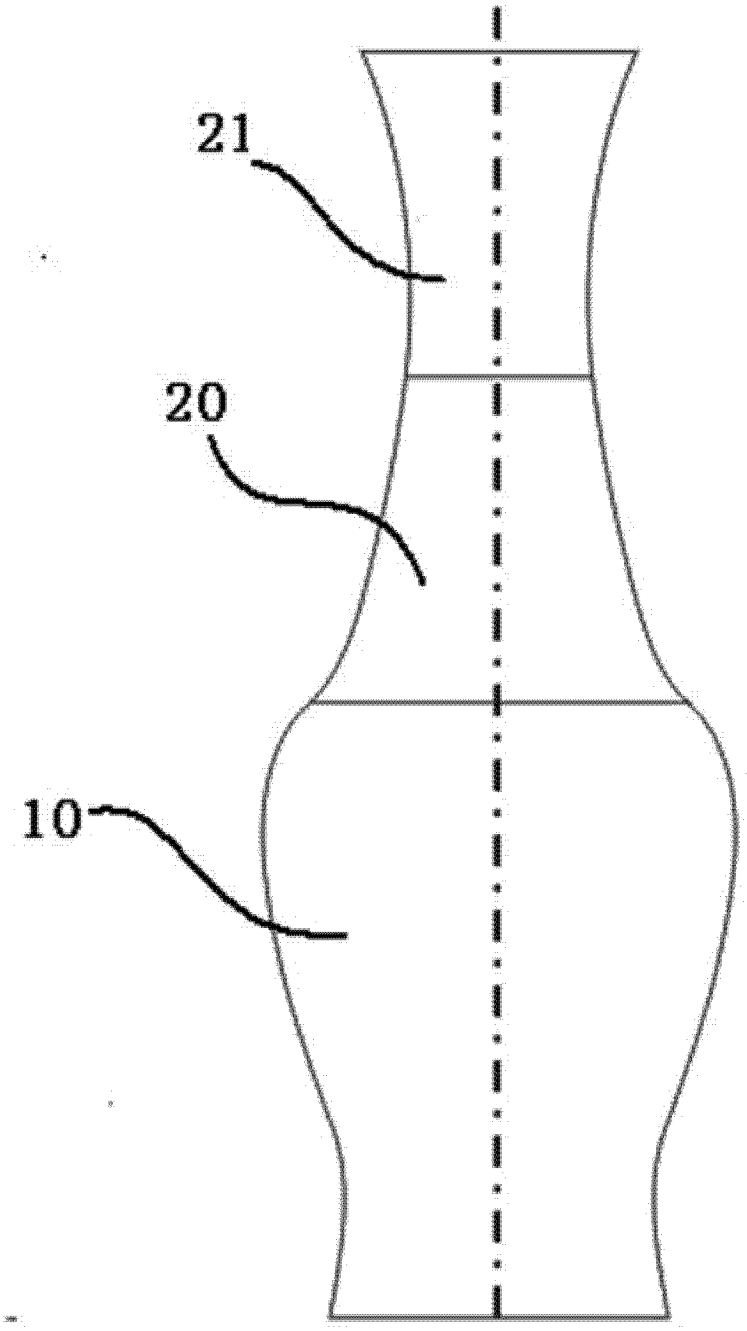

图 1

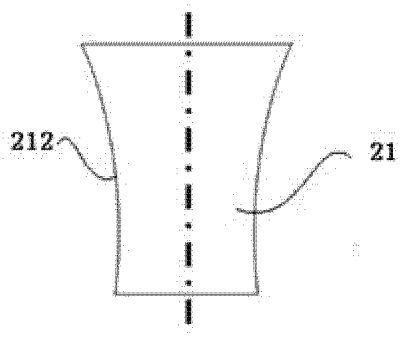

图 2

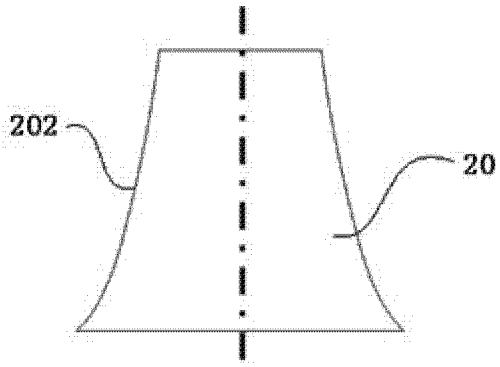

图 3

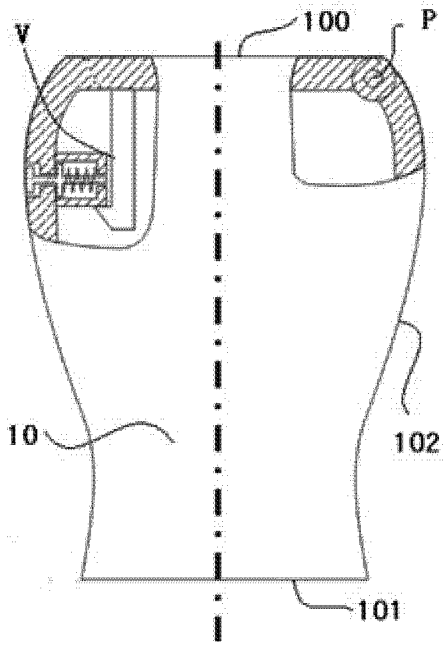

图 4

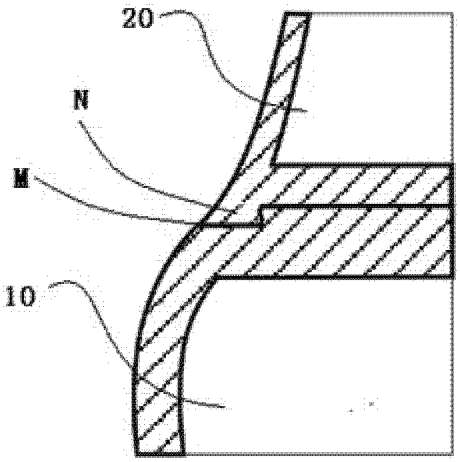

图 5

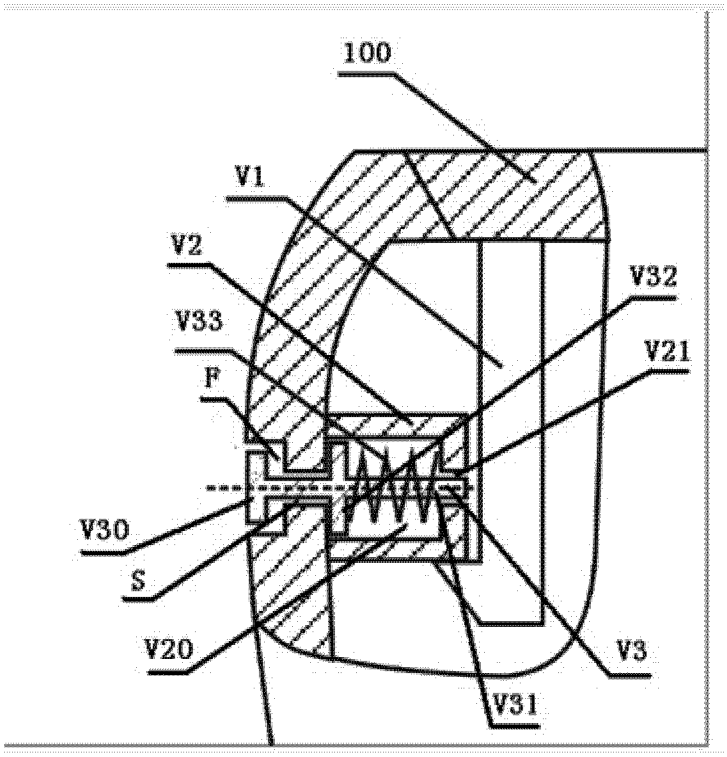

图 6

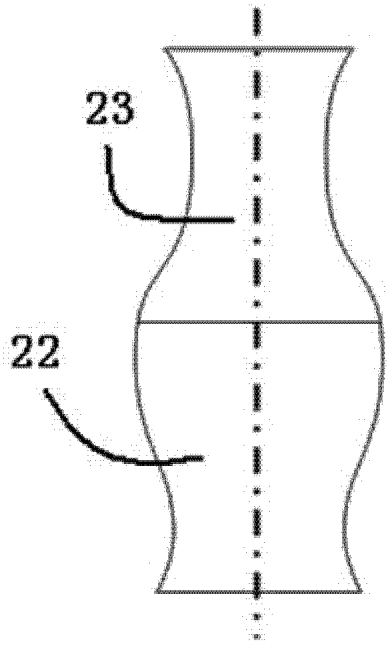

图 7

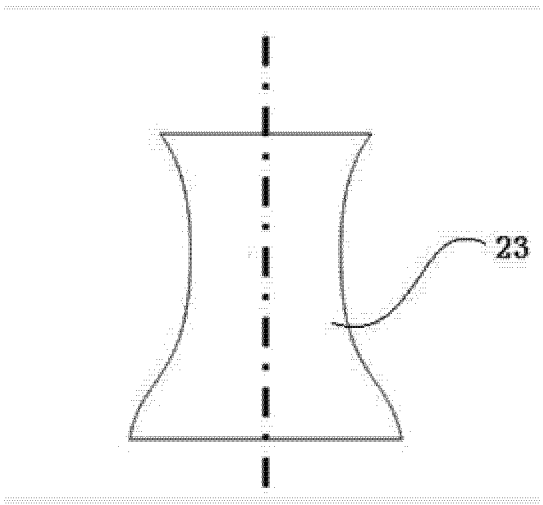

图 8

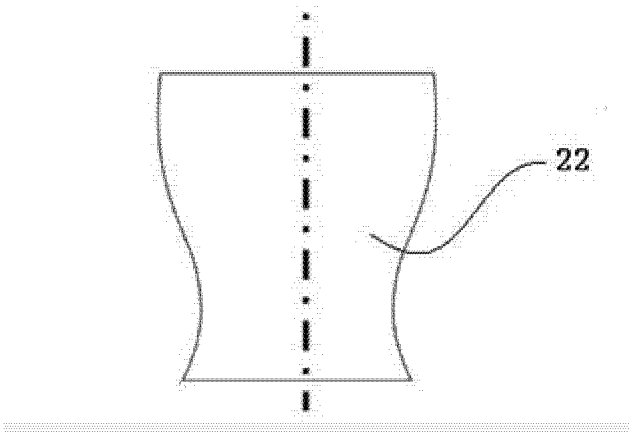

图 9