(19)中华人民共和国国家知识产权局

(12)实用新型专利

(10)授权公告号 CN 203828583 U
(45)授权公告日 2014.09.17

(21)申请号 201420277645.5

(22)申请日 2014.05.28

(73)专利权人 中国矿业大学
地址 221116 江苏省徐州市大学路 1 号中国矿业大学南湖校区

(72)发明人 王胜男 王进文 徐龙

(74)专利代理机构 淮安市科翔专利商标事务所 32110
代理人 韩晓斌

(51)Int.Cl.
A47G 19/22(2006.01)

权利要求书1页 说明书2页 附图1页

(54)实用新型名称

带浮标的杯子

(57)摘要

本实用新型涉及一种带浮标的杯子，包括主杯体，主杯体顶口螺纹连接杯盖；所述主杯体杯口处还活动连接有限位圈，主杯体内设有一圆环形浮标，浮标的下部由吊绳悬挂有盛装茶叶的茶笼；所述浮标的直径大于主杯体内径，且小于限位圈内径，该杯子使茶笼位于杯子下部，并且将茶叶密封于茶笼内，防止喝茶时茶叶吃入嘴中；浮标的设计使茶笼漂浮于水中，可以使茶叶泡的更均匀，方便人们泡茶；茶笼与浮标可取出，方便人们对杯子进行清理；并且该杯子的杯体是一个整体，密封性好，不会出现漏水的情况。

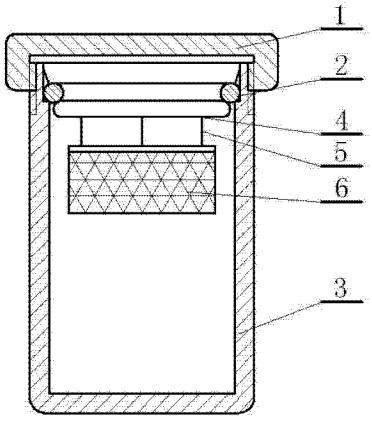

CN 203828583 U

1. 一种带浮标的杯子，包括主杯体(3)，主杯体(3)顶口螺纹连接杯盖(1)；其特征在于，所述主杯体(3)杯口处还活动连接有限位圈(2)，主杯体(3)内设有一圆环形浮标(4)，浮标(4)的下部由吊绳(5)悬挂有盛装茶叶的茶笼(6)；所述浮标(4)的直径大于主杯体(3)内径，且小于限位圈(2)内径。

2. 根据权利要求 1 所述的一种带浮标的杯子，其特征在于，所述限位圈(2)为一个圆环形套体，套体壁上对称设有两个膨胀支架，所述膨胀支架的底端由弹簧与套体连接。

3. 根据权利要求 1 所述的一种带浮标的杯子，其特征在于，所述茶笼(6)包括一个网格状的圆柱体形主体，以及与主体顶口铰接的网格状盖体。

带浮标的杯子

技术领域

[0001] 本实用新型涉及一种杯子，具体涉及一种带浮标的杯子。

背景技术

[0002] 目前，人们在杯子里设置滤网用来泡茶，常用的方法有两种，一种是将滤网设置在杯子的顶口，并且滤网是开放式的，很容易将茶叶吃入嘴里；另一种方法在杯子底端设置一个活动盖，将滤网设置成密封式，使滤网安装于杯子底部，这种方法可以防止茶叶上浮，但是由于滤网固定，影响茶水的均匀性，且杯子底部开口不符合人们的使用习惯，在热水的长期浸泡下，密封装置老化，使用时间久了易漏水。

实用新型内容

[0003] 为了解决上述问题，本实用新型提出了一种带浮标的杯子，该杯子不仅可以防止喝茶时吃入茶叶，还可以使滤网漂浮于杯体内，使茶泡的更均匀，并且易将滤网取出进行清洁，同时避免了杯子底部开口造成的漏水，具有良好的实用性。

[0004] 本实用新型是通过以下技术方案实现的：一种带浮标的杯子，包括主杯体，主杯体顶口螺纹连接杯盖；所述主杯体杯口处还活动连接有限位圈，主杯体内设有一圆环形浮标，浮标的下部由吊绳悬挂有盛装茶叶的茶笼；所述浮标的直径大于主杯体内径，且小于限位圈内径。

[0005] 所述限位圈为一个圆环形套体，套体壁上对称设有两个膨胀支架，所述膨胀支架的底端由弹簧与套体连接。

[0006] 所述茶笼包括一个网格状的圆柱体形主体，以及与主体顶口铰接的网格状盖体。

[0007] 本实用新型的有益效果是：该带浮标的杯子使茶笼位于杯子下部，并且将茶叶密封于茶笼内，防止喝茶时茶叶吃入嘴中；浮标的设计使茶笼漂浮于水中，可以使茶叶泡的更均匀，方便人们泡茶；茶笼与浮标可取出，方便人们对杯子进行清理；并且该杯子的杯体是一个整体，密封性好，不会出现漏水的情况。

附图说明

[0008] 下面结合附图及实施例对本实用新型作进一步说明。

[0009] 附图 1 是一种带浮标的杯子的结构示意图。

[0010] 图中，1. 杯盖，2. 限位圈，3. 主杯体，4. 浮标，5. 吊绳，6. 茶笼。

具体实施方式

[0011] 在附图中，一种带浮标的杯子，包括主杯体 3，主杯体 3 顶口螺纹连接杯盖 1；所述主杯体 3 杯口处还活动连接有限位圈 2，主杯体 3 内设有一圆环形浮标 4，浮标 4 的下部由吊绳 5 悬挂有盛装茶叶的茶笼 6；所述浮标 4 的直径大于主杯体 3 内径，且小于限位圈 2 内径。

[0012] 所述限位圈 2 为一个圆环形套体，套体壁上对称设有两个膨胀支架，所述膨胀支架的底端由弹簧与套体连接。

[0013] 所述茶笼 6 包括一个网格状的圆柱体形主体，以及与主体顶口铰接的网格状盖体。

[0014] 使用时，先将杯盖 1 和限位圈 2 取下，将茶笼 6 内装上茶叶，并将浮标 4 和茶笼 6 放置于主杯体 3 内，将限位圈 2 与主杯体 3 连接，向杯体内注入开水，即可实现泡茶。清理浸泡过的茶叶时，将限位圈 2 取下，将浮标 4 和茶笼 6 由主杯体 3 内取出即可。

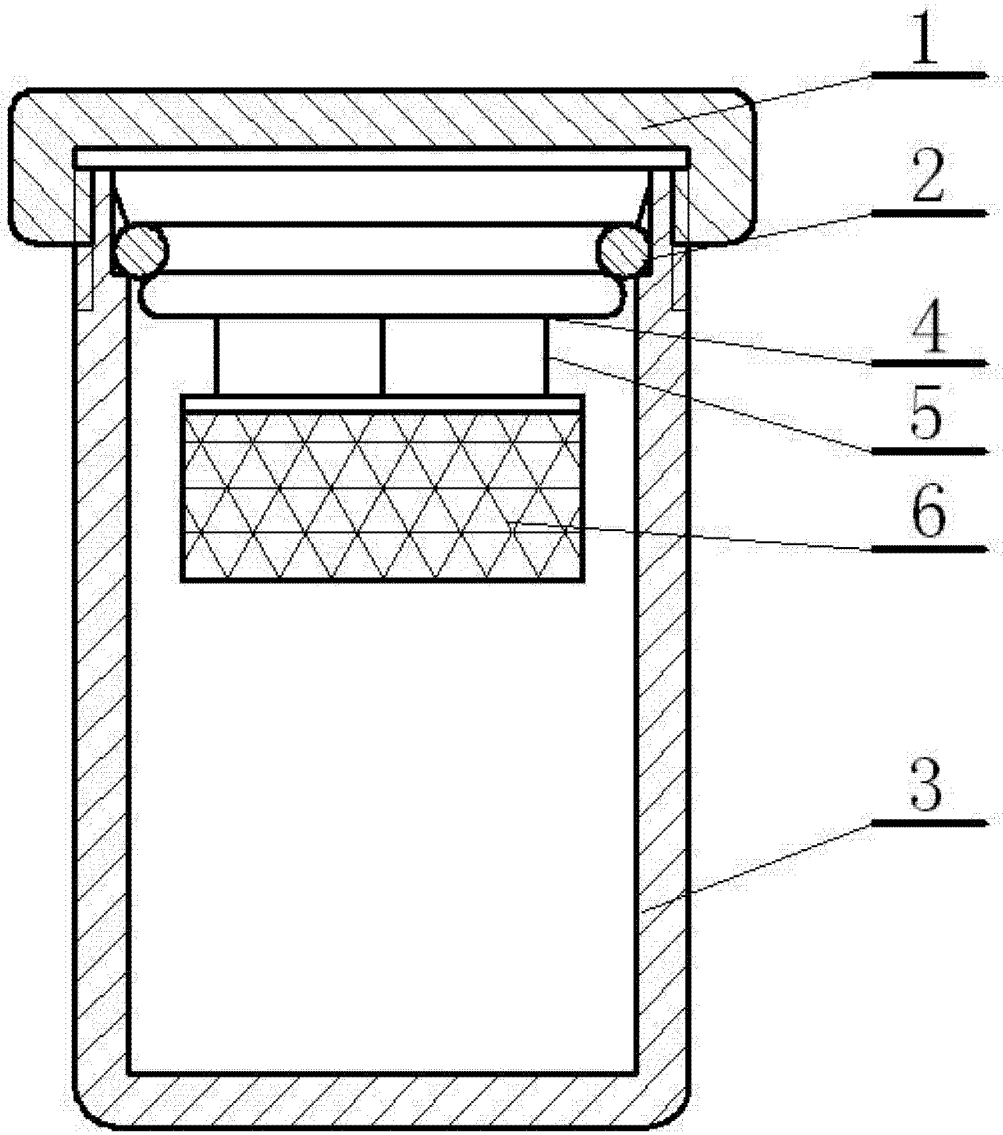

图 1