(19)中华人民共和国国家知识产权局

(12)实用新型专利

(10)授权公告号 CN 215502376 U
(45)授权公告日 2022.01.14

(21)申请号 202121838312.1

(22)申请日 2021.08.06

(73)专利权人 王卓达
地址 422200 湖南省邵阳市隆回县七江镇鸟树下村6组30号

(72)发明人 王卓达

(74)专利代理机构 广东荣海知识产权代理事务所(普通合伙) 44630
代理人 刘赛军

(51)Int.Cl.
A47G 23/04(2006.01)

权利要求书1页 说明书3页 附图3页

(54)实用新型名称

一种具有保温功能的餐盒

(57)摘要

本实用新型公开一种具有保温功能的餐盒，包括壳体、金属内胆和壳盖，金属内胆的边缘设有外翻卷边，外翻卷边的下方套设有胶圈，壳体具有容纳腔，容纳腔的内侧壁上设有环形台阶，金属内胆嵌入在容纳腔内、外翻卷边抵顶在环形台阶上，胶圈密封住容纳腔，金属内胆底部与容纳腔的底部之间具有空间，在空间内能够放入冷水或热水。本实用新型在金属内胆的边缘套设有胶圈，该胶圈为软胶圈，当金属内胆嵌入在容纳腔内时、外翻卷边抵顶在容纳腔的环形台阶上，胶圈密封住容纳腔，金属内胆的底部与容纳腔的底部之间具有空间，在空间内能够放入冷水或热水。金属内胆的底部能够与空间内的冷水或热水接触，实现保温和降温等功能。

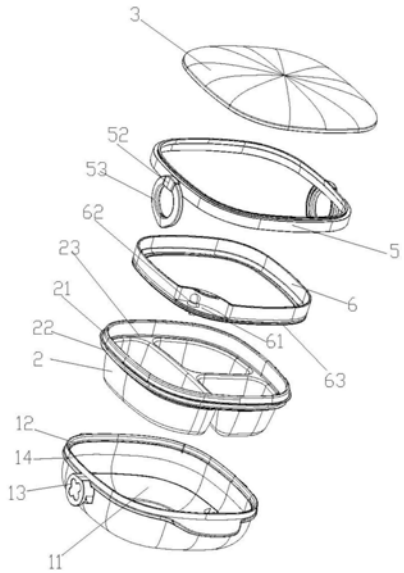

CN 215502376 U

1.一种具有保温功能的餐盒，包括壳体、金属内胆和壳盖，其特征在于，所述金属内胆的边缘设有外翻卷边，所述外翻卷边的下方套设有胶圈，所述壳体具有容纳腔，所述容纳腔的内侧壁上设有环形台阶，所述金属内胆嵌入在所述容纳腔内、所述外翻卷边抵顶在所述环形台阶上，所述胶圈密封住所述容纳腔，所述金属内胆底部与所述容纳腔的底部之间具有空间，在所述空间内能够放入冷水或热水。

2.根据权利要求1所述的具有保温功能的餐盒，其特征在于，所述壳体外侧面设有两个对应的扣耳，所述壳体的开口边缘设有中圈卡接台阶。

3.根据权利要求2所述的具有保温功能的餐盒，其特征在于，还包括餐盒中圈，所述餐盒中圈的外侧设有两个对应设置的活动卡扣，所述餐盒中圈套设在所述壳体的开口边缘处时、能够通过活动卡扣连接所述扣耳固定。

4.根据权利要求3所述的具有保温功能的餐盒，其特征在于，所述活动卡扣包括扣座和扣体，所述扣体呈圆环状，所述扣体通过轴销连接在所述扣座上，所述扣体能够通过轴销自由翻转。

5.根据权利要求3所述的具有保温功能的餐盒，其特征在于，还包括内层板，所述内层板的一个转角处设有排气台阶，所述排气台阶上设有与所述金属内胆连通的排气孔，所述排气孔内塞入有胶塞，所述金属内胆排气时、所述胶塞能够从所述排气孔内拔出。

6.根据权利要求5所述的具有保温功能的餐盒，其特征在于，所述内层板的底部边缘套设有硅胶圈。

7.根据权利要求6所述的具有保温功能的餐盒，其特征在于，所述金属内胆的空腔内侧壁设有层板抵顶台阶，所述内层板能够抵顶在所述层板抵顶台阶上、所述硅胶圈密封住所述金属内胆的空腔。

一种具有保温功能的餐盒

技术领域

[0001] 本实用新型涉及餐具，特别涉及一种具有保温功能的餐盒。

背景技术

[0002] 目前，现有的带保温功能餐盒具有以下两种：一种是采用密封的方式防止热量流出，从而起到保温的作用，这种保温方式的餐盒也能够起到一定的保温作用，但其保温时间比较短，保温效果比较差。另一种是采用真空隔层的方式，使食物放置空腔与空气之间形成隔墙，从而起到保温的作用。这种保温方式的餐盒一般是纯金属制作，具有复杂的制作工艺和比较高额的制作成本。

实用新型内容

[0003] 本实用新型的目的是针对现有技术的上述缺陷，提供一种具有保温功能的餐盒。

[0004] 为解决现有技术的上述缺陷，本实用新型提供的技术方案是：一种具有保温功能的餐盒，包括壳体、金属内胆和壳盖，所述金属内胆的边缘设有外翻卷边，所述外翻卷边的下方套设有胶圈，所述壳体具有容纳腔，所述容纳腔的内侧壁上设有环形台阶，所述金属内胆嵌入在所述容纳腔内、所述外翻卷边抵顶在所述环形台阶上，所述胶圈密封住所述容纳腔，所述金属内胆底部与所述容纳腔的底部之间具有空间，在所述空间内能够放入冷水或热水。

[0005] 作为本实用新型具有保温功能的餐盒的一种改进，所述壳体外侧面设有两个对应的扣耳，所述壳体的开口边缘设有中圈卡接台阶。

[0006] 作为本实用新型具有保温功能的餐盒的一种改进，还包括餐盒中圈，所述餐盒中圈的外侧设有两个对应设置的活动卡扣，所述中圈套设在所述壳体的开口边缘处时、能够通过活动卡扣连接所述扣耳固定。

[0007] 作为本实用新型具有保温功能的餐盒的一种改进，所述活动卡扣包括扣座和扣体，所述扣体呈圆环状，所述扣体通过轴销连接在所述扣座上，所述扣体能够通过轴销自由翻转。

[0008] 作为本实用新型具有保温功能的餐盒的一种改进，还包括内层板，所述内层板的一个转角处设有排气台阶，所述排气台阶上设有与所述金属内胆连通的排气孔，所述排气孔内塞入有胶塞，所述金属内胆排气时、所述胶塞能够从所述排气孔内拔出。

[0009] 作为本实用新型具有保温功能的餐盒的一种改进，所述内层板的底部边缘套设有硅胶圈。

[0010] 作为本实用新型具有保温功能的餐盒的一种改进，所述金属内胆的空腔内侧壁设有层板抵顶台阶，所述内层板能够抵顶在所述层板抵顶台阶上、所述硅胶圈密封住所述金属内胆的空腔。

[0011] 与现有技术相比，本实用新型的优点是：本实用新型在金属内胆的边缘套设有胶圈，该胶圈为软胶圈，当金属内胆嵌入在容纳腔内时、外翻卷边抵顶在容纳腔的环形台阶

上，胶圈密封住容纳腔，金属内胆的底部与容纳腔的底部之间具有空间，在空间内能够放入冷水或热水、能够增加餐盒的保温时长，并且在需要冷却保质的情况下，也可以注入冰水来进行保质。金属内胆的底部能够与空间内的冷水或热水接触，实现较长时间的保温和降温保质等功能。并且，通过胶圈的密封、容纳腔内的保温液体不会流出、保温液体的热量也不容易冷却。需要对保温液体更换时、直接取出金属内胆即可将保温液体倒出，更换方便。

附图说明

[0012] 下面就根据附图和具体实施方式对本实用新型及其有益的技术效果作进一步详细的描述，其中：

[0013] 图1是本实用新型立体结构示意图。

[0014] 图2是本实用新型爆炸图。

[0015] 图3是本实用新型内部结构示意图。

[0016] 附图标记名称：1、壳体2、金属内胆3、壳盖4、空间5、餐盒中圈6、内层板11、容纳腔12、环形台阶13、扣耳14、中圈卡接台阶21、外翻卷边22、胶圈23、层板抵顶台阶51、活动卡扣52、扣座53、扣体61、排气台阶62、排气孔63、硅胶圈。

具体实施方式

[0017] 下面将结合本实用新型实施例中的附图对本实用新型实施例中的技术方案进行清楚、完整的描述，显然，所描述的实施例仅仅是本实用新型的一部分实施例，而不是全部的实施例。基于本实用新型的实施例，本领域普通技术人员在没有做出创造性劳动前提下所获得的所有其他实施例，都属于本实用新型保护的范围。

[0018] 需要说明，本实用新型实施例中所有方向性指示(诸如上、下、左、右、前、后……)仅用于解释某一特定姿态(如附图所示)下各部件之间的相对位置关系、运动情况等，如果该特定姿态发生改变时，则该方向性指示也相应地随之改变。

[0019] 另外，在本实用新型中涉及“第一”、“第二”等的描述仅用于描述目的，而不能理解为指示或暗示其相对重要性或者隐含指明所指示的技术特征的数量。由此，限定有“第一”、“第二”的特征可以明示或者隐含地包括至少一个该特征。另外，各个实施例之间的技术方案可以相互结合，但是必须是以本领域普通技术人员能够实现为基础，当技术方案的结合出现相互矛盾或无法实现时应当认为这种技术方案的结合不存在，也不在本实用新型要求的保护范围内。

[0020] 如图1、图2和图3所示，一种具有保温功能的餐盒，包括壳体1、金属内胆2和壳盖3，金属内胆2的边缘设有外翻卷边21，外翻卷边21的下方套设有胶圈22，壳体1具有容纳腔11，容纳腔11的内侧壁上设有环形台阶12，金属内胆2嵌入在容纳腔11内、外翻卷边21抵顶在环形台阶12上，胶圈22密封住容纳腔11，金属内胆2的底部与容纳腔11的底部之间具有空间4，在空间4内能够放入冷水或热水。放入热水时、能够对金属内胆2进行保温加热的作用。放入冷水时、能够对金属内胆2的食物进行冷却降温的作用。壳盖3能够盖在壳体1上。

[0021] 优选的，壳体1外侧面设有两个对应的扣耳13，壳体1的开口边缘设有中圈卡接台阶14。扣耳与活动卡扣一一对应。起固定连接的作用，能够防止金属内胆脱离壳体。

[0022] 优选的，还包括餐盒中圈5，餐盒中圈5的外侧设有两个对应设置的活动卡扣51，餐

盒中圈5套设在壳体1的开口边缘处时、能够通过活动卡扣51连接扣耳13固定。

[0023] 优选的，活动卡扣51包括扣座52和扣体53，扣体53呈圆环状，扣体53通过轴销连接在扣座52上，扣体53能够通过轴销自由翻转。

[0024] 优选的，还包括内层板6，内层板6的一个转角处设有排气台阶61，排气台阶61上设有与金属内胆2连通的排气孔62，排气孔62内塞入有胶塞，金属内胆2排气时、胶塞能够从排气孔62内拔出。内层板6能够盛放餐具或食物(如饭勺、刀叉、饭菜等)。

[0025] 优选的，内层板6的底部边缘套设有硅胶圈63。硅胶圈63能够与金属内胆2的空腔内侧壁形成密封作用，能够防止金属内胆2的空腔热量流出。

[0026] 优选的，金属内胆2的空腔内侧壁设有层板抵顶台阶23，内层板6能够抵顶在层板抵顶台阶23上、硅胶圈63密封住金属内胆2的空腔。

[0027] 本实用新型在金属内胆2的边缘套设有胶圈22，该胶圈22为软胶圈，当金属内胆2嵌入在容纳腔11内时、外翻卷边21抵顶在容纳腔11的环形台阶12上，胶圈22密封住容纳腔11，金属内胆2的底部与容纳腔11的底部之间具有空间4，在空间4内能够放入冷水或热水。金属内胆2的底部能够与空间内的冷水或热水接触，实现保温和降温等功能。并且，通过胶圈22的密封、容纳腔11内的保温液体不会流出、保温液体的热量也不容易冷却。需要对保温液体更换时、直接取出金属内胆即可将保温液体倒出，更换方便。

[0028] 尽管已经示出和描述了本实用新型的实施例，对于本领域的普通技术人员而言，可以理解在不脱离本实用新型的原理和结构的情况下可以对这些实施例进行多种变化、修改、替换和变型，本实用新型的范围由所附权利要求及其等同范围限定。

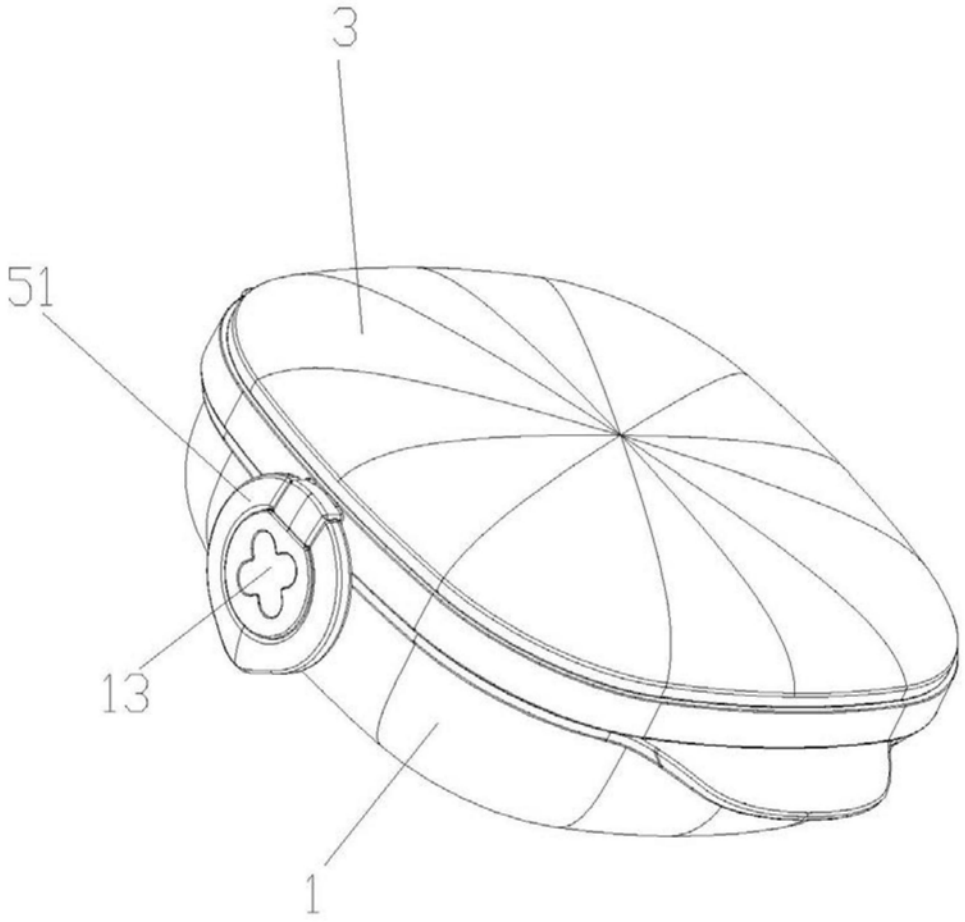

图1

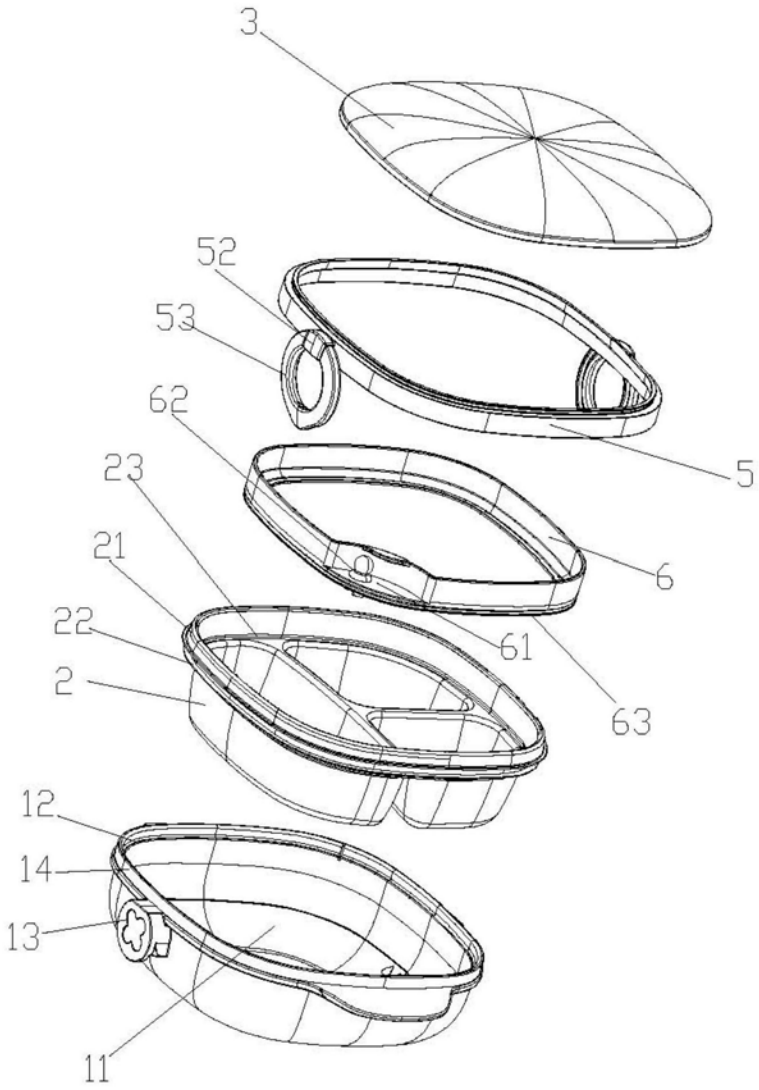

图2

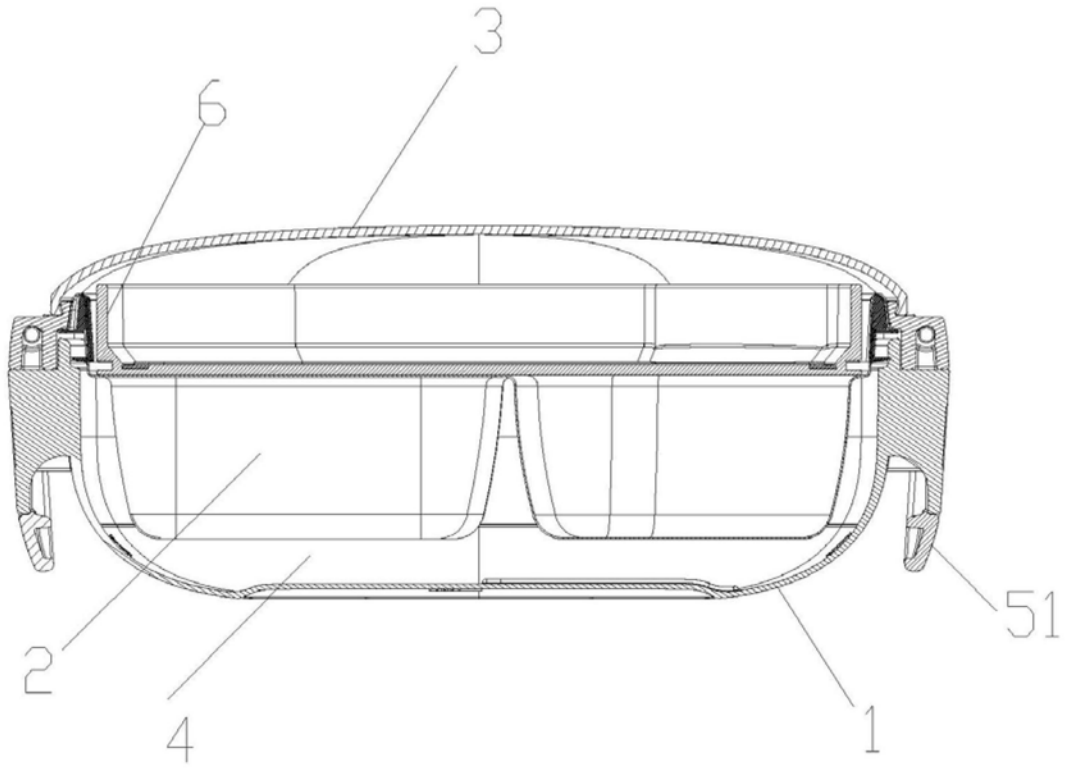

图3