(19)国家知识产权局

(12)实用新型专利

(10)授权公告号 CN 221242331 U
(45)授权公告日 2024.07.02

(21)申请号 202323309358.6

(22)申请日 2023.12.06

(73)专利权人 滁州市天悦塑胶制品有限公司
地址 239000 安徽省滁州市苏州北路689号

(72)发明人 汪丛俊 陈祝林 杨毅

(74)专利代理机构 滁州善雅知识产权代理事务所(特殊普通合伙) 34279
专利代理师 赵红锁

(51)Int.Cl.
A47F 5/00(2006.01)
A47F 5/10(2006.01)
A47F 5/025(2006.01)

权利要求书1页 说明书3页 附图4页

(54)实用新型名称

一种塑料制品销售用支架

(57)摘要

本实用新型公开了一种塑料制品销售用支架,包括底座,所述底座上固定有支杆,所述支杆的顶端套装有驱动筒,所述驱动筒的外壁套设有外筒,所述外筒上固定有托盘,所述驱动筒的内部设置有电机,所述电机的输出端连接在外筒的内端面上,所述电机固定在支杆的顶部;本实用新型通过设计的驱动筒、外筒、电机以及托盘,将装有托盘的外筒套装在驱动筒的外壁上,电机的输出端连接在外筒上,将塑料制品摆放在托盘上,电机驱动外筒进行旋转,从而使塑料制品进行旋转展示,达到全方位销售展示,提高其销售率。

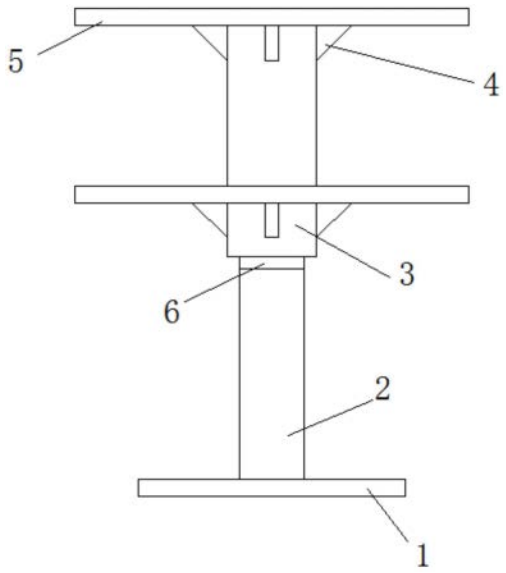

CN 221242331 U

1.一种塑料制品销售用支架,包括底座(1),所述底座(1)上固定有支杆(2),其特征在于:所述支杆(2)的顶端套装有驱动筒(6),所述驱动筒(6)的外壁套设有外筒(3),所述外筒(3)上固定有托盘(5),所述驱动筒(6)的内部设置有电机(11),所述电机(11)的输出端连接在外筒(3)的内端面上,所述电机(11)固定在支杆(2)的顶部。

2.根据权利要求1所述的一种塑料制品销售用支架,其特征在于:所述驱动筒(6)的外壁开设有截面为圆形状的侧槽(12),所述侧槽(12)的内侧设置有侧块(13),所述侧块(13)固定在外筒(3)的内壁上。

3.根据权利要求2所述的一种塑料制品销售用支架,其特征在于:所述侧块(13)为四个,且四个侧块(13)关于外筒(3)的中心轴线呈圆形阵列。

4.根据权利要求3所述的一种塑料制品销售用支架,其特征在于:所述外筒(3)的内端面开设有球形槽,所述球形槽上镶嵌有滚珠(10)。

5.根据权利要求1所述的一种塑料制品销售用支架,其特征在于:所述托盘(5)的底部和外筒(3)共同固定有筋板(4),所述筋板(4)的纵截面为三角形结构。

6.根据权利要求1所述的一种塑料制品销售用支架,其特征在于:所述底座(1)的底端表面开设有配重槽(9),所述配重槽(9)的内部设置有配重盘(7),所述配重盘(7)的中心处贯穿有螺栓(8),所述螺栓(8)与底座(1)通过螺纹连接。

7.根据权利要求6所述的一种塑料制品销售用支架,其特征在于:所述配重盘(7)的横截面为圆形结构,所述配重盘(7)和底座(1)两者的中心轴线相互重合。

一种塑料制品销售用支架

技术领域

[0001] 本实用新型属于塑料制品销售用支架技术领域,具体涉及一种塑料制品销售用支架。

背景技术

[0002] 塑料制品销售用支架是一种用于塑料制品放置在其托盘上,进行展示销售的支架体结构,该支架结构由支架杆和托盘组成,其体积小,质量轻便,方便塑料制品展示进行销售。

[0003] 现有的塑料制品销售用支架在使用时,将塑料制品摆放在支架的托盘上进行展示,以供购买者进行查看,但是存在以下缺陷:

[0004] (1)塑料制品销售用支架在通过将塑料制品摆放在托盘上进行销售展示,购买人员围绕在支架的外围,对塑料制品进行观看,但是在实际观看是否购买时,由于支架外围被人员包围,从而各人员只能对相对应的制品部位观看,不便于多方位观看,从而导致塑料制品不便于全方位展示而影响销售的问题;

[0005] (2)现有的支架在进行展示时,经常发生上端塑料制品放置偏移而导致支架侧翻的问题,为此我们提出一种塑料制品销售用支架。

实用新型内容

[0006] 本实用新型的目的在于提供一种塑料制品销售用支架,以解决上述背景技术中提出的塑料制品销售用支架不便于人员全方位展示观看而影响销售,并且在放置塑料制品时,塑料制品放置位置偏移时容易改变支架的重心,进而容易发生侧翻的问题。

[0007] 为实现上述目的,本实用新型提供如下技术方案:一种塑料制品销售用支架,包括底座,所述底座上固定有支杆,所述支杆的顶端套装有驱动筒,所述驱动筒的外壁套设有外筒,所述外筒上固定有托盘,所述驱动筒的内部设置有电机,所述电机的输出端连接在外筒的内端面上,所述电机固定在支杆的顶部。

[0008] 优选的,所述驱动筒的外壁开设有截面为圆形状的侧槽,所述侧槽的内侧设置有侧块,所述侧块固定在外筒的内壁上。

[0009] 优选的,所述侧块为四个,且四个侧块关于外筒的中心轴线呈圆形阵列。

[0010] 优选的,所述外筒的内端面开设有球形槽,所述球形槽上镶嵌有滚珠。

[0011] 优选的,所述托盘的底部和外筒共同固定有筋板,所述筋板的纵截面为三角形结构。

[0012] 优选的,所述底座的底端表面开设有配重槽,所述配重槽的内部设置有配重盘,所述配重盘的中心处贯穿有螺栓,所述螺栓与底座通过螺纹连接。

[0013] 优选的,所述配重盘的横截面为圆形结构,所述配重盘和底座两者的中心轴线相互重合。

[0014] 与现有技术相比,本实用新型的有益效果是:

[0015] (1)通过设计的驱动筒、外筒、电机以及托盘,将装有托盘的外筒套装在驱动筒的外壁上,电机的输出端连接在外筒上,将塑料制品摆放在托盘上,电机驱动外筒进行旋转,从而使塑料制品进行旋转展示,达到全方位销售展示,提高其销售率,通过设计的侧块和侧槽,将侧块卡在截面为圆形状的侧槽内,实现限位,防止外筒从驱动筒上脱离,通过设计的滚珠,起到润滑作用,降低外筒内端面和驱动筒之间的磨损。

[0016] (2)通过设计的配重槽、配重盘以及螺栓,将配重盘通过螺栓锁紧在底座底部的配重槽内,增加支架底部的重量,进而使重心下移,提高本实用新型的稳定性,防止顶部防止塑料制品位置偏移而发生侧翻。

附图说明

[0017] 图1为本实用新型的主视图;

[0018] 图2为本实用新型的正面剖视图;

[0019] 图3为本实用新型图2中的A处放大图;

[0020] 图4为本实用新型外筒和托盘的组装仰视图;

[0021] 图中:1、底座;2、支杆;3、外筒;4、筋板;5、托盘;6、驱动筒;7、配重盘;8、螺栓;9、配重槽;10、滚珠;11、电机;12、侧槽;13、侧块。

具体实施方式

[0022] 下面将结合本实用新型实施例中的附图,对本实用新型实施例中的技术方案进行清楚、完整地描述,显然,所描述的实施例仅仅是本实用新型一部分实施例,而不是全部的实施例。基于本实用新型中的实施例,本领域普通技术人员在没有做出创造性劳动前提下所获得的所有其他实施例,都属于本实用新型保护的范围。

[0023] 实施例

[0024] 请参阅图1至图4,本实用新型提供一种技术方案:一种塑料制品销售用支架,包括底座1,底座1上固定有支杆2,支杆2的顶端套装有驱动筒6,驱动筒6的外壁套设有外筒3,外筒3上固定有托盘5,驱动筒6的内部设置有电机11,电机11的输出端连接在外筒3的内端面上,电机11固定在支杆2的顶部,通过设计的驱动筒6、外筒3、电机11以及托盘5,将装有托盘5的外筒3套装在驱动筒6的外壁上,电机11的输出端连接在外筒3上,将塑料制品摆放在托盘5上,电机11驱动外筒3进行旋转,从而使塑料制品进行旋转展示,达到全方位销售展示,提高其销售率,驱动筒6的外壁开设有截面为圆形状的侧槽12,侧槽12的内侧设置有侧块13,侧块13固定在外筒3的内壁上,侧块13为四个,通过设计的侧块13和侧槽12,将侧块13卡在截面为圆形状的侧槽12内,实现限位,防止外筒3从驱动筒6上脱离,且四个侧块13关于外筒3的中心轴线呈圆形阵列,外筒3的内端面开设有球形槽,球形槽上镶嵌有滚珠10,通过设计的滚珠10,起到润滑作用,降低外筒3内端面和驱动筒6之间的磨损,托盘5的底部和外筒3共同固定有筋板4,通过设计的筋板4,对托盘5和外筒3连接加固,筋板4的纵截面为三角形结构。

[0025] 本实施例中,优选的,底座1的底端表面开设有配重槽9,配重槽9的内部设置有配重盘7,配重盘7的中心处贯穿有螺栓8,螺栓8与底座1通过螺纹连接,通过设计的配重槽9、配重盘7以及螺栓8,将配重盘7通过螺栓8锁紧在底座1底部的配重槽9内,增加支架底部的

重量,进而使重心下移,提高本实用新型的稳定性,防止顶部防止塑料制品位置偏移而发生侧翻,配重盘7的横截面为圆形结构,配重盘7和底座1两者的中心轴线相互重合。

[0026] 本实用新型的工作原理及使用流程:本实用新型将装有托盘5的外筒3套装在驱动筒6的外壁上,电机11的输出端连接在外筒3上,将塑料制品摆放在托盘5上,电机11驱动外筒3进行旋转,从而使塑料制品进行旋转展示,达到全方位销售展示,提高其销售率,并且将配重盘7通过螺栓8锁紧在底座1底部的配重槽9内,增加支架底部的重量,进而使重心下移,提高本实用新型的稳定性,防止顶部防止塑料制品位置偏移而发生侧翻。

[0027] 尽管已经示出和描述了本实用新型的实施例,对于本领域的普通技术人员而言,可以理解在不脱离本实用新型的原理和精神的情况下可以对这些实施例进行多种变化、修改、替换和变型,本实用新型的范围由所附权利要求及其等同物限定。

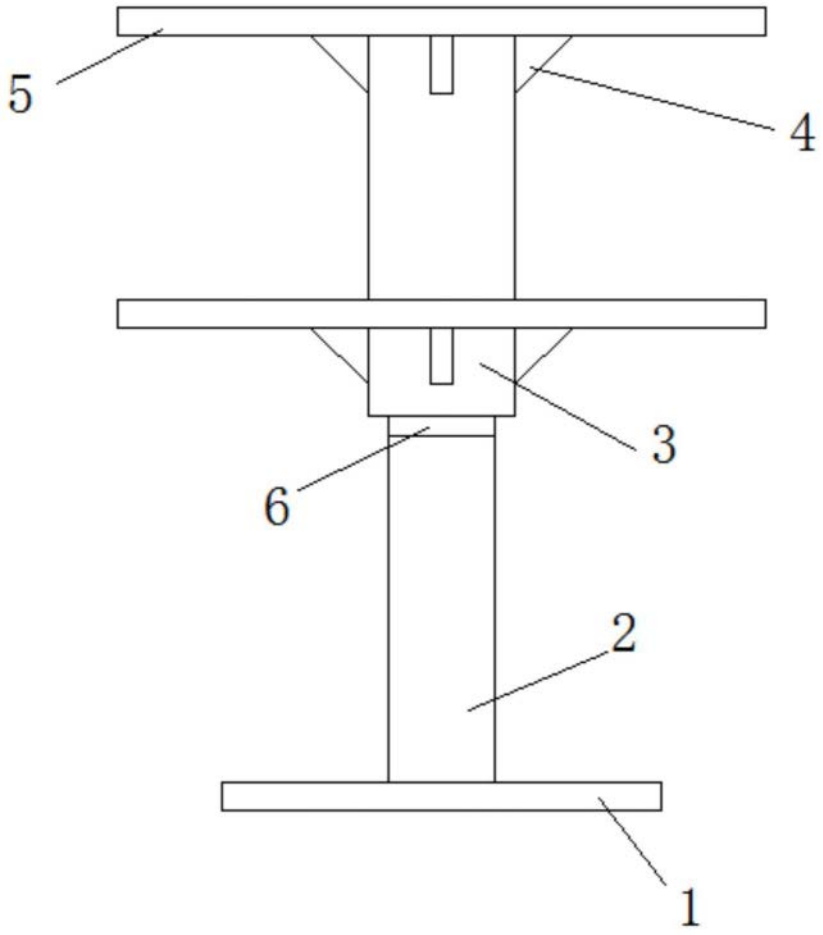

图1

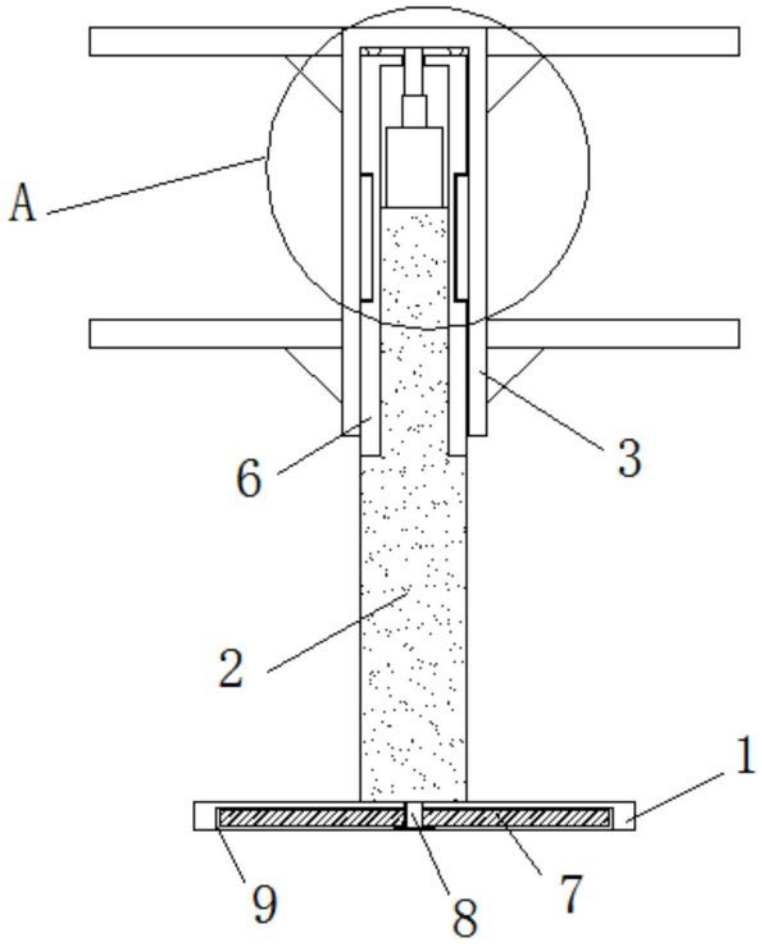

图2

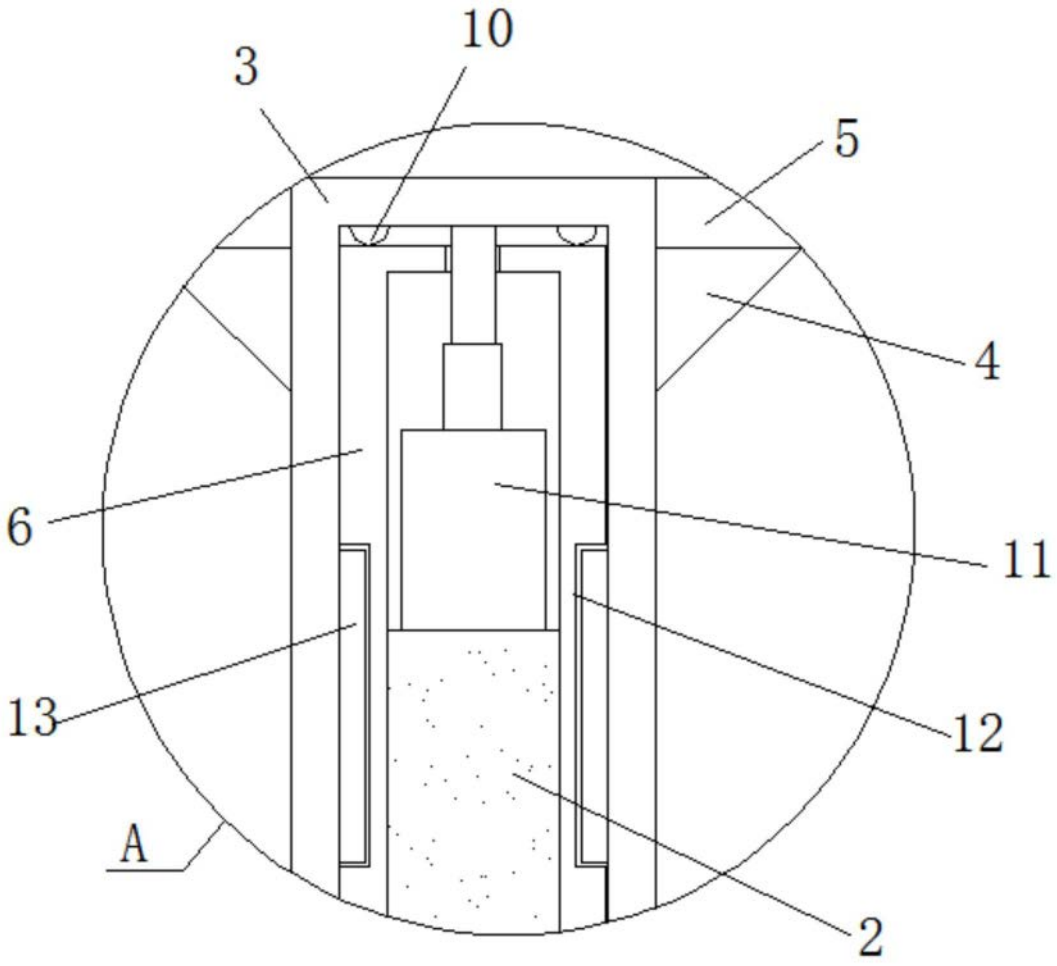

图3

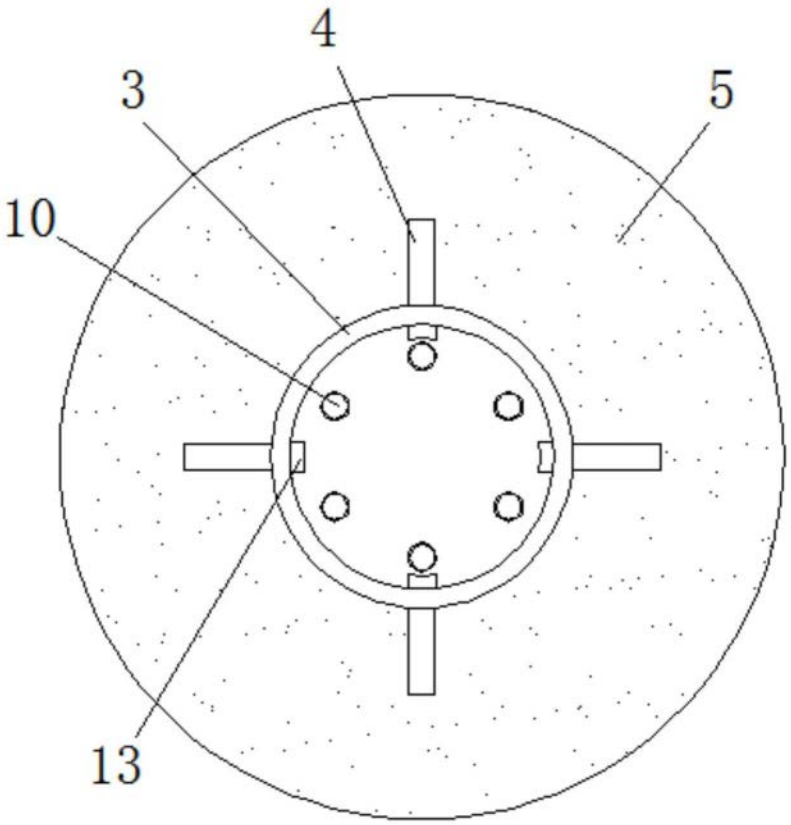

图4