(19) 대한민국특허청(KR)
(12) 등록특허공보(B1)

(45) 공고일자 2014년10월13일
(11) 등록번호 10-1450181
(24) 등록일자 2014년10월06일

(51) 국제특허분류(Int. Cl.)
B65D 51/28 (2006.01) *B65D 81/32* (2006.01)
B65D 25/08 (2006.01) *B65D 47/06* (2006.01)
B65D 77/28 (2006.01) *B65D 43/02* (2006.01)
(21) 출원번호 10-2014-0063378
(22) 출원일자 2014년05월27일
심사청구일자 2014년05월27일
(56) 선행기술조사문헌
KR101167284 B1*
KR200282144 Y1*
*는 심사관에 의하여 인용된 문헌

(73) 특허권자
노신현
광주광역시 동구 지원로12번길 9 (소태동)
정윤호
서울특별시 강남구 도산대로92길 10 ,103동1302호(청담동,청담대우유로카운티)
(72) 발명자
노신현
광주광역시 동구 지원로12번길 9 (소태동)
정윤호
서울특별시 강남구 도산대로92길 10 ,103동1302호(청담동,청담대우유로카운티)
(74) 대리인
고영수

전체 청구항 수 : 총 6 항 심사관 : 홍정혜

(54) 발명의 명칭 **캡슐의 장착이 가능한 컵 뚜껑**

(57) 요 약

본 발명은 캡슐의 장착이 가능한 컵 뚜껑에 관한 것으로, 더욱 상세하게는 개방된 상측으로 제 1 음료가 수용되며, 내측으로는 걸림턱이 형성되어 상, 하로 이탈되거나 유동되지 않고 긴밀하게 걸림 결합되는 캡슐 수용부에 제 2 음료가 수용되는 캡슐을 삽입하여 하나의 컵에 서로 다른 종류의 음료를 음용할 수 있는 캡슐의 장착이 가능한 컵 뚜껑에 관한 것이다. 상기한 바와 같은 본 발명에 따른 캡슐의 장착이 가능한 컵 뚜껑은 제 2 음료를 수용하는 캡슐을 용기 상단에 배치하여 간단하게 캡슐을 교체할 수 있고, 음료를 음용할 수 있도록 하는 빨대를 간단한 방법으로 삽입할 수 있어 두 가지의 음료를 쉽게 제공할 수 있는 효과가 있다.

대 표 도 - 도2

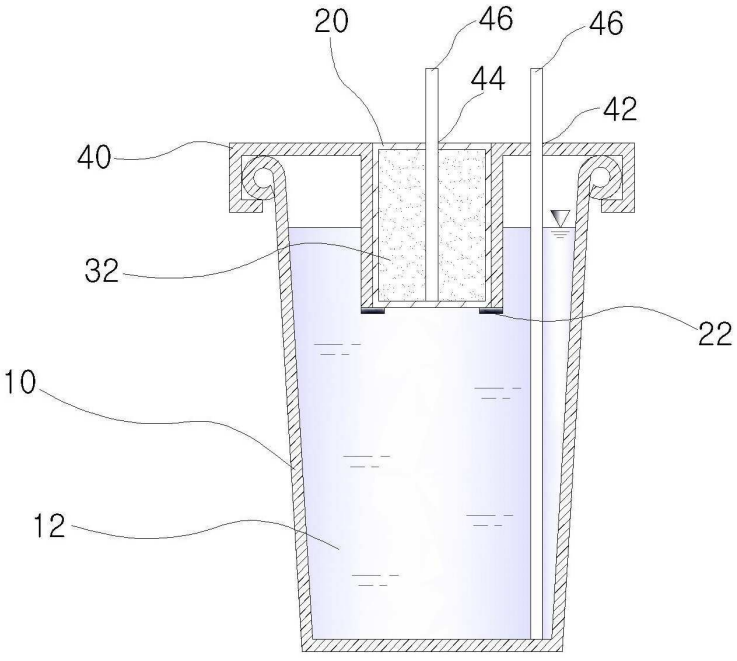

특허청구의 범위

청구항 1

외컵의 내측으로 내컵이 삽입되어 이중 구조로 이루어지는 컵 뚜껑에 있어서,

상측이 개방되고 제 1 음료(12)가 저장되는 컵 몸체(10);

상기 컵 몸체(10)의 상측의 개방된 영역을 덮고, 분리 가능하게 장착되는 컵 커버(40);

상기 컵 커버(40) 내에 배치되고, 제 2 음료(32)가 저장되는 캡슐(30)을 수용하기 위한 캡슐 수용부(20); 및

상기 캡슐 수용부(20)와 대응하는 형상으로 형성되고, 그 내부에 장착되는 제 2 음료(32)가 저장되는 캡슐(30);을 포함하여 이루어지되,

상기 캡슐(30)의 용량은 컵 몸체 용량의 1/10 ~ 5/10인 것을 특징으로 하며,

상기 캡슐(30)은 컵 몸체(10)의 외부에서 캡슐 수용부(20) 내에 삽입되고,

상기 캡슐(30)과 캡슐 수용부(20)의 상부 형상은 대응구조로서 굴곡되게 단차가 형성되거나 하부로 갈수록 넓어지는 구조로 형성되어 이탈이 방지되는 것을 특징으로 하는 캡슐의 장착이 가능한 컵 뚜껑.

청구항 2

삭제

청구항 3

제1 항에 있어서,

상기 컵 커버(40)는 제 1 음료(12)를 음용하기 위한 제 1 빨대 구멍(42)과, 제 2 음료(32)를 음용하기 위한 제 2 빨대 구멍(44)이 형성되는 것을 특징으로 하는 캡슐의 장착이 가능한 컵 뚜껑.

청구항 4

제1 항에 있어서,

상기 캡슐(30)은 상면에 제 2 음료(32)가 배출되는 입구부(34)가 형성되고, 상기 입구부(34)에는 빨대(46)를 삽입하면 뚫리는 실링 부재(36)가 부착되는 것을 특징으로 하는 캡슐의 장착이 가능한 컵 뚜껑.

청구항 5

제3 항에 있어서,

상기 컵 커버(40)는 평평한 형상이거나 원형의 돔 형상으로 이루어지는 것을 특징으로 하는 캡슐의 장착이 가능한 컵 뚜껑.

청구항 6

제5 항에 있어서,

상기 원형의 돔 형상으로 이루어진 컵 커버(40)는 하부에 일체로 형성된 캡슐 수용부(20)를 구비하여, 상기 컵 몸체(10)와 분리되게 부착되는 것을 특징으로 하는 캡슐의 장착이 가능한 컵 뚜껑.

청구항 7

제1 항 또는 제6 항에 있어서,

상기 캡슐 수용부(20)는 하부에 상기 캡슐(30)이 삽입된 후 이탈되는 것을 방지하도록 탄성 변형 가능한 걸림돌기(22)가 형성되는 것을 특징으로 하는 캡슐의 장착이 가능한 컵 뚜껑.

청구항 8

삭제

명 세 서

기 술 분 야

[0001] 본 발명은 캡슐의 장착이 가능한 컵 뚜껑에 관한 것으로, 더욱 상세하게는 개방된 상측으로 제 1 음료가 수용되며, 내측으로는 걸림턱이 형성되어 상, 하로 이탈되거나 유동되지 않고 긴밀하게 걸림 결합되는 캡슐 수용부에 제 2 음료가 수용되는 캡슐을 삽입하여 하나의 컵에 서로 다른 종류의 음료를 음용할 수 있는 캡슐의 장착이 가능한 컵 뚜껑에 관한 것이다.

배 경 기 술

[0002] 일반적으로 일회용 종이컵이나 컵 형태의 용기(플라스틱 재질)는 한 가지 종류의 음료가 담기고, 입구는 커버가 장착되거나 밀봉되어, 커버를 벗겨내거나 빨대를 삽입하여 음용할 수 있다.

[0003] 하지만, 이와 같은 기존의 음료컵은 한 가지 종류의 음료만을 음용할 수 있어, 다른 음료를 음용하고자 할 때에는 별도의 컵을 사용해야 하므로 불편함이 따르고, 종이컵 등의 심한 낭비가 발생하는 문제점이 있다.

[0004] 따라서, 위와 같은 문제점을 해소하고자 본 출원인에 의해 출원되어 특허 등록된 이중 컵(한국 등록특허 제10-1391783호)이 게시되어 있다.

[0005] 상기 발명의 이중 컵은 컵 바디에 수용부가 형성되고, 수용부에 제 2 음료가 저장되는 캡슐을 장착하여 컵 바디에 저장된 제 1 음료와 캡슐이 저장된 제 2 음료를 마실 수 있어 소모되는 컵의 낭비를 막을 수 있고 음료를 먹는 즐거움을 줄 수 있다.

[0006] 그러나, 제 2 음료가 저장되는 공간이 컵 바디의 하단부에 형성되어, 캡슐을 교체하기가 불편하고, 삽입되어질 빨대를 개방된 상부에서부터 하부에 배치되어 있는 캡슐까지 수직 방향으로 정확하게 삽입해야 하므로 제 2 음료를 음용할 시 번거로운 문제점이 따른다.

선행기술문헌

특허문헌

[0007] (특허문헌 0001) 한국 공개특허 제10-2010-0009116(2010.01.27)

(특허문헌 0002) 한국 등록특허 제10-1391783호(2014.04.28)

발명의 내용

해결하려는 과제

[0008] 본 발명은 상기와 같은 문제점을 해결하고자 안출(案出)된 것으로써, 종래의 이중 컵을 개량하여 한 개의 용기에 두 가지의 음료를 수용하고, 간단한 방법으로 이를 음용할 수 있는 캡슐의 장착이 가능한 컵 뚜껑을 제공함에 그 목적이 있다.

과제의 해결 수단

[0009] 이러한 목적을 달성하기 위한 본 발명에 따른 캡슐의 장착이 가능한 컵 뚜껑은,

[0010] 외컵의 내측으로 내컵이 삽입되어 이중 구조로 이루어지는 컵 뚜껑에 있어서,

[0011] 상측이 개방되고 제 1 음료(12)가 저장되는 컵 몸체(10);

[0012] 상기 컵 몸체(10)의 상측의 개방된 영역을 덮고, 분리 가능하게 장착되는 컵 커버(40);

[0013] 상기 컵 커버(40) 내에 배치되고, 제 2 음료(32)가 저장되는 캡슐(30)을 수용하기 위한 캡슐 수용부(20); 및

[0014] 상기 캡슐 수용부(20)와 대응하는 형상으로 형성되고, 그 내부에 장착되는 제 2 음료(32)가 저장되는 캡슐(3

0);을 포함하여 이루어지되,

[0015] 상기 캡슐(30)의 용량은 컵 몸체 용량의 1/10 ~ 5/10인 것을 특징으로 한다.

[0016] 그리고, 상기 캡슐(30)은 컵 몸체(10)의 외부에서 캡슐 수용부(20) 내에 삽입한다.

[0017] 한편, 상기 컵 커버(40)는 제 1 음료(12)를 음용하기 위한 제 1 빨대 구멍(42)과, 제 2 음료(32)를 음용하기 위한 제 2 빨대 구멍(44)이 형성되어진다.

[0018] 또한, 상기 캡슐(30)은 상면에 제 2 음료(32)가 배출되는 입구부(34)가 형성되고, 상기 입구부(34)에는 빨대(46)를 삽입하면 뚫리는 실링 부재(36)가 부착된다.

[0019] 상기 컵 커버(40)는 평평한 형상이거나 원형의 돔 형상으로 이루어지며,

[0020] 상기 원형의 돔 형상으로 이루어진 컵 커버(40)는 하부에 일체로 형성된 캡슐 수용부(20)를 구비하여, 상기 컵 몸체(10)와 분리되게 부착된다.

[0021] 그리고, 상기 캡슐 수용부(20)는 하부에 상기 캡슐(30)이 삽입된 후 이탈되는 것을 방지하도록 탄성 변형 가능한 걸림 돌기(22)가 형성된다.

[0022] 아울러, 상기 캡슐(30)과 캡슐 수용부(20)의 상부 형상은 대응구조로서 굴곡되게 단차가 형성되거나 하부로 갈수록 넓어지는 구조로 형성되어 이탈이 방지된다.

발명의 효과

[0023] 상기한 바와 같은 본 발명에 따른 캡슐의 장착이 가능한 컵 뚜껑은 제 2 음료를 수용하는 캡슐을 용기 상단에 배치하여 간단하게 캡슐을 교체할 수 있고, 음료를 음용할 수 있도록 하는 빨대를 간단한 방법으로 삽입할 수 있어 두 가지의 음료를 쉽게 제공할 수 있는 효과가 있다.

도면의 간단한 설명

[0024] 도 1은 본 발명의 제 1 실시 예에 따른 캡슐의 장착이 가능한 컵 뚜껑을 도시한 사시도이다.

도 2는 본 발명의 제 1 실시 예에 따른 캡슐의 장착이 가능한 컵 뚜껑을 도시한 단면도이다.

도 3은 본 발명의 제 1 실시 예에 따른 캡슐의 장착이 가능한 컵 뚜껑의 컵 몸체와 캡슐이 분리된 단면도이다.

도 4는 본 발명에 따른 캡슐의 장착이 가능한 컵 뚜껑의 캡슐을 도시한 사시도이다.

도 5는 본 발명의 다른 예에 의한 캡슐의 장착이 가능한 컵 뚜껑의 캡슐을 도시한 단면도이다.

도 6은 본 발명의 제 2 실시 예에 따른 캡슐의 장착이 가능한 컵 뚜껑을 도시한 단면도이다.

발명을 실시하기 위한 구체적인 내용

[0025] 본 발명은 일면에 있어서,

[0026] 외컵의 내측으로 내컵이 삽입되어 이중 구조로 이루어지는 컵 뚜껑에 있어서,

[0027] 상측이 개방되고 제 1 음료(12)가 저장되는 컵 몸체(10);

[0028] 상기 컵 몸체(10)의 상측의 개방된 영역을 덮고, 분리 가능하게 장착되는 컵 커버(40);

[0029] 상기 컵 커버(40) 내에 배치되고, 제 2 음료(32)가 저장되는 캡슐(30)을 수용하기 위한 캡슐 수용부(20); 및

[0030] 상기 캡슐 수용부(20)와 대응하는 형상으로 형성되고, 그 내부에 장착되는 제 2 음료(32)가 저장되는 캡슐(30);을 포함하여 이루어지되,

[0031] 상기 캡슐(30)의 용량은 컵 몸체 용량의 1/10 ~ 5/10인 것을 특징으로 하는 캡슐의 장착이 가능한 컵 뚜껑을 제공한다.

[0032] 이하, 본 발명의 바람직한 실시 예에 대하여 첨부된 도면을 참조하여 상세하게 설명한다.

[0033] 이에 앞서, 본 명세서 및 특허청구범위에 사용된 단어는 통상적이거나 사전적인 의미로 한정 해석되지 아니하며, 발명자는 그 자신의 발명을 가장 최선의 방법으로 설명하기 위해 용어의 개념을 적절하게 정의할 수

있다는 원칙에 입각하여 본 발명의 기술적 사상에 부합하는 의미와 개념으로 해석되어야만 한다.

[0034] 더불어, 본 출원에서, "포함하다" "바람직하다" 등의 용어는 명세서 상에 기재된 특징, 숫자, 단계, 동작, 구성요소, 부분품 또는 이들을 조합한 것이 존재함을 지정하려는 것이지, 하나 또는 그 이상의 다른 특징들이나 숫자, 단계, 동작, 구성요소, 부분품 또는 이들을 조합한 것들의 존재 또는 부가 가능성을 미리 배제하지 않는 것으로 이해되어야 한다.

[0035] 또한, 다르게 정의되지 않는 한, 기술적이거나 과학적인 용어를 포함해서 여기서 사용되는 모든 용어들은 본 발명이 속하는 기술 분야에서 통상의 지식을 가진 자에 의해 일반적으로 이해되는 것과 동일한 의미를 가지고 있다. 일반적으로 사용되는 사전에 정의되어 있는 것과 같은 용어들은 관련 기술의 문맥 상 가지는 의미와 일치하는 의미를 가지는 것으로 해석되어야 하며, 본 출원에서 명백하게 정의하지 않는 한, 이상적이거나 과도하게 형식적인 의미로 해석되지 않는다.

[0036] 도 1은 본 발명의 제 1 실시 예에 따른 캡슐의 장착이 가능한 컵 뚜껑을 도시한 사시도, 도 2는 본 발명의 제 1 실시 예에 따른 캡슐의 장착이 가능한 컵 뚜껑을 도시한 단면도, 도 3은 본 발명의 제 1 실시 예에 따른 캡슐의 장착이 가능한 컵 뚜껑의 컵 몸체와 캡슐이 분리된 단면도, 도 4는 본 발명에 따른 캡슐의 장착이 가능한 컵 뚜껑의 캡슐을 도시한 사시도, 도 5는 본 발명의 다른 예에 의한 캡슐의 장착이 가능한 컵 뚜껑의 캡슐을 도시한 단면도, 도 6은 본 발명의 제 2 실시 예에 따른 캡슐의 장착이 가능한 컵 뚜껑을 도시한 단면도이다.

[0037] 도 2를 참조하면, 본 발명의 제 1 실시 예에 따른 캡슐의 장착이 가능한 컵 뚜껑은 상측이 개방되어 제 1 음료(12)가 수용될 수 있는 공간을 갖는 컵 몸체(10), 상기 컵 몸체(10)의 상면에 일체로 형성되는 캡슐 수용부(20) 및 상기 캡슐 수용부(20)에 장착되고 제 2 음료(32)가 수용되는 캡슐(30)을 포함한다.

[0038] 상기 컵 몸체(10)는 다양한 형태 및 재질의 컵에 적용될 수 있는데, 일 예로 일회용 종이컵, 플라스틱 재질의 컵, 커피숍에서 사용되는 종이컵에 적용될 수 있고, 상면이 밀봉되고 그 내부에 커피 또는 음료가 저장되는 컵에도 적용될 수 있다.

[0039] 상기 컵 몸체(10) 및 캡슐 수용부(20)에는 각각 다른 종류의 음료가 수용되는데, 예를 들면 상기 컵 몸체(10)에는 제 1 음료(12)로서 커피, 녹차 등의 차 종류가 수용될 수 있고, 상기 캡슐 수용부(20)에는 제 2 음료(32)로서 과일 음료, 건강 음료, 다이어트 음료, 영양 음료 등이 수용될 수 있다.

[0040] 한편, 상기 컵 몸체(10)는 상측이 개방된 형태로써, 그 상측으로부터 하측 방향으로 소정 직경과 길이를 갖는 캡슐(30)이 장착되는 캡슐 수용부(20)가 일체로 형성된다.

[0041] 여기서, 상기 캡슐 수용부(20)는 상기 캡슐(30)의 형태와 동일하게 형성되고, 상기 캡슐 수용부(20)의 상면은 상기 캡슐(30)이 원활하게 삽입되도록 개방되고, 하면의 가장 자리에는 상기 캡슐(30)이 상기 캡슐 수용부(20)에 삽입된 후 이탈되거나 유동하는 것을 방지하도록 탄성 변형이 가능한 걸림 돌기(22)가 고정 배치된다.

[0042] 한편, 상기 캡슐(30)과 캡슐 수용부(20)의 상부 형상은 대응 구조로서 굴곡되게 단차가 형성되거나 하부로 갈수록 넓어지로 구조로 형성되어, 상기 컵 몸체(10)가 상하좌우로 심하게 움직일 때 상기 캡슐(30)이 외부로 이탈되는 것을 방지할 수도 있다.

[0043] 그리고, 상기 컵 몸체(10)의 재질이 종이일 경우 상기 걸림 돌기(22)도 동일한 재질로써, 상기 캡슐 수용부(20)의 하면 가장 자리에 간격을 두고 복수 개로 배치되어 상기 캡슐(30)의 하면과 걸림 결합되어 상기 캡슐(30)이 이탈되거나 유동하는 것을 방지하도록 하는 것이 바람직할 수 있다.

[0044] 또한, 상기 컵 몸체(10)의 재질이 플라스틱으로 형성될 경우 상기 걸림 돌기(22)는 얇은 탄성막으로 형성되어 상기 캡슐(30)의 하면에 걸림 결합되어 상기 캡슐(30)이 상기 캡슐 수용부(20)에서 이탈되거나 유동하는 것을 방지할 수 있다.

[0045] 상기 캡슐 수용부(20)는 전술한 걸림 돌기(22) 형태 이외에, 상기 캡슐(30)을 억지 끼움 방식으로 상기 캡슐 수용부(20)에 끼움 결합할 수 있고, 상기 캡슐 수용부(20)의 내벽면에 돌기가 복수 개 형성되어 상기 캡슐(30)의 외면에 돌기가 삽입되는 구조도 적용될 수 있어, 상기 캡슐(30)이 상기 캡슐 수용부(20)에 이탈되거나 유동하지 않는 구조로 형성되면 적용이 모두 가능할 수 있다.

[0046] 상기 컵 몸체(10)는 개방된 상면에 컵 커버(40)가 장착되고, 상기 컵 커버(40)에는 빨대(46)가 통과되는 빨대 구멍(42,44)이 형성된다. 이러한 상기 빨대 구멍(42,44)은 상기 컵 커버(40)의 중심에서 일측으로 편심된 위치에 형성되어 상기 컵 몸체(10)에 수용된 제 1 음료(12)를 음용하기 위한 제 1 빨대 구멍(42), 상기 제 1 빨대

구멍(42)의 타측에 형성되어 상기 캡슐(30)에 수용된 제 2 음료(32)를 음용하기 위한 제 2 빨대 구멍(44)을 포함한다.

[0047] 상기 캡슐(30)은 도 4에 도시된 바와 같이, 제 2 음료(32)가 수용될 수 있는 공간을 구비하고, 그 상면에는 상기 캡슐(30)에 수용된 제 2 음료(32)를 외부로 배출시키기 위한 입구부(34)가 형성되며, 상기 입구부(34)는 상기 빨대(46)를 삽입하면 뚫리는 재질의 실링 부재(36)에 의해 밀봉된다.

[0048] 상기 실링 부재(36) 위치와 상기 제 2 빨대 구멍(44)의 위치가 일직선 상에 형성되어 상기 제 2 빨대 구멍(44)에 상기 빨대(46)를 삽입하면 상기 빨대(46)의 끝단이 상기 실링 부재(36)로 삽입될 수 있도록 한다.

[0049] 상기 캡슐(30)은 전술한 구조 이외에, 개방된 상면에 개폐 가능한 덮개(미도시)를 배치하여 상기 캡슐(30)을 재사용 가능한 구조로도 형성할 수 있으며, 상기 실링 부재(36)가 없이 덮개를 개방한 후 빨대(46)를 삽입하거나 컵 몸체(10)를 기울여서 마시는 형태도 적용이 가능할 수 있다.

[0050] 또한, 도면에는 도시되지 않았지만 다각형 형태, 원통 형태, 반원통 형태 등 컵의 형상에 따라 다양한 형태가 적용될 수도 있다.

[0051] 여기서 상기 캡슐(30)의 용량은 컵 몸체(10) 용량의 1/10 ~ 5/10이 바람직하나, 컵의 형상 또는 크기에 따라서 달라질 수 있다.

[0052] 상기 캡슐(30)의 다른 예로서, 도 5에 도시된 바와 같이, 그 상면이 오목한 형태로 형성되고, 중앙에 입구부(34)가 형성되며, 상기 입구부(34)에 실링 부재(36)가 부착되어 빨대(46)를 용이하게 삽입할 수 있게 할 수도 있다.

[0053] 상기와 같이 구성되는 본 발명의 제 1 실시 예에 따른 캡슐의 장착이 가능한 컵 뚜껑은 도 2에 도시된 바와 같이, 사용자의 기호에 맞는 제 2 음료(32)가 저장된 캡슐(30)을 컵 몸체(10) 상부에 일체로 형성된 캡슐 수용부(20)에 삽입하고, 상기 컵 몸체(10)에는 제 1 음료(12)를 저장한다.

[0054] 그리고, 사용자는 빨대(46)를 이용하거나 컵 몸체(10)를 기울여서 상기 컵 몸체(10)에 수용된 제 1 음료(12)를 음용 후 캡슐(30)에 상기 빨대(46)를 삽입하여 상기 캡슐(30)에 수용된 제 2 음료(32)를 음용할 수 있다.

[0055] 이와 같이, 본 발명의 캡슐의 장착이 가능한 컵 뚜껑은 제 2 음료(32)가 수용되는 캡슐(30)이 컵 몸체(10) 상부에 위치하여 상기 캡슐(30)을 간편하게 삽입 및 교체할 수 있고, 빨대(46)의 삽입도 용이하여 편리하게 사용될 수 있다. 나아가 사용자에게 음료를 마시는 재미도 줄 수 있다.

[0056] 도 6은 본 발명의 제 2 실시 예에 따른 캡슐의 장착이 가능한 컵 뚜껑의 단면도이다.

[0057] 상기 제 2 실시 예에 따른 캡슐의 장착이 가능한 컵 뚜껑은 상측이 개방되어 제 1 음료(12)가 수용될 수 있는 공간을 갖는 컵 몸체(10)와, 컵 커버(40)의 하면에 일체로 형성되는 캡슐 수용부(20), 상기 캡슐 수용부(20)에 장착되고 제 2 음료(32)가 저장되는 캡슐(30)을 포함한다.

[0058] 상기 컵 몸체(10) 및 상기 캡슐(30)의 기능은 전술한 제 1 실시 예와 동일하나 구조는 차이가 있다.

[0059] 제 2 실시 예에 따른 상기 캡슐 수용부(20)는 상기 컵 커버(40)의 하면에 일체형으로 형성되며, 상기 컵 몸체(10)와 분리되어진 상태로 외부에서 상기 캡슐(30)을 하측에서 상측으로 삽입하는 구조를 형성한다. 즉, 도 6에 도시된 바와 같이, 상기 컵 커버(40)의 하면에서 상측 방향으로 상기 캡슐(30)을 상기 캡슐 수용부(20)에 삽입한다.

[0060] 이와 같이, 상기 캡슐(30)을 상기 컵 몸체(10)의 외부에서 장착하기 때문에 상기 캡슐(30)을 상기 컵 몸체(10)의 내부에서 삽입할 때에 비해 위생성을 향상시킬 수 있다.

[0061] 제 2 실시 예에 따른 캡슐 수용부(20)는 그 하면에 캡슐(30)이 삽입되는 입구부(34)가 형성되고, 상기 입구부(34)에는 상기 캡슐(30)이 이탈되는 것을 방지하기 위한 걸림 돌기(22)가 형성된다.

[0062] 그리고 상기 캡슐 수용부(20)의 상면은 빨대(46)를 상기 캡슐(30)에 삽입할 수 있도록 개방되고, 이와 대응되는 컵 커버(40)에도 상기 빨대(46)를 삽입할 수 있는 공간이 형성된다.

[0063] 이상과 같이, 본 발명은 비록 한정된 실시 예와 도면에 의해 서술되었으나, 본 발명은 이것에 의해 한정되지 않으며, 본 발명이 속하는 기술 분야에서 통상의 지식을 가진 자에 의해 본 발명의 기술 사상과 아래에 기재될 특허청구범위의 균등 범위 내에서 다양한 수정 및 변형이 가능함은 물론이다.

부호의 설명

[0064] 이중 컵 : 1 입구부 : 34

컵 몸체 : 10 실링 부재 : 36

제 1 음료 : 12 컵 커버 : 40

캡슐 수용부 : 20 제 1 빨대 구멍 : 42

걸림 돌기 : 22 제 2 빨대 구멍 : 44

캡슐 : 30 빨대 : 46

제 2 음료 : 32

도면

도면1

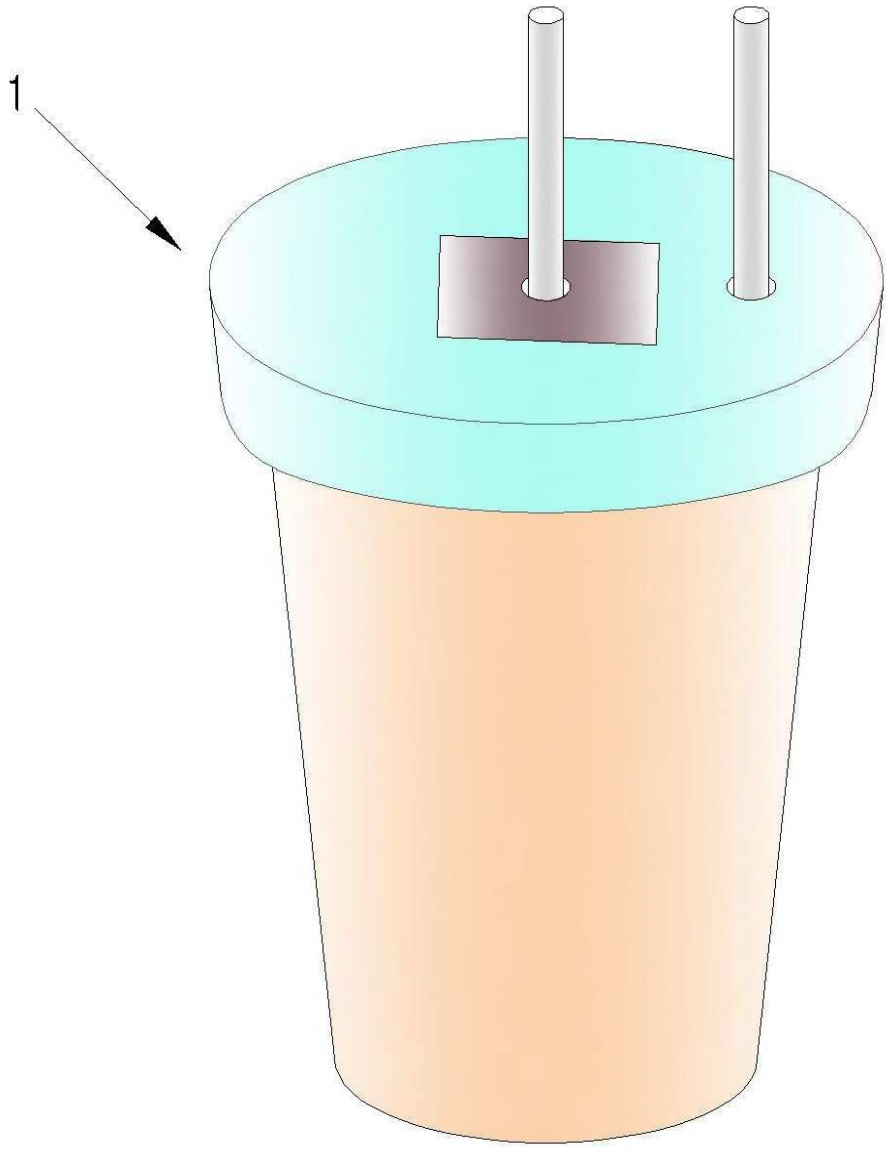

도면2

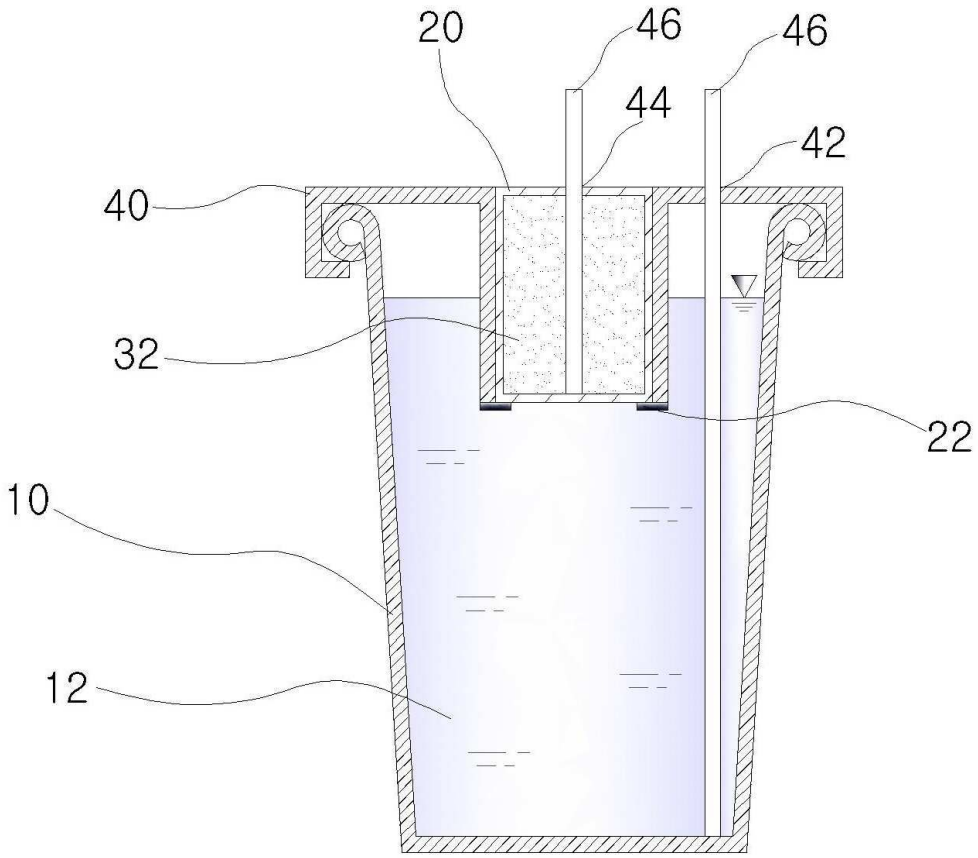

도면3

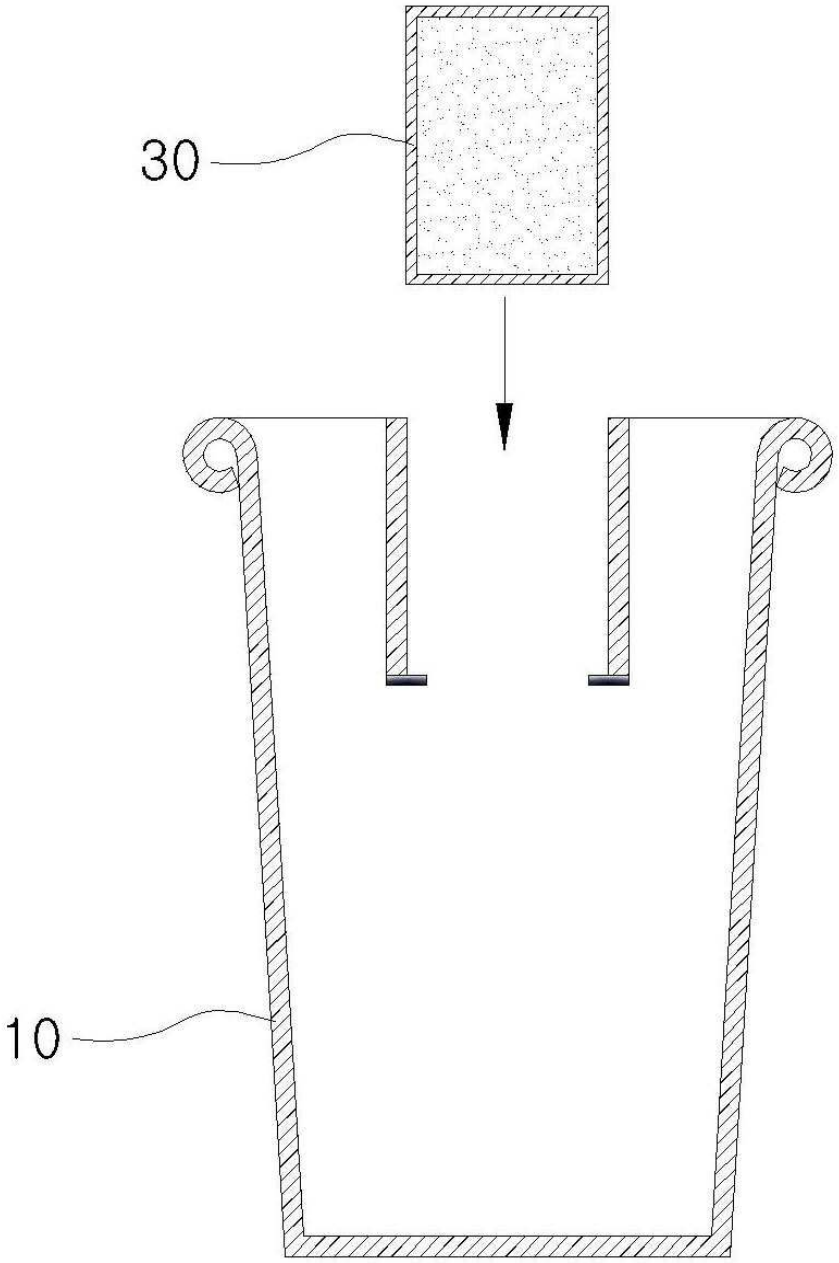

도면4

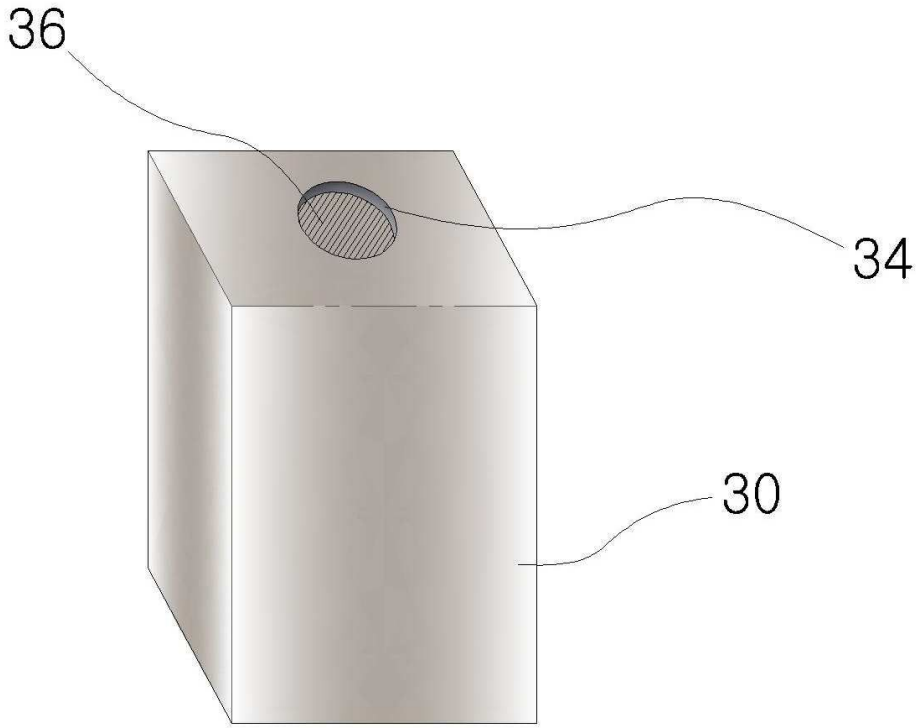

도면5

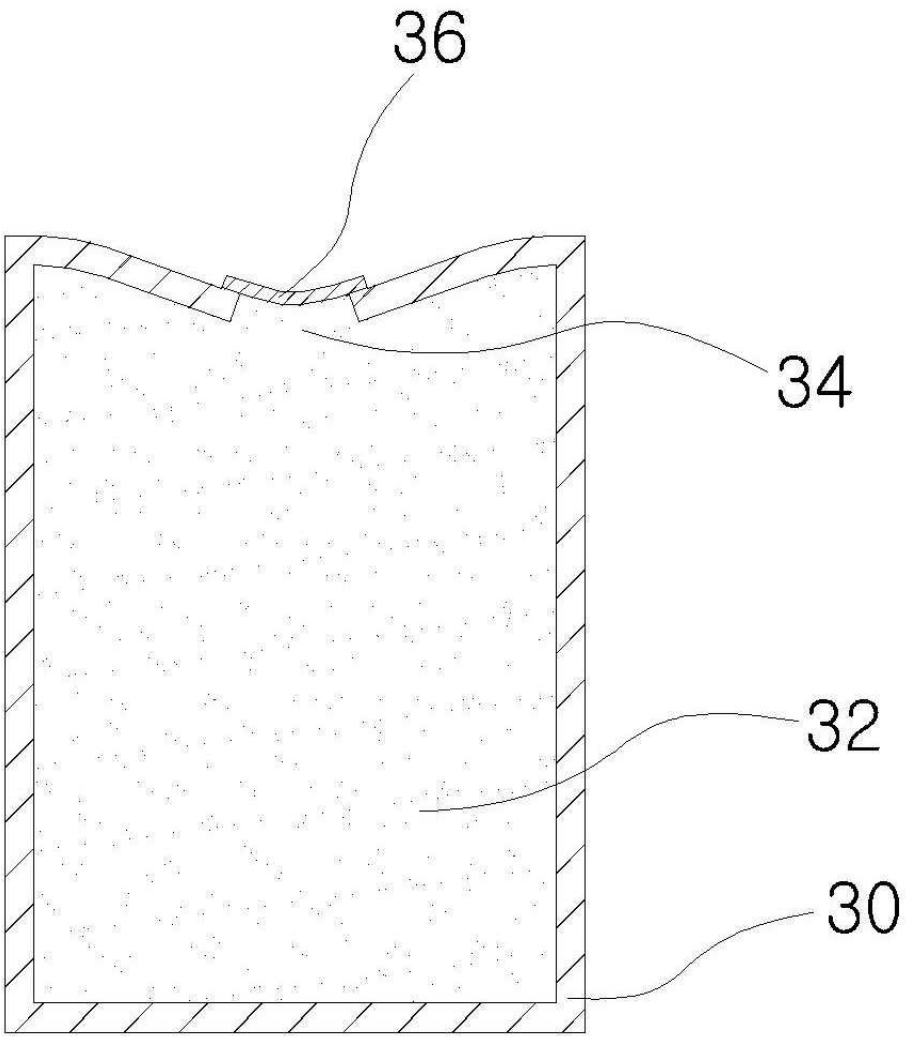

도면6

