(19)中华人民共和国国家知识产权局

(12)发明专利申请

(10)申请公布号 CN 105055156 A
(43)申请公布日 2015.11.18

(21)申请号 201510520988.9

(22)申请日 2015.08.24

(71)申请人 洪道生
地址 355200 福建省宁德市福鼎市城关中山北路5巷3排67号

(72)发明人 洪道生

(74)专利代理机构 福州市鼓楼区博深专利代理事务所（普通合伙） 35214
代理人 林志峥

(51)Int.Cl.
A61H 33/06(2006.01)
A61H 23/02(2006.01)
A61N 2/08(2006.01)
A61N 5/00(2006.01)
A61M 37/00(2006.01)

权利要求书1页 说明书4页 附图3页

(54)发明名称

一种保健热疗仪

(57)摘要

本发明涉及一种保健热疗仪，包括手柄和安装在手柄一端的热疗装置，所述热疗装置包括药液安装室、动力驱动室、按摩头安装座和按摩头。本发明区别于现有技术，由手柄和热疗装置组成，结构简单，成本低廉，便于携带和手持操作；药液通过恒温热辐射元件和发热管加热后以喷雾的形式从按摩头的喷液孔喷出，配合按摩头的振疗、磁疗和恒温热辐射，可以使药物渗透性明显提高，达到更好的保健治疗效果。

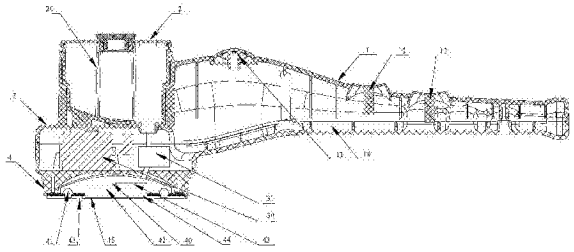

CN 105055156 A

1. 一种保健热疗仪，其特征在于：包括手柄和安装在手柄一端的热疗装置，所述热疗装置包括药液安装室、动力驱动室、按摩头安装座和按摩头；

所述药液安装室内可拆安装有贮液箱，所述贮液箱的出液口与动力驱动室内的液体泵的进液口相连通；

所述动力驱动室内安装有振动电机、液体泵和控制电路板，所述振动电机带动按摩头安装座和按摩头振动，所述液体泵的出液口与按摩头安装座上的液体汽化内胆相连通；

所述按摩头安装座上设置有液体汽化内胆，所述液体汽化内胆内设置有发热管、温控热敏器和温度调节器，所述液体汽化内胆朝向按摩头的一面设置有恒温热辐射元件和液体喷嘴，所述恒温热辐射元件的表面设置有液体分布网；

所述按摩头可拆安装在按摩头安装座上，所述按摩头上设置有一个以上的凸起和磁体，所述凸起的顶面开设有一个以上的与液体喷嘴相连通的喷液孔；

所述振动电机、液体泵、发热管、温控热敏器、温度调节器和恒温热辐射元件分别与控制电路板电连接。

2. 根据权利要求 1 所述的保健热疗仪，其特征在于：所述按摩头上设置有一个凸起，所述凸起呈圆台形位于按摩头的中心。

3. 根据权利要求 1 所述的保健热疗仪，其特征在于：所述按摩头上设置有二个以上相互平行的凸起，所述凸起呈棱柱形，所述喷液孔沿凸起的长度方向均匀分布。

4. 根据权利要求 1 所述的保健热疗仪，其特征在于：所述按摩头上设置有二个以上在按摩头的中心点处相互交叉的凸起，所述凸起呈棱柱形，所述喷液孔沿凸起的长度方向均匀分布。

5. 根据权利要求 1 所述的保健热疗仪，其特征在于：所述按摩头上设置有多个围绕按摩头的中心点呈同心圆分布的半球形凸起，每个凸起的顶面中心开设有一个喷液孔。

6. 根据权利要求 1 所述的保健热疗仪，其特征在于：所述手柄上设置有电源控制装置，所述电源控制装置与控制电路板电连接。

7. 根据权利要求 1 所述的保健热疗仪，其特征在于：所述手柄上设置有振动电机开关、液体泵开关和温控调节开关，所述振动电机开关、液体泵开关和温控调节开关分别与控制电路板电连接。

8. 根据权利要求 1 所述的保健热疗仪，其特征在于：所述按摩头的侧面设置有卡钩，所述按摩头安装座对应于所述卡钩设置有卡槽，所述按摩头通过卡钩与卡槽的配合固定在按摩头安装座上。

一种保健热疗仪

技术领域

[0001] 本发明涉及医疗保健设备技术领域，具体说是一种保健热疗仪。

背景技术

[0002] 热疗，是中医外治疗法的分支。中药熏蒸疗法又称为中药蒸煮疗法、中药汽浴疗法、药透疗法、热雾疗法等。在一些少数民族地区，被称为“烘雅”。中药熏蒸是以热药蒸汽为治疗因子的物理综合疗法。这种方法最早用于临床的自先秦就有记载，后世不乏其术。到清代，中药熏蒸趋于成熟，新中国成立后，随着科学技术的日新月异，中药熏蒸无论是理论还是实践均亦有相应发展，逐渐广泛用于休闲保健、康复疗养和临床治疗疾病的诸多方面。

[0003] 热疗物理治疗的一类，以各种热源为介体，将热传递到机体，以达到治疗的目的疗法。既可利用介质通过传导、辐射等传递方式将热源的热量传给机体，又可利用电磁原理，使机体吸收电磁场的能量，使之变成热能。常用的热疗法可分三类，即高频透热疗法、辐射热疗法和传导热疗法。用热方法不同，效果不同，通常有湿热法与干热法两种。由于水是热的良导体，传导性优于空气，因此湿热法效果优于干热法。

[0004] 目前市场上用的热疗仪，大多为大型箱体式，价格昂贵，消费者无法接受，只能到康复医院热疗，大大限制了热疗仪的应用。

发明内容

[0005] 为了克服上述现有技术的缺陷，本发明所要解决的技术问题是提供一种结构简单、操作方便、价格低廉的保健热疗仪。

[0006] 为了解决上述技术问题，本发明采用的技术方案为：

[0007] 一种保健热疗仪，包括手柄和安装在手柄一端的热疗装置，所述热疗装置包括药液安装室、动力驱动室、按摩头安装座和按摩头；

[0008] 所述药液安装室内可拆安装有贮液箱，所述贮液箱的出液口与动力驱动室内的液体泵的进液口相连通；

[0009] 所述动力驱动室内安装有振动电机、液体泵和控制电路板，所述振动电机带动按摩头安装座和按摩头振动，所述液体泵的出液口与按摩头安装座上的液体汽化内胆相连通；

[0010] 所述按摩头安装座上设置有液体汽化内胆，所述液体汽化内胆内设置有发热管、温控热敏器和温度调节器，所述液体汽化内胆朝向按摩头的一面设置有恒温热辐射元件和液体喷嘴，所述恒温热辐射元件的表面设置有液体分布网；

[0011] 所述按摩头可拆安装在按摩头安装座上，所述按摩头上设置有一个以上的凸起和磁体，所述凸起的顶面开设有一个以上的与液体喷嘴相连通的喷液孔；

[0012] 所述振动电机、液体泵、发热管、温控热敏器、温度调节器和恒温热辐射元件分别与控制电路板电连接。

[0013] 其中，所述按摩头上设置有一个凸起，所述凸起呈圆台形位于按摩头的中心。

[0014] 其中，所述按摩头上设置有二个以上相互平行的凸起，所述凸起呈棱柱形，所述喷液孔沿凸起的长度方向均匀分布。

[0015] 其中，所述按摩头上设置有二个以上在按摩头的中心点处相互交叉的凸起，所述凸起呈棱柱形，所述喷液孔沿凸起的长度方向均匀分布。

[0016] 其中，所述按摩头上设置有多个围绕按摩头的中心点呈同心圆分布的半球形凸起，每个凸起的顶面中心开设有一个喷液孔。

[0017] 其中，所述手柄上设置有电源控制装置，所述电源控制装置与控制电路板电连接。

[0018] 其中，所述手柄上设置有振动电机开关、液体泵开关和温控调节开关，所述振动电机开关、液体泵开关和温控调节开关分别与控制电路板电连接。

[0019] 其中，所述按摩头的侧面设置有卡钩，所述按摩头安装座对应于所述卡钩设置有卡槽，所述按摩头通过卡钩与卡槽的配合固定在按摩头安装座上。

[0020] 本发明的有益效果在于：区别于现有技术，本发明的保健热疗仪由手柄和热疗装置组成，结构简单，成本低廉，便于携带和手持操作；药液通过恒温热辐射元件和发热管加热后以喷雾的形式从按摩头的喷液孔喷出，配合按摩头的振疗、磁疗和恒温热辐射，可以使药物渗透性明显提高，达到更好的保健治疗效果。

附图说明

[0021] 图 1 所示为本发明保健热疗仪的结构示意图。

[0022] 图 2 所示为本发明保健热疗仪的按摩头的一种结构示意图。

[0023] 图 3 所示为本发明保健热疗仪的按摩头的另一种结构示意图。

[0024] 图 4 所示为本发明保健热疗仪的按摩头的再一种结构示意图。

[0025] 图 5 所示为本发明保健热疗仪的按摩头的又一种结构示意图。

[0026] 图 6 所示为本发明保健热疗仪的按摩头的底部结构示意图。

[0027] 标号说明：

[0028] 1- 手柄；2- 药液安装室；3- 动力驱动室；4- 按摩头安装座；5- 按摩头；10- 电源控制装置；11- 振动电机开关；12- 液体泵开关；13- 温控调节开关；20- 贮液箱；30- 振动电机；31- 液体泵；40- 液体汽化内胆；41- 发热管；42- 温控热敏器；43- 温度调节器；44- 恒温热辐射元件；45- 液体喷嘴；46- 液体分布网；50- 凸起；51- 磁体；52- 喷液孔；53- 卡钩。

具体实施方式

[0029] 为详细说明本发明的技术内容、所实现目的及效果，以下结合实施方式并配合附图予以说明。

[0030] 本发明最关键的构思在于：设计手持式结构，并利用恒温热辐射元件和发热管对药液进行加热，使按摩头在振疗、磁疗和恒温热辐射的同时喷出加热后的药液，提高保健治疗效果。

[0031] 具体的，请参照图 1 至图 6 所示，本发明的保健热疗仪，包括手柄 1 和安装在手柄 1 一端的热疗装置，所述热疗装置包括药液安装室 2、动力驱动室 3、按摩头安装座 4 和按摩头 5；

[0032] 所述药液安装室 2 内可拆安装有贮液箱 20，所述贮液箱 20 的出液口与动力驱动室

3 内的液体泵 31 的进液口相连通 ；

[0033] 所述动力驱动室 3 内安装有振动电机 30、液体泵 31 和控制电路板，所述振动电机 30 带动按摩头安装座 4 和按摩头 5 振动，所述液体泵 31 的出液口与按摩头安装座 4 上的液体汽化内胆 40 相连通 ；

[0034] 所述按摩头安装座 4 上设置有液体汽化内胆 40，所述液体汽化内胆 40 内设置有发热管 41、温控热敏器 42 和温度调节器 43，所述液体汽化内胆 40 朝向按摩头 5 的一面设置有恒温热辐射元件 44 和液体喷嘴 45，所述恒温热辐射元件 44 的表面设置有液体分布网 46 ；

[0035] 所述按摩头 5 可拆安装在按摩头安装座 4 上，所述按摩头 5 上设置有一个以上的凸起 50 和磁体 51，所述凸起 50 的顶面开设有一个以上的与液体喷嘴 45 相连通的喷液孔 52 ；

[0036] 所述振动电机 30、液体泵 31、发热管 41、温控热敏器 42、温度调节器 43 和恒温热辐射元件 44 分别与控制电路板电连接。

[0037] 本发明的工作原理如下 ：

[0038] 振动电机 30 带动按摩头安装座 4 和按摩头 5 振动进行振疗，按摩头 5 上的磁体 51 可以进行磁疗，贮液箱 20 内的药液由液体泵 31 抽入液体汽化内胆 40 内，经过恒温热辐射元件 44 和发热管 41 的加热后通过液体喷嘴 45 和喷液孔 52 以喷雾的形式喷出，从而实现振疗、磁疗、恒温热辐射和中药熏蒸的一体化。温控热敏器 42 可以实时监控液体汽化内胆 40 内药液的温度，温度调节器 43 可以根据用户设定的药液温度自动调节发热管 41 的加热温度，使药液温度满足用户的需求。

[0039] 从上述描述可知，本发明的有益效果在于 ：区别于现有技术，本发明的保健热疗仪由手柄和热疗装置组成，结构简单，成本低廉，便于携带和手持操作 ；药液通过恒温热辐射元件和发热管加热后从按摩头的喷液孔以喷雾的形式喷出，配合按摩头的振疗、磁疗和恒温热辐射，可以使药物渗透性明显提高，达到更好的保健治疗效果。

[0040] 在上述实施例中，通过更换不同的按摩头 5，可以达到不同的振疗效果，比如按压、振刮、摩揉、振刺。为此，本发明设计了如下几种按摩头结构 ：

[0041] (1) 如图 2 所示，所述按摩头 5 上设置有一个凸起 50，所述凸起 50 呈圆台形位于按摩头 5 的中心。采用该结构的按摩头，使用时可以通过按压来达到不同的振疗效果。

[0042] (2) 如图 3 所示，所述按摩头 5 上设置有二个以上相互平行的凸起 50，所述凸起 50 呈棱柱形，所述喷液孔 52 沿凸起 50 的长度方向均匀分布。采用该结构的按摩头，使用时可以通过振刮来达到不同的振疗效果。

[0043] (3) 如图 4 所示，所述按摩头 5 上设置有二个以上在按摩头 5 的中心点处相互交叉的凸起 50，所述凸起 50 呈棱柱形，所述喷液孔 52 沿凸起 50 的长度方向均匀分布。采用该结构的按摩头，使用时可以通过摩揉来达到不同的振疗效果。

[0044] (4) 如图 5 所示，所述按摩头 5 上设置有多个围绕按摩头 5 的中心点呈同心圆分布的半球形的凸起 50，每个凸起 50 的顶面中心开设有一个喷液孔 52。采用该结构的按摩头，使用时可以通过振刺来达到不同的振疗效果。

[0045] 进一步的，所述手柄 1 上设置有电源控制装置 10，所述电源控制装置 10 与控制电路板电连接。

[0046] 进一步的，所述手柄 1 上设置有振动电机开关 11、液体泵开关 12 和温控调节开关 13，所述振动电机开关 11、液体泵开关 12 和温控调节开关 13 分别与控制电路板电连接。

[0047] 从上述描述可知，本发明的有益效果在于：使用时，用户可通过振动电机开关、液体泵开关和温控调节开关来分别调节振动电机、液体泵的工作状态以及药液的温度，便于操作。

[0048] 进一步的，所述按摩头 5 的侧面设置有卡钩 53，所述按摩头安装座 4 对应于所述卡钩 5 设置有卡槽，所述按摩头 5 通过卡钩 53 与卡槽的配合固定在按摩头安装座 4 上。

[0049] 从上述描述可知，本发明的有益效果在于：采用卡扣配合，便于拆装和更换按摩头。

[0050] 综上所述，本发明提供的保健热疗仪，结构简单，成本低廉，便于携带和手持操作；药液通过恒温热辐射元件和发热管加热后从按摩头的喷液孔以喷雾的形式喷出，配合按摩头的振疗、磁疗和恒温热辐射，可以使药物渗透性明显提高，达到更好的保健治疗效果。

[0051] 以上所述仅为本发明的实施例，并非因此限制本发明的专利范围，凡是利用本发明说明书及附图内容所作的等同变换，或直接或间接运用在相关的技术领域，均同理包括在本发明的专利保护范围内。

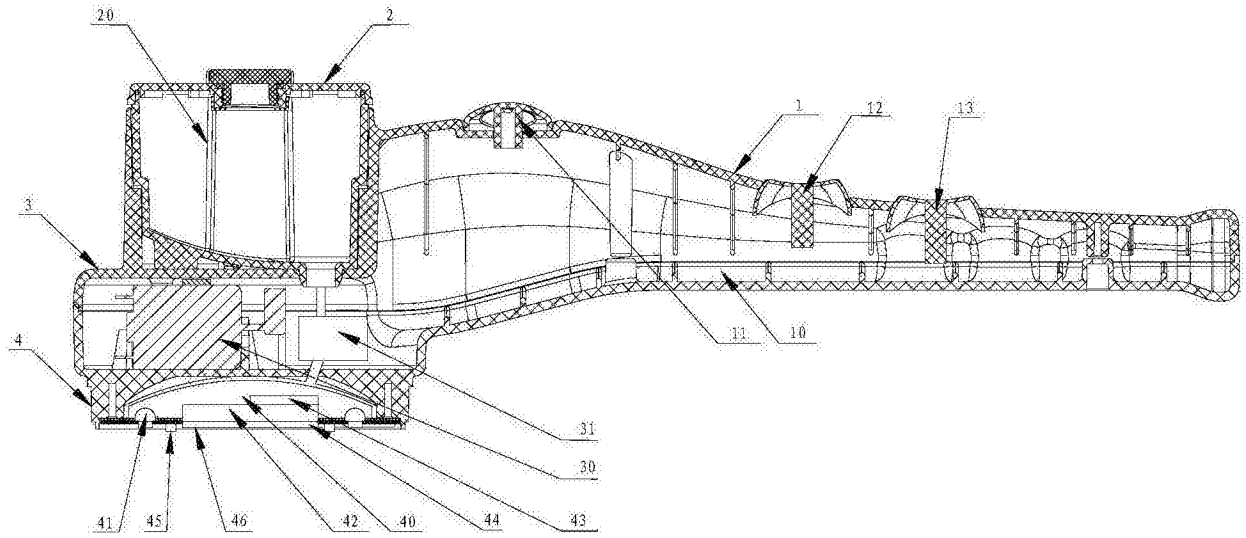

图 1

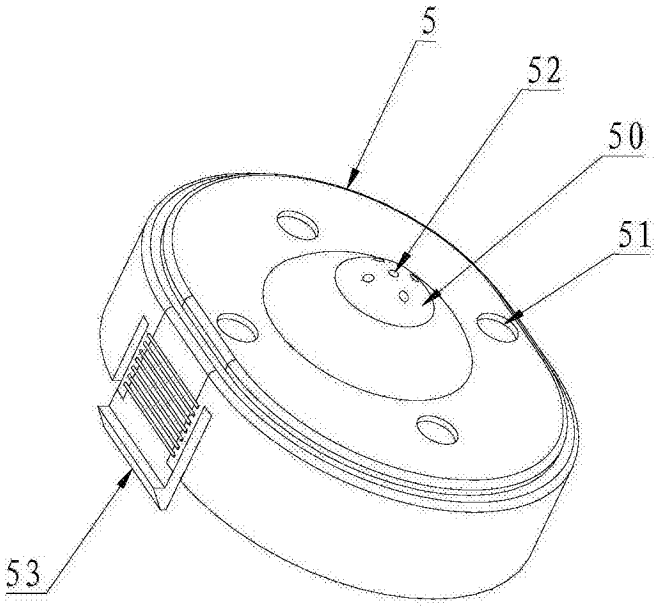

图 2

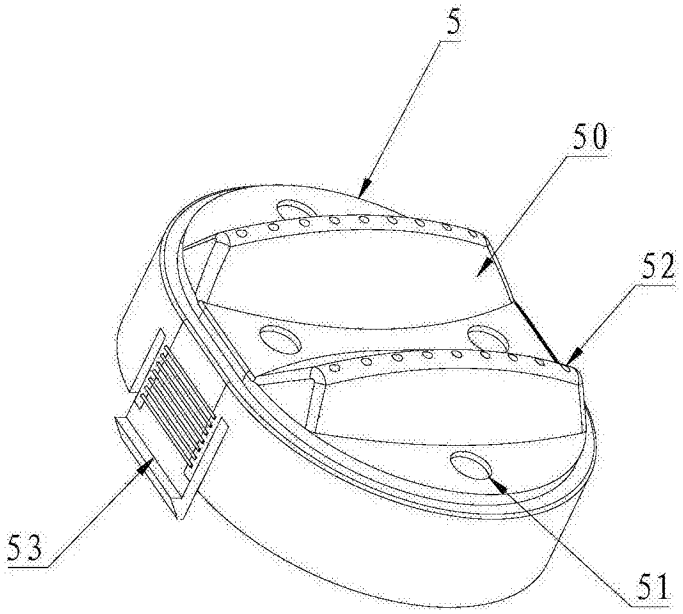

图 3

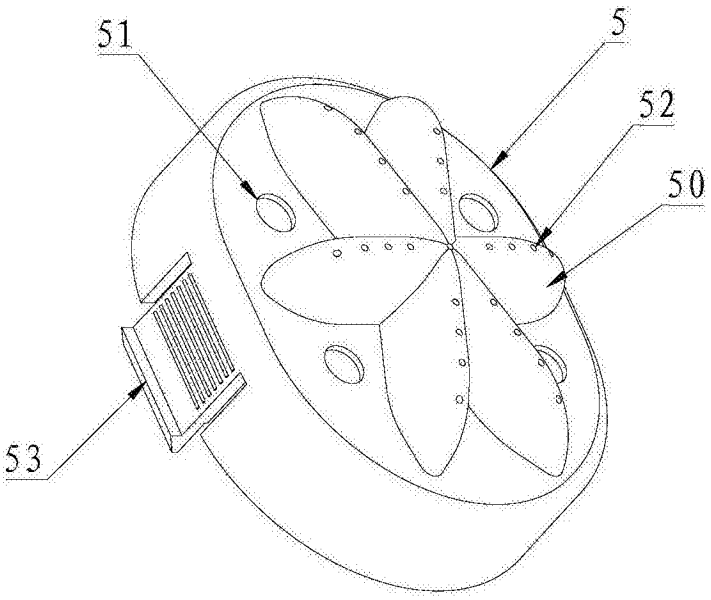

图 4

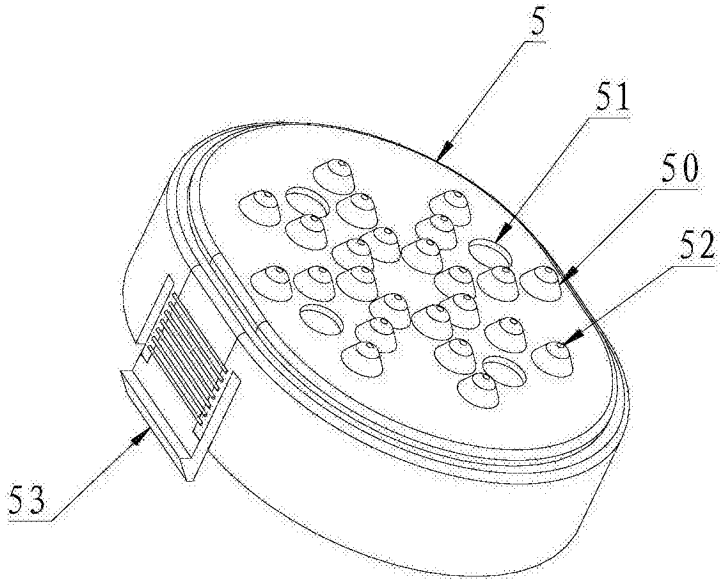

图 5

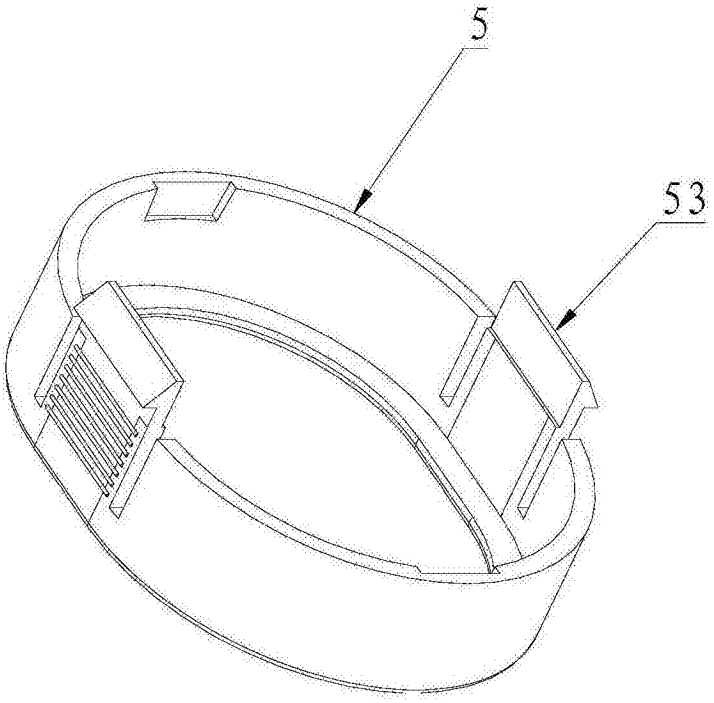

图 6