(19)中华人民共和国国家知识产权局

(12)实用新型专利

(10)授权公告号 CN 203526040 U
(45)授权公告日 2014.04.09

(21)申请号 201320589798.9

(22)申请日 2013.09.24

(73)专利权人 遵义行远陶瓷有限责任公司
地址 563102 贵州省遵义市遵义县龙坑镇

(72)发明人 麦满锡

(74)专利代理机构 遵义市遵科专利事务所 52102
代理人 刘学诗

(51)Int.Cl.
B07B 1/28(2006.01)
B03C 1/30(2006.01)

权利要求书1页 说明书2页 附图1页

(54)实用新型名称

一种用于瓷砖生产的除铁振动筛

(57)摘要

一种用于瓷砖生产的除铁振动筛，包含方形的筛网、边框、电机支架、振动电机、弹簧、条形磁铁、筛网出口；所述的筛网的三边上设有相连的边框，另一边设有筛网出口，筛网出口同时与边框连接，筛网的网面上设有条形磁铁；所述的边框与筛网相连的四个角下均设有弹簧；所述的振动电机通过电机支架固定在边框远离筛网出口的一端之上。该振动筛结构简单，安装方便，能随意设置在两条传送带之间，除铁磁铁易拆卸，维护方便，成本低便于中小型企业接受。

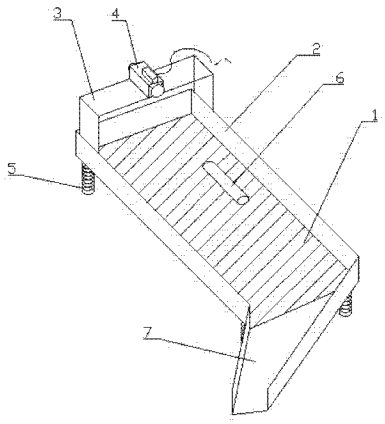

CN 203526040 U

1. 一种用于瓷砖生产的除铁振动筛，其特征在于：包含方形的筛网（1）、边框（2）、电机支架（3）、振动电机（4）、弹簧（5）、条形磁铁（6）、筛网出口（7）；所述的筛网（1）的三边上设有相连的边框（2），另一边设有筛网出口（7），筛网出口（7）同时与边框（2）连接，筛网（1）的网面上设有条形磁铁（6）；所述的边框（2）与筛网（1）相连的四个角下均设有弹簧（5）；所述的振动电机（4）通过电机支架（3）固定在边框（2）远离筛网出口（7）的一端之上。

2. 根据权利要求 1 的一种用于瓷砖生产的除铁振动筛，其特征在于：所述的条形磁铁（6）吸附在网面上。

3. 根据权利要求 1 的一种用于瓷砖生产的除铁振动筛，其特征在于：所述的条形磁铁（6）挂置在网面上。

4. 根据权利要求 1 的一种用于瓷砖生产的除铁振动筛，其特征在于：所述的条形磁铁（6）捆绑在网面上。

一种用于瓷砖生产的除铁振动筛

技术领域

[0001] 本实用新型涉及一种用于瓷砖生产的除铁振动筛，属于工业生产工具。

背景技术

[0002] 生产瓷砖需要先将瓷砖原料粉碎，而原料硬度不均匀、含有杂质，会导致粉碎不彻底，需要利用筛选将不符合要求的较大颗粒去除，现有的筛选工具结构复杂，安装不方便，除铁装置拆卸不方便等缺点。针对上述问题设计了本实用新型的一种用于瓷砖生产的除铁振动筛。

发明内容

[0003] 本实用新型的目的是：提供一种用于瓷砖生产并便于安装、维护方便、价格低廉的除铁振动筛，它包含方形的筛网、边框、电机支架、振动电机、弹簧、条形磁铁、筛网出口；所述的筛网的三边上设有相连的边框，另一边设有筛网出口，筛网出口同时与边框连接，筛网的网面上设有条形磁铁；所述的边框与筛网相连的四个角下均设有弹簧；所述的振动电机通过电机支架固定在边框远离筛网出口的一端之上。

[0004] 所述的条形磁铁吸附在网面上。

[0005] 所述的条形磁铁挂置在网面上。

[0006] 所述的条形磁铁捆绑在网面上。

[0007] 采用本实用新型的有益效果是：该振动筛结构简单，安装方便，能随意设置在两条传送带之间，除铁磁铁易拆卸，维护方便，成本低便于中小型企业接受。

附图说明

[0008] 图 1 为本实用新型一种用于瓷砖生产的除铁振动筛的结构示意图。

[0009] 其中，1- 筛网，2- 边框，3- 电机支架，4- 振动电机，5- 弹簧，6- 条形磁铁，7- 筛网出口。

具体实施方式

[0010] 下面结合附图说明对本实用新型的实施例作说明。

[0011] 一种用于瓷砖生产的除铁振动筛，包含方形的筛网 1、边框 2、电机支架 3、振动电机 4、弹簧 5、条形磁铁 6、筛网出口 7；所述的筛网 1 的三边上设有相连的边框 2，另一边设有筛网出口 7，筛网出口 7 同时与边框 2 连接，筛网 1 的网面上设有条形磁铁 6；所述的边框 2 与筛网 1 相连的四个角下均设有弹簧 5；所述的振动电机 4 通过电机支架 3 固定在边框 2 远离筛网出口 7 的一端之上。

[0012] 所述的条形磁铁 6 吸附在铁质的网面上。

[0013] 所述的条形磁铁 6 挂置在非铁质的网面上。

[0014] 所述的条形磁铁 6 捆绑在非铁质的网面上。

[0015] 该振动筛通过四条弹簧 5 固定在传送带的支架上，并且需要保持筛网 1 设有振动电机 3 的一端高于筛网出口 7 的一端，通过筛网的粉料由设在振动筛下方的传送带运走，未通过筛网的粉料从筛网出口 7 排出。

[0016] 条形磁铁 6 设置在筛网 1 网面上的粉料下落点，将粉料中含铁高的部分吸附住，当吸附的粉料布满条形磁铁 6 时，取下条形磁铁 6 并除去吸附的粉料，再次将条形磁铁 6 固定在筛网 1 的网面上。

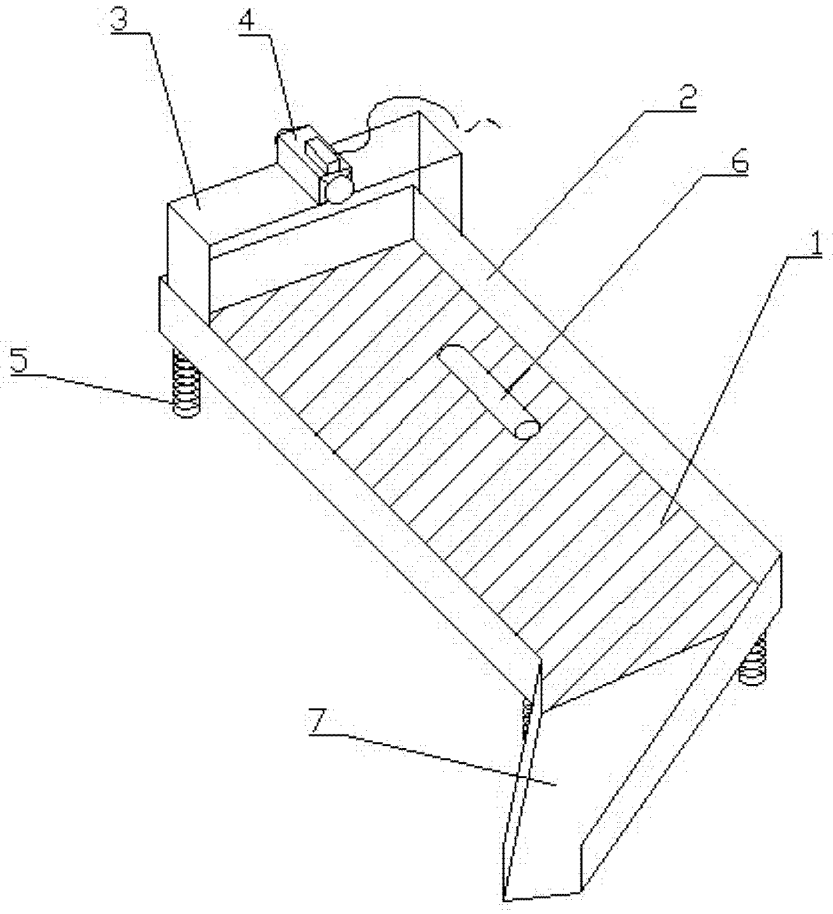

图 1