(19)中华人民共和国国家知识产权局

(12)实用新型专利

(10)授权公告号 CN 205988775 U
(45)授权公告日 2017.03.01

(21)申请号 201620883840.1

(22)申请日 2016.08.16

(73)专利权人 泉州市一凡木业有限公司
地址 362321 福建省泉州市南安市梅山镇林坂开发区

(72)发明人 黄丽凤 刘荣玉

(51)Int.Cl.
B02C 4/02(2006.01)
B02C 23/02(2006.01)
B02C 23/16(2006.01)
B27L 11/06(2006.01)
B01D 46/12(2006.01)

权利要求书1页 说明书2页 附图2页

(54)实用新型名称

一种环保木屑粉碎装置

(57)摘要

本实用新型公开了一种环保木屑粉碎装置，包括向上输送机、双辊粉碎机、废气过滤装置；所述向上输送机右边设有双辊粉碎机，双辊粉碎机右边设有废气过滤装置；所述双辊粉碎机由粉碎机机架、过滤车、第一电机、第一轴承、第一粉碎辊、上料斗、第二轴承、第二粉碎辊、弹簧、螺杆、下料斗、物料车构成，所述粉碎机机架底部设有过滤车，粉碎机机架内过滤车上方设有下料斗，下料斗末端下方设有物料车，粉碎机机架中部设有第一电机和第二电机，第一电机和第二电机上方设有第一粉碎辊和第二粉碎辊，第一粉碎辊和第二粉碎辊通过第一轴承和第二轴承连接在粉碎机机架上。本实用新型工作效率高且物料便于回收利用。

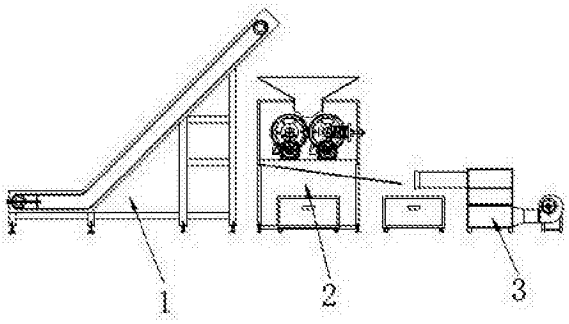

CN 205988775 U

1.一种环保木屑粉碎装置，包括向上输送机、双辊粉碎机、废气过滤装置；所述向上输送机右边设有双辊粉碎机，双辊粉碎机右边设有废气过滤装置；所述向上输送机由输送带、侧板、输送机机架构成，所述输送机架上设有输送带，输送带侧面设有挡板；所述双辊粉碎机由粉碎机机架、过滤车、电机、第一轴承、第一粉碎辊、上料斗、第二轴承、第二粉碎辊、弹簧、螺杆、下料斗、物料车构成，所述粉碎机机架底部设有过滤车，粉碎机机架内过滤车上方设有下料斗，下料斗另一端穿过粉碎机机架右侧面，下料斗末端下方设有物料车，粉碎机机架中部设有两个电机，两个电机上方设有第一粉碎辊和第二粉碎辊，第一粉碎辊和第二粉碎辊分别与两个电机连接，第一粉碎辊和第二粉碎辊通过第一轴承和第二轴承连接在粉碎机机架上，第二轴承上连接有螺杆。

2.根据权利要求1所述的一种环保木屑粉碎装置，其特征在于：所述废气过滤装置包括二级过滤网、一级过滤网、吸风管、过滤箱、风管、风机，所述过滤箱左上方设有吸风管，过滤箱内从上至下依次设有一级过滤网和二级过滤网，过滤箱外右下侧设有风管，风管与风机连接。

3.根据权利要求1所述的一种环保木屑粉碎装置，其特征在于：所述螺杆上设有弹簧。

4.根据权利要求1所述的一种环保木屑粉碎装置，其特征在于：所述下料斗采用细筛网制作。

一种环保木屑粉碎装置

技术领域

[0001] 本实用新型涉及三合板制造设备领域，具体涉及一种环保木屑粉碎装置。

背景技术

[0002] 在三合板制作过程中，薄板的制作会产生很多的费料或木屑，这些木屑可以循环利用，而粉碎后的木屑更加便于回收利用。现有的木屑粉碎装置，存在工作效率不高且物料不便于回收的缺点。

实用新型内容

[0003] 针对现有技术的不足，本实用新型的目的在于提供一种工作效率高且物料便于回收利用的环保木屑粉碎装置。

[0004] 为了实现上述目的，本实用新型采用如下技术方案：一种环保木屑粉碎装置，包括向上输送机、双辊粉碎机、废气过滤装置；所述向上输送机右边设有双辊粉碎机，双辊粉碎机右边设有废气过滤装置；所述向上输送机由输送带、侧板、输送机机架构成，所述输送机架上设有输送带，输送带侧面设有挡板；所述双辊粉碎机由粉碎机机架、过滤车、电机、第一轴承、第一粉碎辊、上料斗、第二轴承、第二粉碎辊、弹簧、螺杆、下料斗、物料车构成，所述粉碎机机架底部设有过滤车，粉碎机机架内过滤车上方设有下料斗，下料斗另一端穿过粉碎机机架右侧面，下料斗末端下方设有物料车，粉碎机机架中部设有两个电机，两个电机上方设有第一粉碎辊和第二粉碎辊，第一粉碎辊和第二粉碎辊分别与两个电机连接，第一粉碎辊和第二粉碎辊通过第一轴承和第二轴承连接在粉碎机机架上，第二轴承上连接有螺杆。

[0005] 进一步，所述废气过滤装置包括二级过滤网、一级过滤网、吸风管、过滤箱、风管、风机，所述过滤箱左上方设有吸风管，过滤箱内从上至下依次设有一级过滤网和二级过滤网，过滤箱外右下侧设有风管，风管与风机连接；

[0006] 进一步，所述螺杆上设有弹簧；

[0007] 进一步，所述下料斗采用细筛网制作。

[0008] 本实用新型的有益效果是：

[0009] 本实用新型设有向上输送机实现自动进料，小工人的工作强度。提高工作效率；设有废气过滤装置，木屑粉碎及粉碎后木屑沿下料斗进入物料车，在此过程中会形成大量带木屑微粒的粉尘，该废气处理系统中风机将粉尘从吸风口吸入，经一级过滤和二级过滤由风机抽出，此时空气中粉尘将大大减小；下料斗采用细筛网制作，充分过滤掉较细粉末，以便回收再利用。

附图说明

[0010] 为了更清楚地说明本实用新型实施例或现有技术中的技术方案，下面将对实施例或现有技术描述中所需要使用的附图作简单地介绍：

[0011] 图1为本实用新型的结构示意图；

[0012] 图2为本实用新型向上输送机的结构示意图；

[0013] 图3为本实用新型双辊粉碎机的结构示意图；

[0014] 图4为本实用新型废气过滤装置的结构示意图。

[0015] 附图标号为：1-向上输送机；11-输送带；12-侧板；13-输送机机架；2-双辊粉碎机；21-粉碎机机架；22-过滤车；23-电机；24-第一轴承；25-第一粉碎辊；26-上料斗；27-第二轴承；28-第二粉碎辊；29-弹簧；210-螺杆；211-下料斗；212-物料车；3-废气过滤装置；31-二级过滤网；32-一级过滤网；33-吸风管；34-过滤箱；35-风管；36-风机。

具体实施方式

[0016] 参阅附图所示的一种环保木屑粉碎装置，包括向上输送机1、双辊粉碎机2、废气过滤装置3；所述向上输送机1右边设有双辊粉碎机2，双辊粉碎机2右边设有废气过滤装置3；所述向上输送机1由输送带11、侧板12、输送机机架13构成，所述输送机架13上设有输送带11，输送带11侧面设有挡板12；所述双辊粉碎机由粉碎机机架21、过滤车22、电机23、第一轴承24、第一粉碎辊25、上料斗26、第二轴承27、第二粉碎辊28、弹簧29、螺杆210、下料斗211、物料车212构成，所述粉碎机机架21底部设有过滤车22，粉碎机机架21内过滤车22上方设有下料斗211，下料斗211另一端穿过粉碎机机架21右侧面，下料斗211末端下方设有物料车212，粉碎机机架21中部设有两个电机23，两个电机23上方设有第一粉碎辊25和第二粉碎辊28，第一粉碎辊25和第二粉碎辊28分别与两个电机23连接，第一粉碎辊25和第二粉碎辊28通过第一轴承24和第二轴承27连接在粉碎机机架21上，第二轴承27上连接有螺杆210。

[0017] 在上述实施例上优选，所述废气过滤装置3包括二级过滤网31、一级过滤网32、吸风管33、过滤箱34、风管35、风机36，所述过滤箱34左上方设有吸风管33，过滤箱34内从上至下依次设有一级过滤网32和二级过滤网31，过滤箱34外右下侧设有风管35，风管35与风机36连接；

[0018] 在上述实施例上优选，所述螺杆210上设有弹簧29；

[0019] 在上述实施例上优选，所述下料斗211采用细筛网制作。

[0020] 采用如上所述的实施方案，得到本实用新型的有益效果是：本实用新型设有向上输送机实现自动进料，小工人的工作强度。提高工作效率；设有废气过滤装置，木屑粉碎及粉碎后木屑沿下料斗进入物料车，在此过程中会形成大量带木屑微粒的粉尘，该废气处理系统中风机将粉尘从吸风口吸入，经一级过滤和二级过滤由风机抽出，此时空气中粉尘将大大减小；下料斗采用细筛网制作，充分过滤掉较细粉末，以便回收再利用。

[0021] 以上所述，仅为本实用新型的具体实施方式，但本实用新型的保护范围并不局限于此，任何不经过创造性劳动想到的变化或替换，都应涵盖在本实用新型的保护范围之内。因此，本实用新型的保护范围应该以权利要求书所限定的保护范围为准。

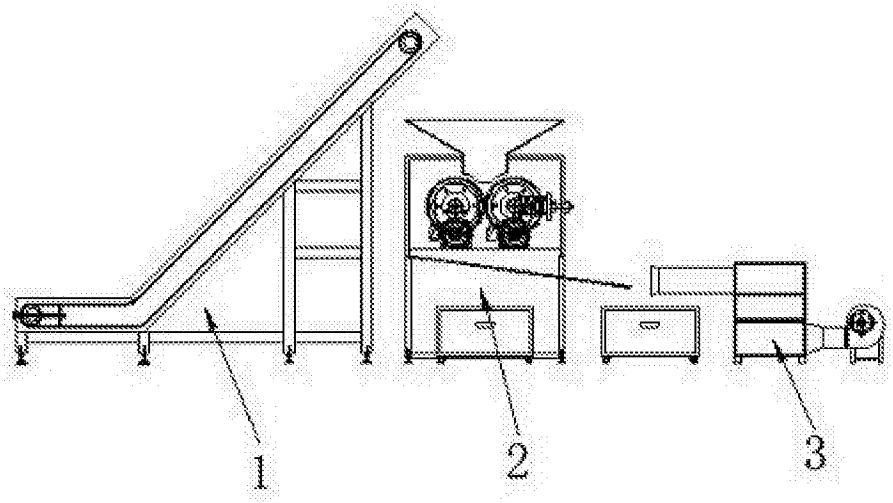

图1

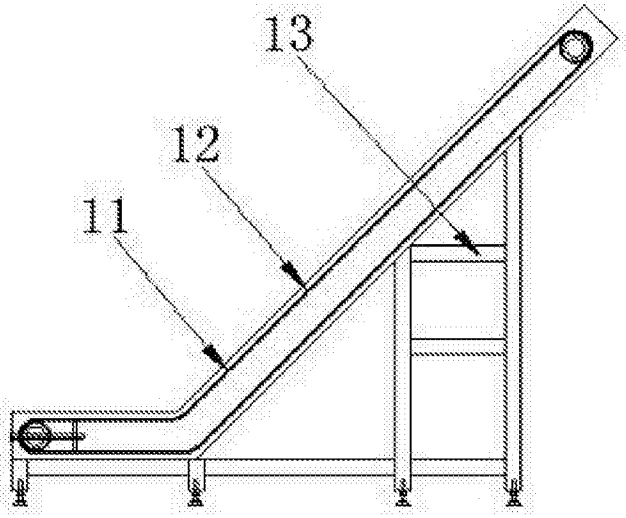

图2

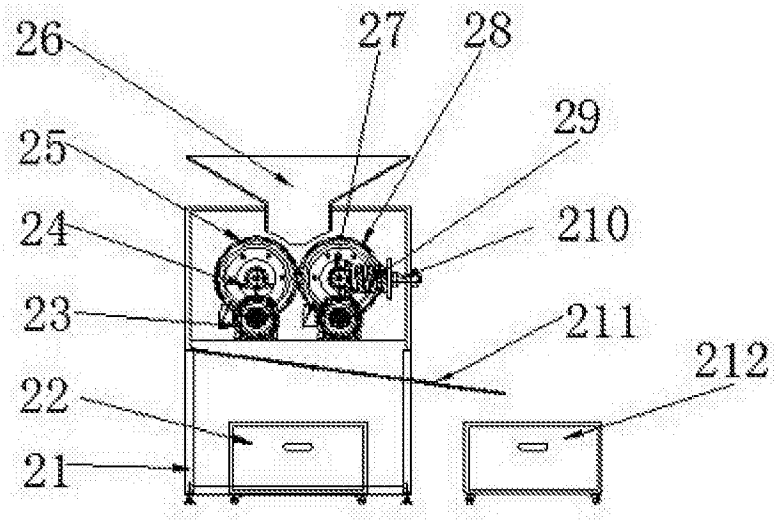

图3

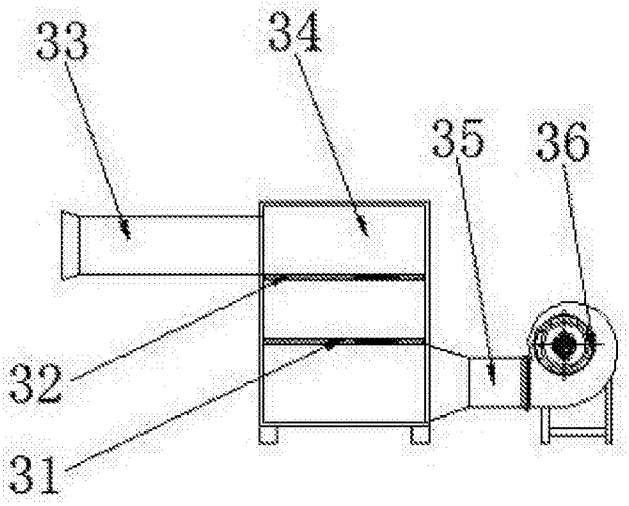

图4