(19)中华人民共和国国家知识产权局

(12)实用新型专利

(10)授权公告号 CN 211176098 U
(45)授权公告日 2020.08.04

(21)申请号 201922432931.X

(22)申请日 2019.12.30

(73)专利权人 济南文诺电子科技有限公司
地址 250001 山东省济南市市中区阳光新路欧亚大观商都A2-803

(72)发明人 王建平

(74)专利代理机构 济南克雷姆专利代理事务所（普通合伙）37279
代理人 张祥明

(51)Int.Cl.
F16M 11/12(2006.01)
A47B 23/04(2006.01)

权利要求书1页 说明书3页 附图2页

(54)实用新型名称

一种组合式移动支架

(57)摘要

本实用新型公开了一种组合式移动支架，属于支架领域，包括底板、下支板、上连板与上支板，底板的上端前后两侧分别固定连接有下固定套筒，底板的上端一侧转动接触有下转动套筒，下转动套筒的上端固定连接有下连板，上连板固定连接有上转动套筒，上转动套筒的前后两侧分别转动接触有上固定套筒，下转动套筒与上转动套筒的前后两侧分别设有螺纹槽，下固定套筒与上固定套筒分别设有螺纹孔，螺纹孔通过螺纹转动连接有螺纹杆，通过螺纹杆与滑杆的连接，螺纹槽与螺纹孔的设置，方便根据使用者的要求转动下支板与上支板，方便携带，通过L形座与挡块的设置，方便固定放置手机，避免手机滑落带来的弊端。

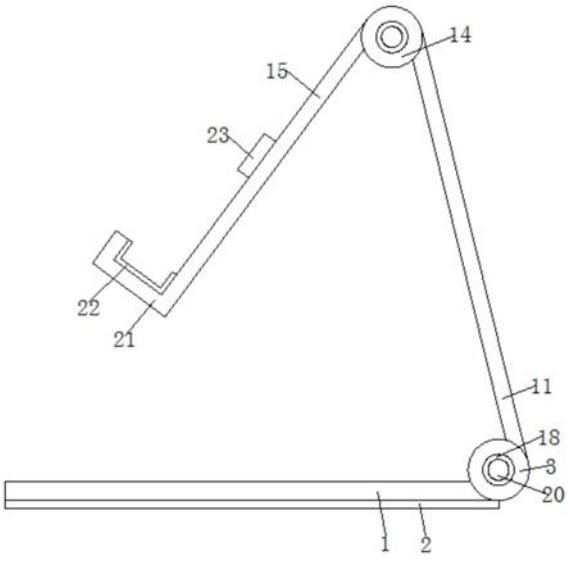

CN 211176098 U

1.一种组合式移动支架,包括底板(1)、下支板(11)、上连板(12)与上支板(15),其特征在于:所述底板(1)的上端前后两侧分别固定连接有下固定套筒(3),所述底板(1)的上端一侧转动接触有下转动套筒(4),所述下转动套筒(4)的上端固定连接有下连板(10),所述上连板(12)固定连接有上转动套筒(13),所述上转动套筒(13)的前后两侧分别转动接触有上固定套筒(14),所述下转动套筒(4)与上转动套筒(13)的前后两侧分别设有螺纹槽(16),所述下固定套筒(3)与上固定套筒(14)分别设有螺纹孔(17),所述螺纹孔(17)通过螺纹转动连接有螺纹杆(18),所述上支板(15)的下端固定连接有L形座(21),所述上支板(15)的上端前后两侧分别固定连接有挡块(23)。

2.根据权利要求1所述的一种组合式移动支架,其特征在于:所述底板(1)的下端固定连接有防滑垫(2),所述下连板(10)的上端与下支板(11)固定连接。

3.根据权利要求1所述的一种组合式移动支架,其特征在于:所述下支板(11)的上端固定连接上连板(12)的一端,所述上固定套筒(14)的一端与上支板(15)固定连接。

4.根据权利要求1所述的一种组合式移动支架,其特征在于:所述螺纹杆(18)的一端固定连接有滑杆(19),所述螺纹杆(18)通过螺纹转动连接于螺纹槽(16)的内部,所述滑杆(19)与螺纹槽(16)的内部转动连接。

5.根据权利要求1所述的一种组合式移动支架,其特征在于:所述螺纹杆(18)的一端转动连接有转柄(20),所述L形座(21)的内部固定连接有防护垫(22)。

一种组合式移动支架

技术领域

[0001] 本实用新型涉及支架领域，更具体地说，涉及一种组合式移动支架。

背景技术

[0002] 支架是起支撑作用的构架。支架的应用极其广泛，工作生活中随处可以遇见，如照相机的三脚架，医学领域用到的心脏支架等。

[0003] 目前现有的组合式移动手机支架的结构简单，不方便根据使用者的要求对支架进行调节，而且支架固定，不方便折叠携带，同时支架在固定手机时，固定稳固性差，手机容易滑落损坏，从而给使用者带来很多麻烦。

实用新型内容

[0004] 针对现有技术中存在的问题，本实用新型的目的在于提供一种组合式移动支架，通过螺纹杆与滑杆的连接，螺纹槽与螺纹孔的设置，方便根据使用者的要求转动下支板与上支板，方便携带，通过L形座与挡块的设置，方便固定放置手机，避免手机滑落带来的弊端。

[0005] 为解决上述问题，本实用新型采用如下的技术方案。

[0006] 一种组合式移动支架，包括底板、下支板、上连板与上支板，所述底板的上端前后两侧分别固定连接有下固定套筒，所述底板的上端一侧转动接触有下转动套筒，所述下转动套筒的上端固定连接有下连板，所述上连板固定连接有上转动套筒，所述上转动套筒的前后两侧分别转动接触有上固定套筒，所述下转动套筒与上转动套筒的前后两侧分别设有螺纹槽，所述下固定套筒与上固定套筒分别设有螺纹孔，所述螺纹孔通过螺纹转动连接有螺纹杆，所述上支板的下端固定连接有L形座，所述上支板的上端前后两侧分别固定连接有挡块，通过螺纹杆与滑杆的连接，螺纹槽与螺纹孔的设置，方便根据使用者的要求转动下支板与上支板，方便携带，通过L形座与挡块的设置，方便固定放置手机，避免手机滑落带来的弊端。

[0007] 进一步的，所述底板的下端固定连接有防滑垫，所述下连板的上端与下支板固定连接，通过防滑垫的设置，增加了底板放置时的稳固性，减小底板滑动，防滑垫的材料为硅胶。

[0008] 进一步的，所述下支板的上端固定连接上连板的一端，所述上固定套筒的一端与上支板固定连接，下支板与上支板分别起到支撑和盛放的作用。

[0009] 进一步的，所述螺纹杆的一端固定连接有滑杆，所述螺纹杆通过螺纹转动连接于螺纹槽的内部，所述滑杆与螺纹槽的内部转动连接，通过滑杆与螺纹槽连接，方便转动下支板与上支板，通过螺纹杆与螺纹槽连接，方便固定下支板与上支板。

[0010] 进一步的，所述螺纹杆的一端转动连接有转柄，所述L形座的内部固定连接有防护垫，防护垫对手机起到防护作用。

[0011] 相比于现有技术，本实用新型的优点在于：

[0012] (1)本方案通过螺纹杆与滑杆的连接，螺纹槽与螺纹孔的设置，方便根据使用者的要求转动下支板与上支板，方便携带，通过L形座与挡块的设置，方便固定放置手机，避免手机滑落带来的弊端。

[0013] (2)底板的下端固定连接有防滑垫，下连板的上端与下支板固定连接，通过防滑垫的设置，增加了底板放置时的稳固性，减小底板滑动，防滑垫的材料为硅胶。

[0014] (3)下支板的上端固定连接上连板的一端，上固定套筒的一端与上支板固定连接，下支板与上支板分别起到支撑和盛放的作用。

[0015] (4)螺纹杆的一端固定连接有滑杆，螺纹杆通过螺纹转动连接于螺纹槽的内部，滑杆与螺纹槽的内部转动连接，通过滑杆与螺纹槽连接，方便转动下支板与上支板，通过螺纹杆与螺纹槽连接，方便固定下支板与上支板。

[0016] (5)螺纹杆的一端转动连接有转柄，L形座的内部固定连接有防护垫，防护垫对手机起到防护作用。

附图说明

[0017] 图1为本实用新型的整体结构示意图；

[0018] 图2为本实用新型的下固定套筒与下转动套筒连接处的剖视图；

[0019] 图3为本实用新型的上支板的左视图；

[0020] 图4为本实用新型的上转动套筒与上固定套筒连接处的俯视图。

[0021] 图中标号说明：

[0022] 1底板、2防滑垫、3下固定套筒、4下转动套筒、10下连板、11下支板、12上连板、13上转动套筒、14上固定套筒、15上支板、16螺纹槽、17螺纹孔、18螺纹杆、19滑杆、20转柄、21 L形座、22防护垫、23挡块。

具体实施方式

[0023] 下面将结合本实用新型实施例中的附图，对本实用新型实施例中的技术方案进行清楚、完整地描述；显然，所描述的实施例仅仅是本实用新型一部分实施例，而不是全部的实施例，基于本实用新型中的实施例，本领域普通技术人员在没有做出创造性劳动前提下所获得的所有其他实施例，都属于本实用新型保护的范围。

[0024] 请参阅图1-4，一种组合式移动支架，包括底板1、下支板11、上连板12与上支板15，请参阅图1-2，底板1的上端前后两侧分别固定连接有下固定套筒3，底板1的上端一侧转动接触有下转动套筒4，下转动套筒4的上端固定连接有下连板10，上连板12固定连接有上转动套筒13，上转动套筒13的前后两侧分别转动接触有上固定套筒14，下转动套筒4与上转动套筒13的前后两侧分别设有螺纹槽16，下固定套筒3与上固定套筒14分别设有螺纹孔17，螺纹孔17通过螺纹转动连接有螺纹杆18，上支板15的下端固定连接有L形座21，上支板15的上端前后两侧分别固定连接有挡块23，通过螺纹杆18与滑杆19的连接，螺纹槽16与螺纹孔17的设置，方便根据使用者的要求转动下支板11与上支板15，方便携带，通过L形座21与挡块23的设置，方便固定放置手机，避免手机滑落带来的弊端。

[0025] 请参阅图1，底板1的下端固定连接有防滑垫2，下连板10的上端与下支板11固定连接，通过防滑垫2的设置，增加了底板1放置时的稳固性，减小底板1滑动，防滑垫2的材料为

硅胶，下支板11的上端固定连接上连板12的一端，上固定套筒14的一端与上支板15固定连接，下支板11与上支板15分别起到支撑和盛放的作用。

[0026] 请参阅图1-2，螺纹杆18的一端固定连接有滑杆19，螺纹杆18通过螺纹转动连接于螺纹槽16的内部，滑杆19与螺纹槽16的内部转动连接，通过滑杆19与螺纹槽16连接，方便转动下支板11与上支板15，通过螺纹杆18与螺纹槽16连接，方便固定下支板11与上支板15，螺纹杆18的一端转动连接有转柄20，L形座21的内部固定连接有防护垫22，防护垫22对手机起到防护作用。

[0027] 当需要转动下支板11与上支板15之间的位置时，首先分别转动转柄20，使得转柄20带动螺纹杆18转动，从而滑杆19随着螺纹杆18转动，当螺纹杆18与螺纹槽16的内部脱离开时即可，然后就可以转动下转动套筒4，同时下支板11随着下转动套筒4转动，当转动到适宜的位置时，再次转动转柄20，使得螺纹杆18与螺纹槽16的内部连接即可，然后转动上端的转柄20，通过同样的方式把上支板15调节到适宜的位置即可，然后再次使得上转动套筒13与上固定套筒14固定即可，然后就可以把需要放置的手机放置在L形座21的上端，通过防护垫22对手机的下端起到防护作用，避免L形座21损坏手机的下端，同时挡块23分别遮挡住手机的前后两侧，从而把手机固定住，避免滑落带来的弊端，通过螺纹杆18与滑杆19的连接，螺纹槽16与螺纹孔17的设置，方便根据使用者的要求转动下支板11与上支板15，方便携带，通过L形座21与挡块23的设置，方便固定放置手机，避免手机滑落带来的弊端。

[0028] 以上所述，仅为本实用新型较佳的具体实施方式；但本实用新型的保护范围并不局限于此。任何熟悉本技术领域的技术人员在本实用新型揭露的技术范围内，根据本实用新型的技术方案及其改进构思加以等同替换或改变，都应涵盖在本实用新型的保护范围内。

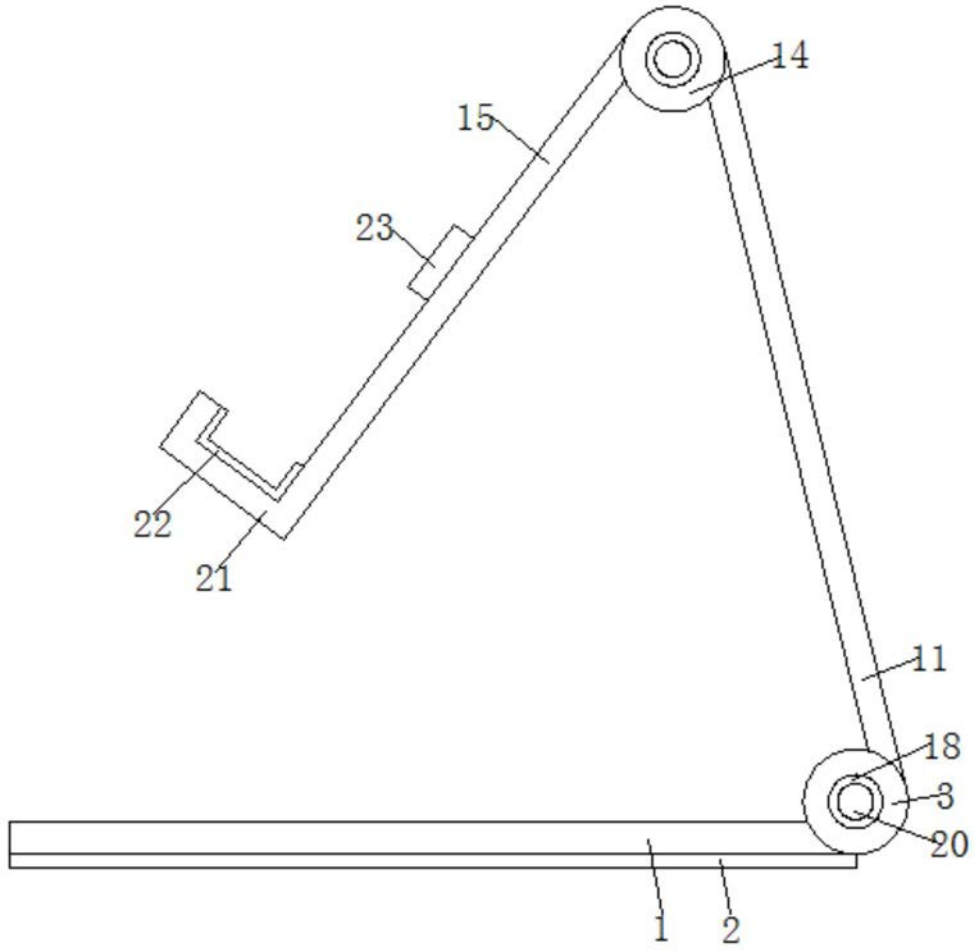

图1

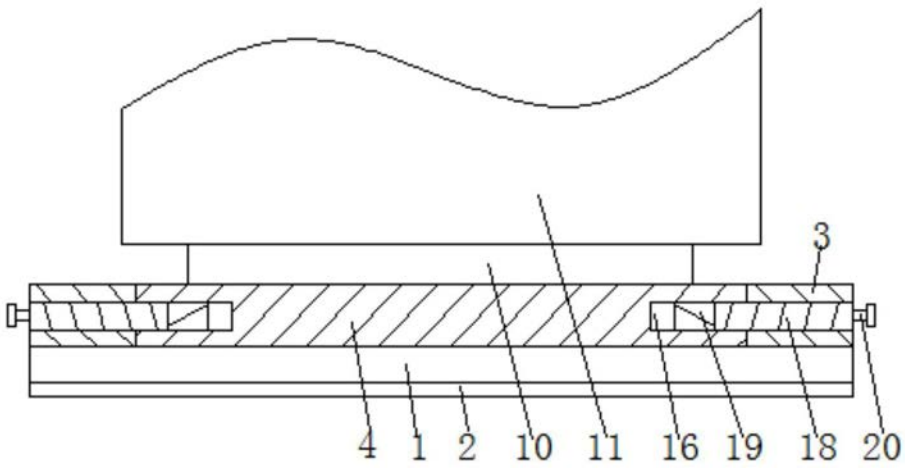

图2

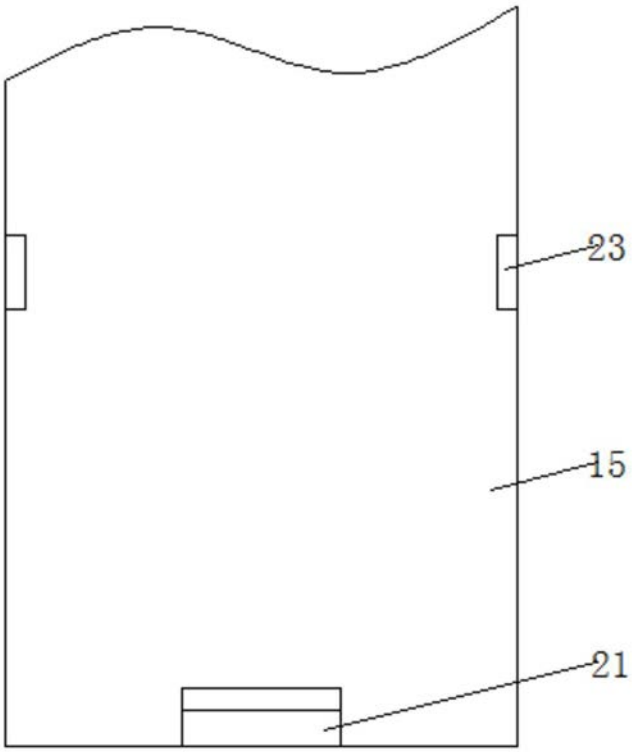

图3

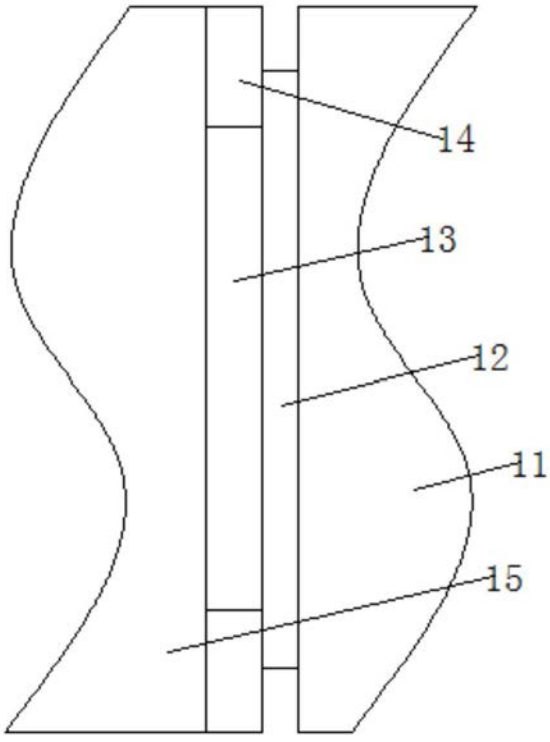

图4