(19)国家知识产权局

(12)实用新型专利

(10)授权公告号 CN 222751749 U
(45)授权公告日 2025.04.15

(21)申请号 202420902973.3

(22)申请日 2024.04.28

(73)专利权人 北京北国咨数字科技有限公司
地址 101149 北京市通州区滨惠北一街3号院1号楼1层1-8-161

(72)发明人 李淑涵

(74)专利代理机构 芜湖宸泽知识产权代理事务所(普通合伙) 34208
专利代理师 李俊建

(51)Int.Cl.
A47F 3/00(2006.01)
A47F 5/10(2006.01)
A47F 7/00(2006.01)

权利要求书1页 说明书3页 附图2页

(54)实用新型名称

一种数字文化创意用展示设备

(57)摘要

本实用新型涉及数字文化创意技术领域,尤其涉及一种数字文化创意用展示设备,包括保护外壳,所述保护外壳的内壁固定连接有电动推杆,所述电动推杆的伸缩端固定连接有展示座,所述展示座的上端安装有参观产品本体,所述展示座的上端固定连接有两个位置相互对应的连接框,所述连接框的内壁转动连接有螺纹杆,所述螺纹杆的杆壁螺纹套接有滑块。本实用新型在参观产品本体上移合适的参观位置后,限位板会自动对参观产品本体进行很好的限位固定,有效的防止了参观产品在展示过程中发生晃动或移位,保证展示效果的稳定性,还避免了当展示设备和参观产品数量众多时,需要手动调节尺寸限位,会降低工作人员工作效率的问题。

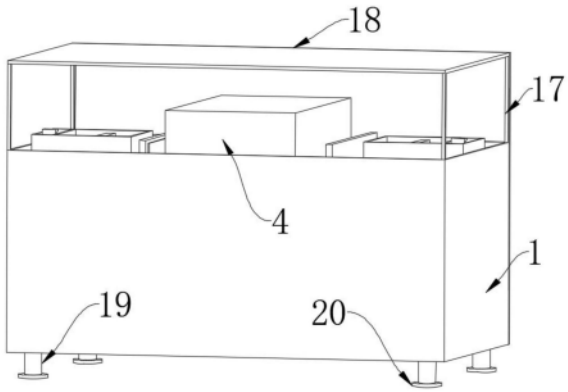

CN 222751749 U

1.一种数字文化创意用展示设备,其特征在于,包括保护外壳(1),所述保护外壳(1)的内壁固定连接有电动推杆(2),所述电动推杆(2)的伸缩端固定连接有展示座(3),所述展示座(3)的上端安装有参观产品本体(4),所述展示座(3)的上端固定连接有两个位置相互对应的连接框(5),所述连接框(5)的内壁转动连接有螺纹杆(6),所述螺纹杆(6)的杆壁螺纹套接有滑块(7),所述滑块(7)的外壁安装有限位机构(8),所述螺纹杆(6)的外壁固定连接有齿轮(9),所述展示座(3)的内壁固定连接有与齿轮(9)啮合的齿条(10)。

2.根据权利要求1所述的一种数字文化创意用展示设备,其特征在于,所述限位机构(8)包括固定连接在滑块(7)外壁的弹簧杆(81),所述弹簧杆(81)的一端固定连接有限位板(82),所述限位板(82)的外壁固定连接有防滑软板(83)。

3.根据权利要求1所述的一种数字文化创意用展示设备,其特征在于,所述保护外壳(1)的内壁固定连接有集气板(11),所述集气板(11)的外壁连通有多个位置相互对应的出气头(12)。

4.根据权利要求1所述的一种数字文化创意用展示设备,其特征在于,所述保护外壳(1)的内壁固定连接有出气箱(13),所述出气箱(13)的内壁滑动连接有活塞板(14),所述展示座(3)的下端固定连接有支杆(15),所述支杆(15)与活塞板(14)固定连接,所述出气箱(13)外壁连通有出气管(16),所述出气管(16)的一端与集气板(11)相连通。

5.根据权利要求1所述的一种数字文化创意用展示设备,其特征在于,所述保护外壳(1)的上端固定连接有多个位置相互对应的支板(17),多个所述支板(17)的上端固定连接有同一个盖板(18)。

6.根据权利要求1所述的一种数字文化创意用展示设备,其特征在于,所述保护外壳(1)的下端固定连接有多个位置相互对应支腿(19),所述支腿(19)的下端固定连接有橡胶防滑垫(20)。

一种数字文化创意用展示设备

技术领域

[0001] 本实用新型设计数字文化创意技术领域,尤其涉及一种数字文化创意用展示设备。

背景技术

[0002] 数字文化创意作为新一代信息技术被重点推广,在进行数字文化创意时,为了达到数字文化创意的目的需要使用展示的手段进行展示,好的宣传展示板设计是可直接推销产品的,引起消费者的购买欲望,还可以起到展示的作用。

[0003] 现有的数字文化创意用展示设备在使用时,通常可以对参观产品进行限位,但在对参观产品限位时,工作人员通常需要根据参观产品的尺寸手动调节,当展示设备和参观产品数量众多时,手动调节尺寸限位会变得不便利,进而会降低工作效率。

[0004] 为此,本实用新型提出一种数字文化创意用展示设备解决上述问题。

实用新型内容

[0005] 针对现有技术所存在的上述缺点,本实用新型提供了一种数字文化创意用展示设备,能够有效解决现有技术中当展示设备和参观产品数量众多时,工作人员需要手动对参观产品进行限位,进而会降低工作效率的问题。

[0006] 本实用新型提供一种数字文化创意用展示设备,包括保护外壳,所述保护外壳的内壁固定连接有电动推杆,所述电动推杆的伸缩端固定连接有展示座,所述展示座的上端安装有参观产品本体,所述展示座的上端固定连接有两个位置相互对应的连接框,所述连接框的内壁转动连接有螺纹杆,所述螺纹杆的杆壁螺纹套接有滑块,所述滑块的外壁安装有限位机构,所述螺纹杆的外壁固定连接有齿轮,所述展示座的内壁固定连接有与齿轮啮合的齿条。

[0007] 进一步地,所述限位机构包括固定连接在滑块外壁的弹簧杆,所述弹簧杆的一端固定连接有限位板,所述限位板的外壁固定连接有防滑软板。

[0008] 进一步地,所述保护外壳的内壁固定连接有集气板,所述集气板的外壁连通有多个位置相互对应的出气头。

[0009] 进一步地,所述保护外壳的内壁固定连接有出气箱,所述出气箱的内壁滑动连接有活塞板,所述展示座的下端固定连接有支杆,所述支杆与活塞板固定连接,所述出气箱外壁连通有出气管,所述出气管的一端与集气板相连通。

[0010] 进一步地,所述保护外壳的上端固定连接有多个位置相互对应的支板,多个所述支板的上端固定连接有同一个盖板。

[0011] 进一步地,所述保护外壳的下端固定连接有多个位置相互对应支腿,所述支腿的下端固定连接有橡胶防滑垫。

[0012] 本实用新型提供的技术方案,与已知的现有技术相比,具有如下有益效果:

[0013] 1、通过设置的电动推杆、齿轮、齿条、弹簧杆、滑块、限位板、电动推杆和展示座相

互配合,在参观产品本体上移合适的参观位置后,限位板会自动对参观产品本体进行很好的限位固定,有效的防止了参观产品在展示过程中发生晃动或移位,保证展示效果的稳定性,还避免了当展示设备和参观产品数量众多时,手动调节尺寸限位,会降低工作人员工作效率的问题。

[0014] 2、通过设置的电动推杆、展示座、支杆、活塞板、出气箱、出气管、集气板和出气头相互配合,在参观产品本体下移的过程中,支杆会带动活塞板对出气箱内盛装的气体进行挤压,使得气体通过出气管流入到集气板内,最后在经过出气头喷向参观产品本体外表面,出气头喷出的气体可以将参观产品本体外表面的灰尘进行清理,保持参观产品本体的整洁,提升展示效果和观赏体验。

附图说明

[0015] 为了更清楚地说明本实用新型实施例或现有技术中的技术方案,下面将对实施例或现有技术描述中所需要使用的附图作简单地介绍。显而易见地,下面描述中的附图仅仅是本实用新型的一些实施例,对于本领域普通技术人员来讲,在不付出创造性劳动的前提下,还可以根据这些附图获得其他的附图。

[0016] 图1为本实用新型的结构示意图;

[0017] 图2为本实用新型的第一正剖结构示意图;

[0018] 图3为本实用新型的第二正剖结构示意图。

[0019] 附图标记:1、保护外壳;2、电动推杆;3、展示座;4、参观产品本体;5、连接框;6、螺纹杆;7、滑块;8、限位机构;81、弹簧杆;82、限位板;83、防滑软板;9、齿轮;10、齿条;11、集气板;12、出气头;13、出气箱;14、活塞板;15、支杆;16、出气管;17、支板;18、盖板;19、支腿;20、橡胶防滑垫。

具体实施方式

[0020] 为使本实用新型实施例的目的、技术方案和优点更加清楚,下面将结合本实用新型实施例中的附图,对本实用新型实施例中的技术方案进行清楚、完整地描述。显然,所描述的实施例是本实用新型一部分实施例,而不是全部的实施例。基于本实用新型中的实施例,本领域普通技术人员在没有作出创造性劳动前提下所获得的所有其他实施例,都属于本实用新型保护的范围。

[0021] 下面结合实施例对本实用新型作进一步的描述。

[0022] 实施例:参照图1至图3,一种数字文化创意用展示设备,包括保护外壳1,保护外壳1的内壁固定连接有电动推杆2,电动推杆2的伸缩端固定连接有展示座3,展示座3的上端安装有参观产品本体4,展示座3的上端固定连接有两个位置相互对应的连接框5,连接框5的内壁转动连接有螺纹杆6,螺纹杆6的杆壁螺纹套接有滑块7,滑块7的外壁安装有限位机构8,螺纹杆6的外壁固定连接有齿轮9,展示座3的内壁固定连接有与齿轮9啮合的齿条10。

[0023] 限位机构8包括固定连接在滑块7外壁的弹簧杆81,弹簧杆81的一端固定连接有限位板82,限位板82的外壁固定连接有防滑软板83,限位板82会自动对参观产品本体4进行很好的限位固定,有效的防止了参观产品本体4在展示过程中发生晃动或移位,保证展示效果的稳定性,还避免了当展示设备和参观产品数量众多时,手动调节尺寸限位,会降低工作人

员工作效率的问题。

[0024] 保护外壳1的内壁固定连接有集气板11,集气板11的外壁连通有多个位置相互对应的出气头12。

[0025] 保护外壳1的内壁固定连接有出气箱13,出气箱13的内壁滑动连接有活塞板14,展示座3的下端固定连接有支杆15,支杆15与活塞板14固定连接,出气箱13外壁连通有出气管16,出气管16的一端与集气板11相连通,在参观产品本体4下移的过程中,支杆15会带动活塞板14对出气箱13内盛装的气体进行挤压,使得气体通过出气管16流入到集气板11内,最后在经过出气头12喷向参观产品本体4外表面,出气头12喷出的气体可以将参观产品本体4外表面的灰尘进行清理,保持参观产品本体4的整洁,提升展示效果和观赏体验。

[0026] 保护外壳1的上端固定连接有多个位置相互对应的支板17,多个支板17的上端固定连接有同一个盖板18。

[0027] 保护外壳1的下端固定连接有多个位置相互对应支腿19,支腿19的下端固定连接有橡胶防滑垫20。

[0028] 现对本实用新型的操作原理做如下描述:在使用时,工作人员首先将参观产品本体4放置在展示座3上表面,然后启动电动推杆2,使得电动推杆2带动展示座3上表面放置的参观产品本体4进行上移,由于保护外壳1的内壁固定连接有齿条10,在参观产品本体4上移的过程中与齿条10啮合的齿轮9会带动螺纹杆6正动,此时螺纹杆6杆壁螺纹套接的滑块7会通过弹簧杆81带动限位板82,缓缓的向放置有参观产品本体4的方向移动,在限位板82接触到参观产品本体4之后弹簧杆81会受到压缩,因此在参观产品本体4上移合适的参观位置后,限位板82会自动对参观产品本体4进行很好的限位固定,有效的防止了参观产品本体4在展示过程中发生晃动或移位,保证展示效果的稳定性,还避免了当展示设备和参观产品数量众多时,手动调节尺寸限位,会降低工作人员工作效率的问题;

[0029] 当参观产品本体4被参观完毕后,此时工作人员只需要启动电动推杆2带动参观产品本体4进行下移,在下移的过程中,支杆15会带动活塞板14对出气箱13内盛装的气体进行挤压,使得气体通过出气管16流入到集气板11内,最后在经过出气头12喷向参观产品本体4外表面,出气头12喷出的气体可以将参观产品本体4外表面的灰尘进行清理,保持参观产品本体4的整洁,提升展示效果和观赏体验。

[0030] 以上所述,仅为本实用新型较佳的具体实施方式,但本实用新型的保护范围并不局限于此,任何熟悉本技术领域的技术人员在本实用新型揭露的技术范围内,根据本实用新型的技术方案及其实用新型构思加以等同替换或改变,都应涵盖在本实用新型的保护范围之内。

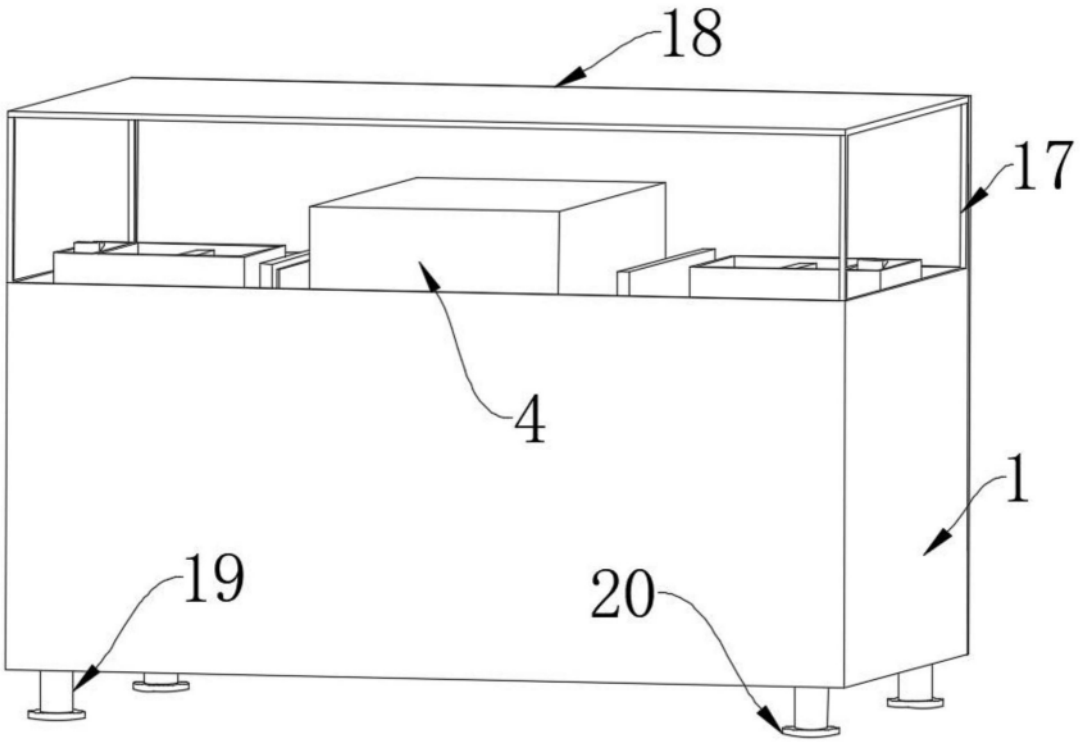

图1

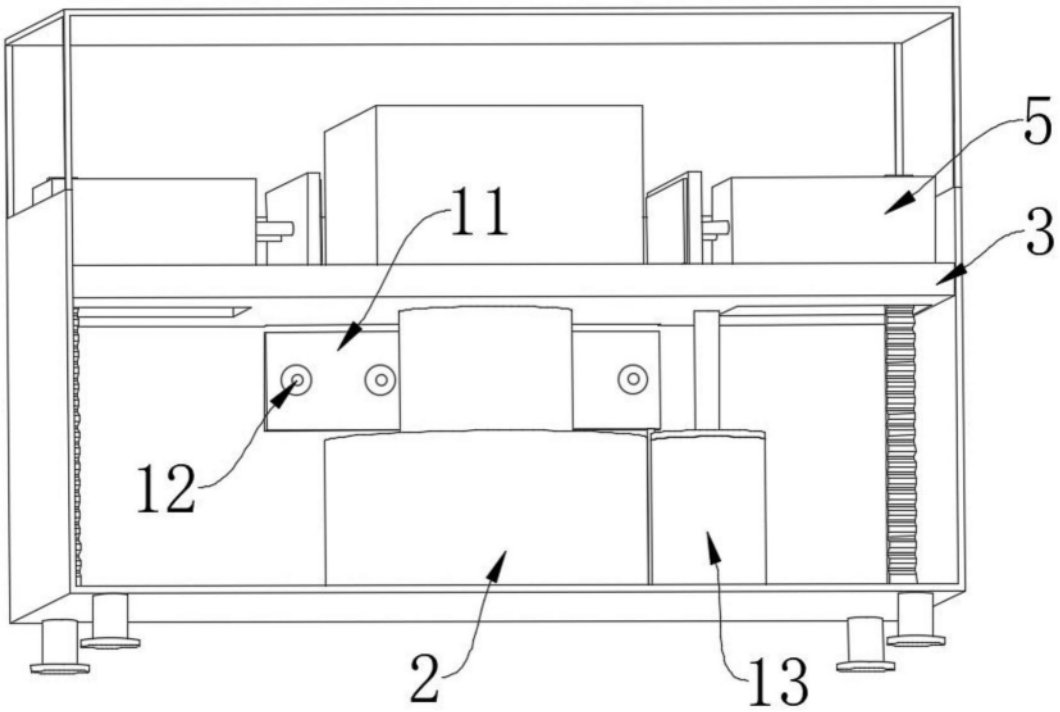

图2

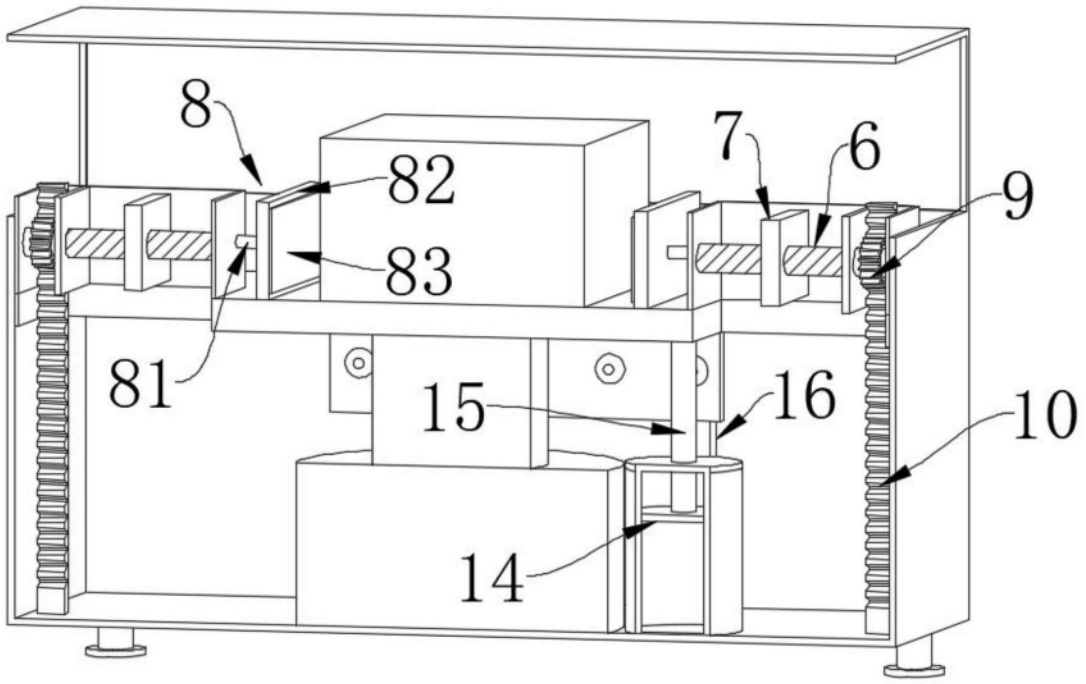

图3