[19] 中华人民共和国国家知识产权局

[51] Int. Cl.
H01R 11/11 (2006.01)
H01R 11/22 (2006.01)

[12] 实用新型专利说明书

专利号 ZL 200720155915.5

[45] 授权公告日 2008 年 5 月 21 日

[11] 授权公告号 CN 201063365Y

[22] 申请日 2007.7.3

[21] 申请号 200720155915.5

[73] 专利权人 王春胜

地址 062561 河北省任丘市梁召镇西南芦张村 32 号

[72] 发明人 王春胜

权利要求书 1 页 说明书 2 页 附图 1 页

[54] 实用新型名称

低压夹钳式接地棒

[57] 摘要

本实用新型涉及一种低压夹钳式接地棒，其特征在于：在夹钳体的中间部位设有能使两手柄自动分开从而使钳部夹紧的弹簧，使夹钳自动夹紧高低压线路，在钳部的夹紧部位设有对称的凹型槽，用来夹紧管住高低压线路，防止在工作线路上滑动，从而完成施工作业，本实用新型有体积小，在施工过程中施工灵活、方便、实用等特点。

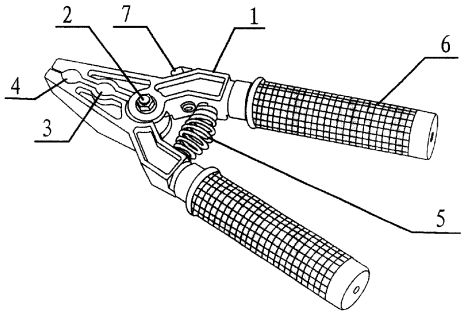

1. 一种低压夹钳式接地棒，包括：夹钳主体（1），其特征在于：在夹钳主体（1）的中间部位设有能使两手柄自动分开从而使钳部夹紧的弹簧（5），在钳部的夹紧部位设有对称的凹型槽，每片夹紧部位有两个凹型槽，这样在钳口内形成两个由凹型槽构成的夹线孔洞。

低压夹钳式接地棒

技术领域

本实用新型涉及一种低压夹钳式接地棒，特别是一种在低压电力施工时常用的一种接地工具，属于高低压电力方面的技术领域。

背景技术

已有的普通花腮钳是将钳柄、钳身和钳头作为一个整体，钳头部制有花纹槽，后部制有刀口，两钳体通过固定轴连在一起，并通过该轴使两轴体相互转动，且用铆环来限制轴向窜动，以实现钳口的开闭，从而完成剪、夹、扭三种功能。在高低压电力输送线路的施工过程中，为了安全起见，需要用安全接地棒接地后再进行施工。其操作过程：首先停掉该条工作线路的电，然后用验电器检验有无电，确定无电后，挂接地线，以确保在施工时人员的安全，发明人通过在花腮钳与电力用的低压接地棒之间的联想，发明了如下的低压夹钳式接地棒。

发明内容

本实用新型的目的在于：提供一种在高低压线路输送施工时用的一种钳式接地工具，它有体积小，在施工过程中灵活、方便、实用等特点，其特征在于：在夹钳体的中间部位设有能使两手柄自动分开从而使钳部夹紧的弹簧，使夹钳自动夹紧高低压线路，在钳部的夹紧部位设有对称的凹型槽，用来夹紧管住高低压线路，防止在工作线路上滑动，从而完成施工作业。本实用新型制作简单，使用方便，能有效地夹紧高低压线路，保证施工时不会滑落。

附图说明

图1是本实用新型的结构示意图

图中：1 夹钳主体、2 中心螺栓轴、3 凹型槽 A、4 凹型槽 B、5 弹簧、6 手柄套、7 接地线连接螺丝。

具体实施方式

夹钳主体 1 是铝合金材质做成，在手柄与夹钳部的中间部位有螺栓活动连接的结构，在手柄的上部也就是在螺栓的下部有弹簧 5 来支撑手柄，使手柄的两条腿自动分开，从而使钳部自动夹紧作业，在夹钳的夹紧部位每片两个凹型槽，这样在钳口内形成两个由凹型槽构成的夹线孔洞。对称夹紧工作线路，从而完成施工作业。在中心螺栓轴 2 与弹簧 5 之间的其中一片的手柄上安装有连接地线的螺栓，用来完成接地工作，在夹钳主体 1 的下端设有手柄套 6，手柄套 6 必须是绝缘材质做成。

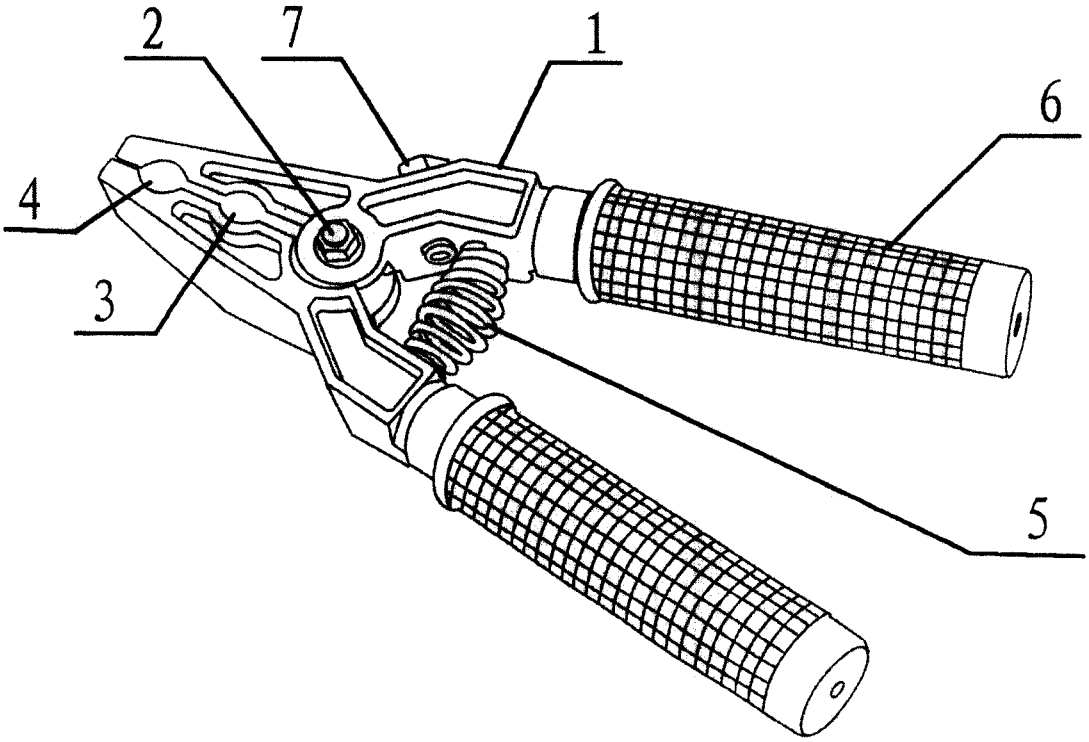

图 1