(19)中华人民共和国国家知识产权局

(12)实用新型专利

(10)授权公告号 CN 214936613 U
(45)授权公告日 2021.11.30

(21)申请号 202120627576.6

(22)申请日 2021.03.29

(73)专利权人 江西康裕医疗科技有限公司
地址 338000 江西省新余市渝水区下村工业基地

(72)发明人 张晓兵

(74)专利代理机构 新余市渝星知识产权代理事务所(普通合伙) 36124
代理人 廖平

(51)Int.Cl.
C02F 9/04(2006.01)
B01D 36/04(2006.01)

权利要求书1页 说明书3页 附图5页

(54)实用新型名称

一种回水池杂质去除装置

(57)摘要

本实用新型公开了一种回水池杂质去除装置，包括底座，底座上端固定连接有回水池，回水池一侧贯通连接有进水管，回水池一侧贯通连接有出水管，底座内侧中部固定连接有挡板，挡板内部上端设有卡槽，卡槽内部活动连接有过滤箱，过滤箱内侧设有过滤槽，过滤箱内部一侧活动连接有过滤板。本实用新型提出的一种回水池杂质去除装置，当过滤槽中的杂质需要进行清理时，可通过提手将过滤箱从卡槽中提出进行清理，且拉动提拉板可将过滤板从过滤箱中拉出进行清理，且进而通过拉手可将底托板从滑槽中拉出，从而使底托板和回水池分离，便于将底托板上端的沉淀物杂质等进行清理，实用性强。

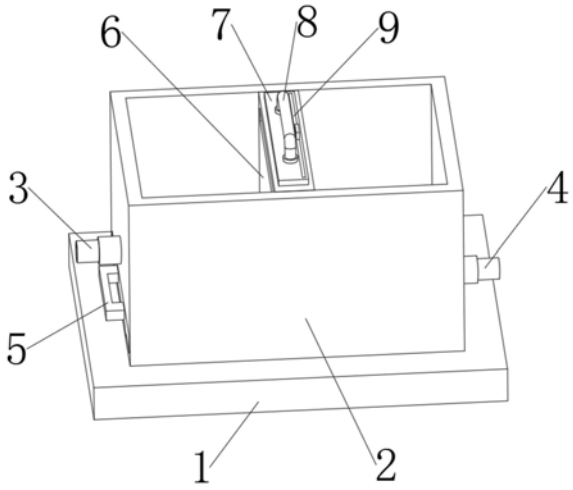

CN 214936613 U

1.一种回水池杂质去除装置,包括底座(1),其特征在于,所述底座(1)上端固定连接有回水池(2),所述回水池(2)一侧贯通连接有进水管(3),所述回水池(2)一侧贯通连接有出水管(4),所述底座(1)内侧中部固定连接有挡板(6),所述挡板(6)内部上端设有卡槽(10),所述卡槽(10)内部活动连接有过滤箱(7),所述过滤箱(7)内侧设有过滤槽(11),所述过滤箱(7)内部一侧活动连接有过滤板(9);

所述回水池(2)内部一侧设有滑槽(15),所述滑槽(15)内侧活动连接有底托板(13),所述底托板(13)外侧一端固定连接有拉手(5),所述底托板(13)上端固定连接有密封条(14)。

2.根据权利要求1所述的一种回水池杂质去除装置,其特征在于,所述挡板(6)垂直于回水池(2)内侧中心位置,所述过滤箱(7)与卡槽(10)呈垂直镶嵌关系,所述卡槽(10)左右两侧均设有矩形开口,且矩形开口与过滤槽(11)直径一致。

3.根据权利要求1所述的一种回水池杂质去除装置,其特征在于,所述过滤箱(7)顶端垂直固定连接有提手(8)。

4.根据权利要求1所述的一种回水池杂质去除装置,其特征在于,所述过滤板(9)与过滤箱(7)呈垂直镶嵌关系,且过滤板(9)直径与过滤槽(11)直径一致,同时过滤板(9)顶端固定连接有提拉板(12)。

5.根据权利要求4所述的一种回水池杂质去除装置,其特征在于,所述底托板(13)呈平行分布于回水池(2)底部,且底托板(13) 与滑槽(15)呈平行滑动关系。

6.根据权利要求1所述的一种回水池杂质去除装置,其特征在于,所述密封条(14)呈矩形分布于底托板(13)上端四周,且密封条(14)与滑槽(15)内侧紧密贴合。

一种回水池杂质去除装置

技术领域

[0001] 本实用新型涉及过滤设备技术领域，尤其涉及一种回水池杂质去除装置。

背景技术

[0002] 水刺无纺布的生产过程需要使用到水刺法加工，水刺法加固机械称为水刺机，主要由水刺头输送网帘烘燥装置及水循环处理系统等部分组成，而水刺机使用过的水通常需要进行循环利用，因此需要用到回水池，然而现有的回水池杂质去除装置，虽然能实现去除杂质的目的，但仍然存在不足，因此需要一种回水池杂质去除装置。

[0003] 现有的回水池杂质去除装置使用时不便于将过滤下来的回水中无纺布纤维等杂质进行集中清理，清理的过程通常较耗费人力，且过程繁杂，且现有的回水池杂质去除装置使用时不便于对回水池内部进行清理，进而沉淀在回水池内部的沉淀物等杂质不易清除，增加了使用时的麻烦，实用性差。

[0004] 为此，我们提出一种回水池杂质去除装置来解决上述问题。

实用新型内容

[0005] 本实用新型的目的是为了解决现有技术中存在的缺点，而提出的一种回水池杂质去除装置。

[0006] 为了实现上述目的，本实用新型采用了如下技术方案：

[0007] 一种回水池杂质去除装置，包括底座，所述底座上端固定连接有回水池，所述回水池一侧贯通连接有进水管，所述回水池一侧贯通连接有出水管，所述底座内侧中部固定连接有挡板，所述挡板内部上端设有卡槽，所述卡槽内部活动连接有过滤箱，所述过滤箱内侧设有过滤槽，所述过滤箱内部一侧活动连接有过滤板。

[0008] 所述回水池内部一侧设有滑槽，所述滑槽内侧活动连接有底托板，所述底托板外侧一端固定连接有拉手，所述底托板上端固定连接有密封条。

[0009] 优选的，所述挡板垂直于回水池内侧中心位置，所述过滤箱与卡槽呈垂直镶嵌关系，所述卡槽左右两侧均设有矩形开口，且矩形开口与过滤槽直径一致。

[0010] 优选的，所述过滤箱顶端垂直固定连接有提手。

[0011] 优选的，所述过滤板与过滤箱呈垂直镶嵌关系，且过滤板直径与过滤槽直径一致，同时过滤板顶端固定连接有提拉板。

[0012] 优选的，所述底托板呈平行分布于回水池底部，且底托板与滑槽呈平行滑动关系。

[0013] 优选的，所述密封条呈矩形分布于底托板上端四周，且密封条与滑槽内侧紧密贴合。

[0014] 与现有技术相比，本实用新型的有益效果为：

[0015] 1、通过设置的过滤箱、过滤槽、提手和过滤板的使用，当挡板一侧的回水满溢至卡槽开口处时，回水流入至过滤箱内部，通过滤槽中的过滤板将回水中的无纺布纤维和杂质等过滤拦截在过滤槽中，随后过滤后的回水流入至挡板另一侧，由出水管排出；当过滤槽中

的杂质需要进行清理时，可通过提手将过滤箱从卡槽中提出进行清理，且拉动提拉板可将过滤板从过滤箱中拉出进行清理。

[0016] 2、通过设置的底托板、拉手和滑槽的使用，当对挡板一侧的回水池内部沉淀下来的杂质等进行清理时，杂质等沉淀物可沉淀在底托板的上端，进而通过拉手可将底托板从滑槽中拉出，从而使底托板和回水池分离，便于将底托板上端的沉淀物杂质等进行清理，实用性强。

附图说明

[0017] 图1为本实用新型提出的一种回水池杂质去除装置的整体结构图；

[0018] 图2为图1侧面结构示意图；

[0019] 图3为挡板的局部结构内部示意图；

[0020] 图4为图1中过滤箱的局部结构拆分示意图；

[0021] 图5为底托板的局部结构拆分示意图；

[0022] 图中：1、底座；2、回水池；3、进水管；4、出水管；5、拉手；6、挡板；7、过滤箱；8、提手；9、过滤板；10、卡槽；11、过滤槽；12、提拉板；13、底托板；14、密封条；15、滑槽。

具体实施方式

[0023] 下面将结合本实用新型实施例中的附图，对本实用新型实施例中的技术方案进行清楚、完整地描述，显然，所描述的实施例仅仅是本实用新型一部分实施例，而不是全部的实施例。

[0024] 参照图1-5，一种回水池杂质去除装置，包括底座1，底座1上端固定连接有回水池2，回水池2一侧贯通连接有进水管3，回水池2一侧贯通连接有出水管4，底座1内侧中部固定连接有挡板6，挡板6内部上端设有卡槽10，卡槽10内部活动连接有过滤箱7，过滤箱7内侧设有过滤槽11，过滤箱7内部一侧活动连接有过滤板9。

[0025] 当本装置进行使用时通过外部抽吸泵控制设备进行回水泵入，通过进水管3将水刺机回水导入回水池2内部，通过挡板6的阻挡作用，使回水挡在挡板6一侧，且可向回水池2内部人工投入净化剂净化水质，进而回水中重量较大的杂质等可在挡板6一侧的回水池2内部进行沉淀。

[0026] 挡板6垂直于回水池2内侧中心位置，过滤箱7与卡槽10呈垂直镶嵌关系，卡槽10左右两侧均设有矩形开口，且矩形开口与过滤槽11直径一致，过滤板9与过滤箱7呈垂直镶嵌关系，且过滤板9直径与过滤槽11直径一致，同时过滤板9顶端固定连接有提拉板12，过滤箱7顶端垂直固定连接有提手8。

[0027] 当挡板6一侧的回水满溢至卡槽10开口处时，回水流入至过滤箱7内部，通过滤槽11中的过滤板9将回水中的无纺布纤维和杂质等过滤拦截在过滤槽11中，随后过滤后的回水流入至挡板6另一侧，由出水管4排出。

[0028] 当过滤槽11中的杂质需要进行清理时，可通过提手8将过滤箱7从卡槽10中提出进行清理，且拉动提拉板12可将过滤板9从过滤箱7中拉出进行清理。

[0029] 回水池2内部一侧设有滑槽15，滑槽15内侧活动连接有底托板13，底托板13外侧一端固定连接有拉手5，底托板13上端固定连接有密封条14，底托板13呈平行分布于回水池2

底部，且底托板13与滑槽15呈平行滑动关系。

[0030] 当对挡板6一侧的回水池2内部沉淀下来的杂质等进行清理时，杂质等沉淀物可沉淀在底托板13的上端，进而通过拉手5可将底托板13从滑槽15中拉出，从而使底托板13和回水池2分离，便于将底托板13上端的沉淀物杂质等进行清理。

[0031] 密封条14呈矩形分布于底托板13上端四周，且密封条14与滑槽15内侧紧密贴合，密封条14可增加底托板13在和回水池2连接时的密封性，避免回水从底托板13四周的缝隙中溢出，增加了装置的密封性。

[0032] 工作原理:本实用新型中，设备使用之前可通过进水管3将水刺机回水导入回水池2内部，通过挡板6的阻挡作用，使回水挡在挡板6一侧，且可向回水池2内部人工投入净化剂净化水质，进而回水中重量较大的杂质等可在挡板6一侧的回水池2内部进行沉淀，进而回水中重量较大的杂质等可在挡板6一侧的回水池2内部进行沉淀；

[0033] 当挡板6一侧的回水满溢至卡槽10开口处时，回水流入至过滤箱7内部，通过滤槽11中的过滤板9将回水中的无纺布纤维和杂质等过滤拦截在过滤槽11中，随后过滤后的回水流入至挡板6另一侧，由出水管4排出；

[0034] 当过滤槽11中的杂质需要进行清理时，可通过提手8将过滤箱7从卡槽10中提出进行清理，且拉动提拉板12可将过滤板9从过滤箱7中拉出进行清理。

[0035] 上述实施例为本实用新型较佳的实施方式，但本实用新型的实施方式并不受上述实施例的限制，其他的任何未背离本实用新型的精神实质与原理下所作的改变、修饰、替代、组合、简化，均应为等效的置换方式，都包含在本实用新型的保护范围之内。

[0036] 在本实用新型的描述中，需要理解的是，指示方位或位置关系的术语为基于附图所示的方位或位置关系，仅是为了便于描述本实用新型和简化描述，而不是指示或暗示所指的设备或元件必须具有特定的方位、以特定的方位构造和操作，因此不能理解为对本实用新型的限制。

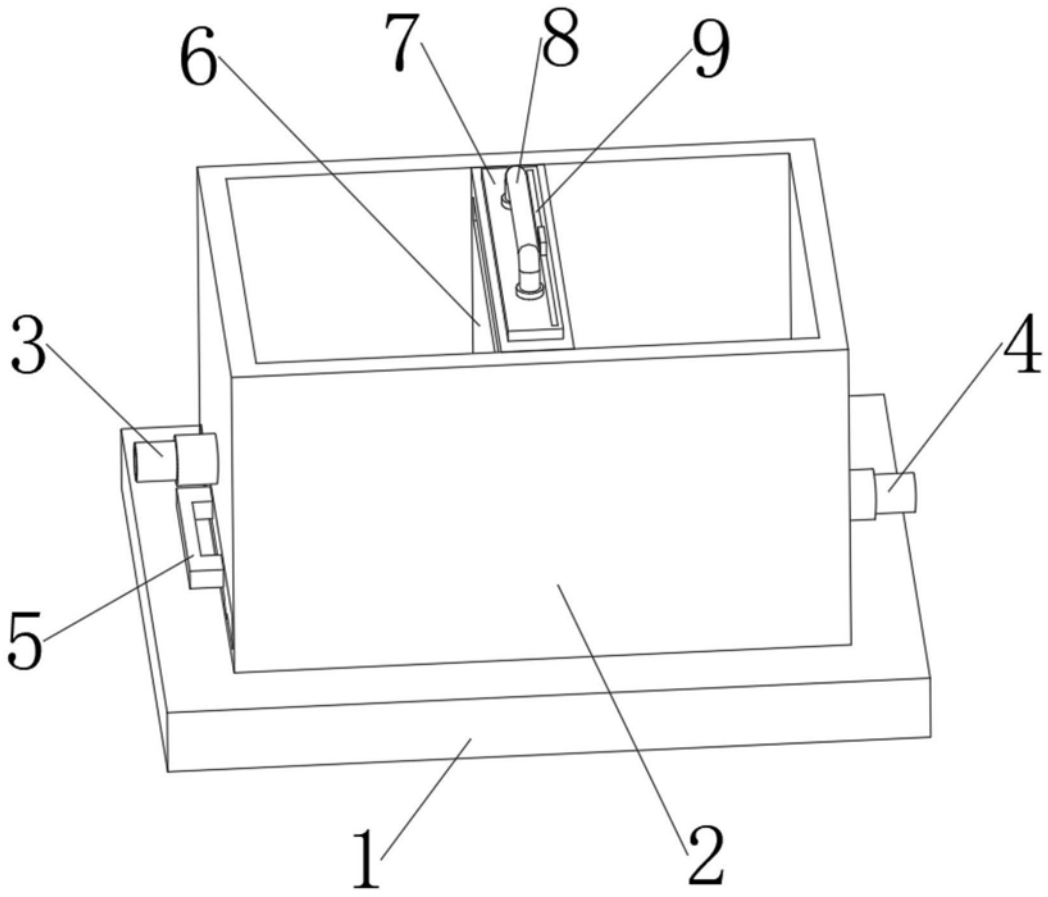

图1

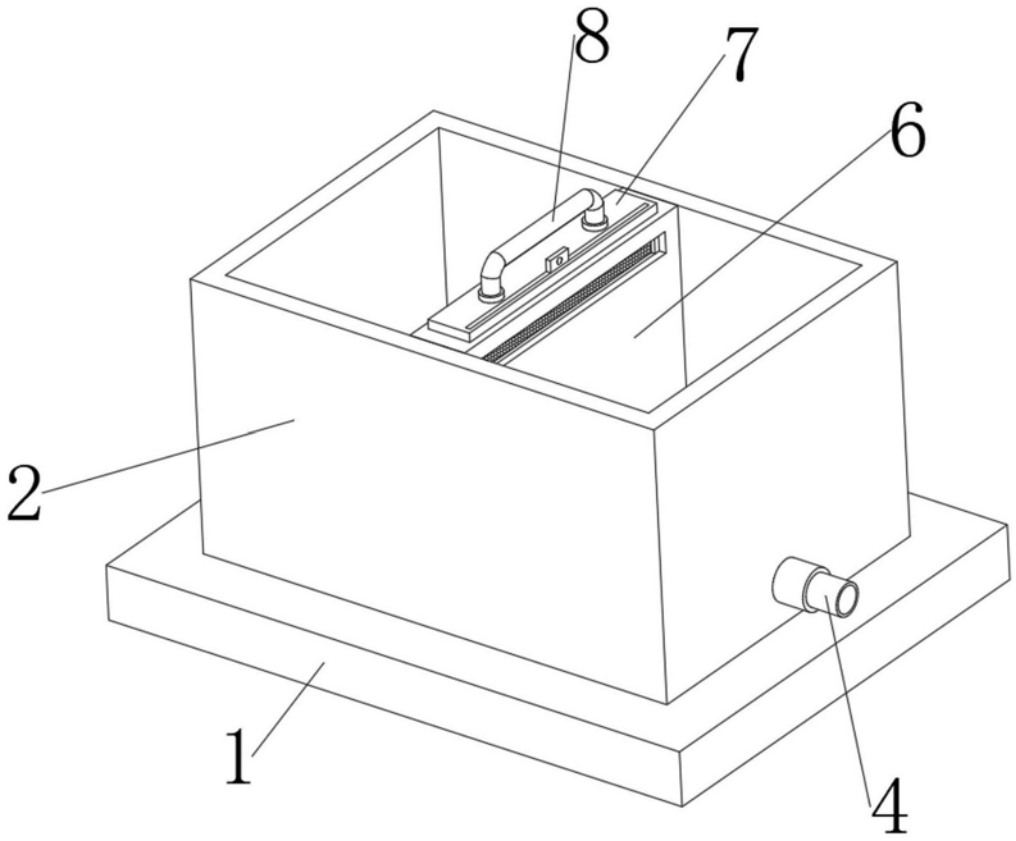

图2

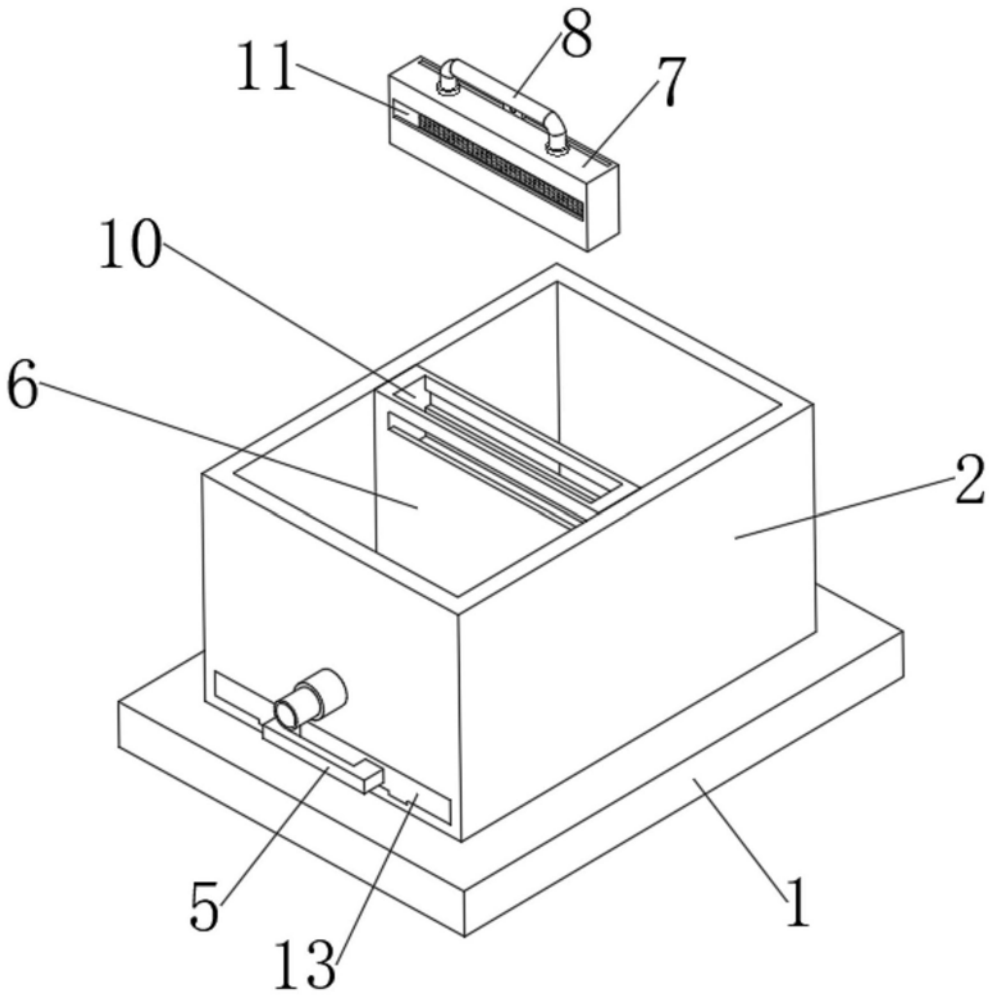

图3

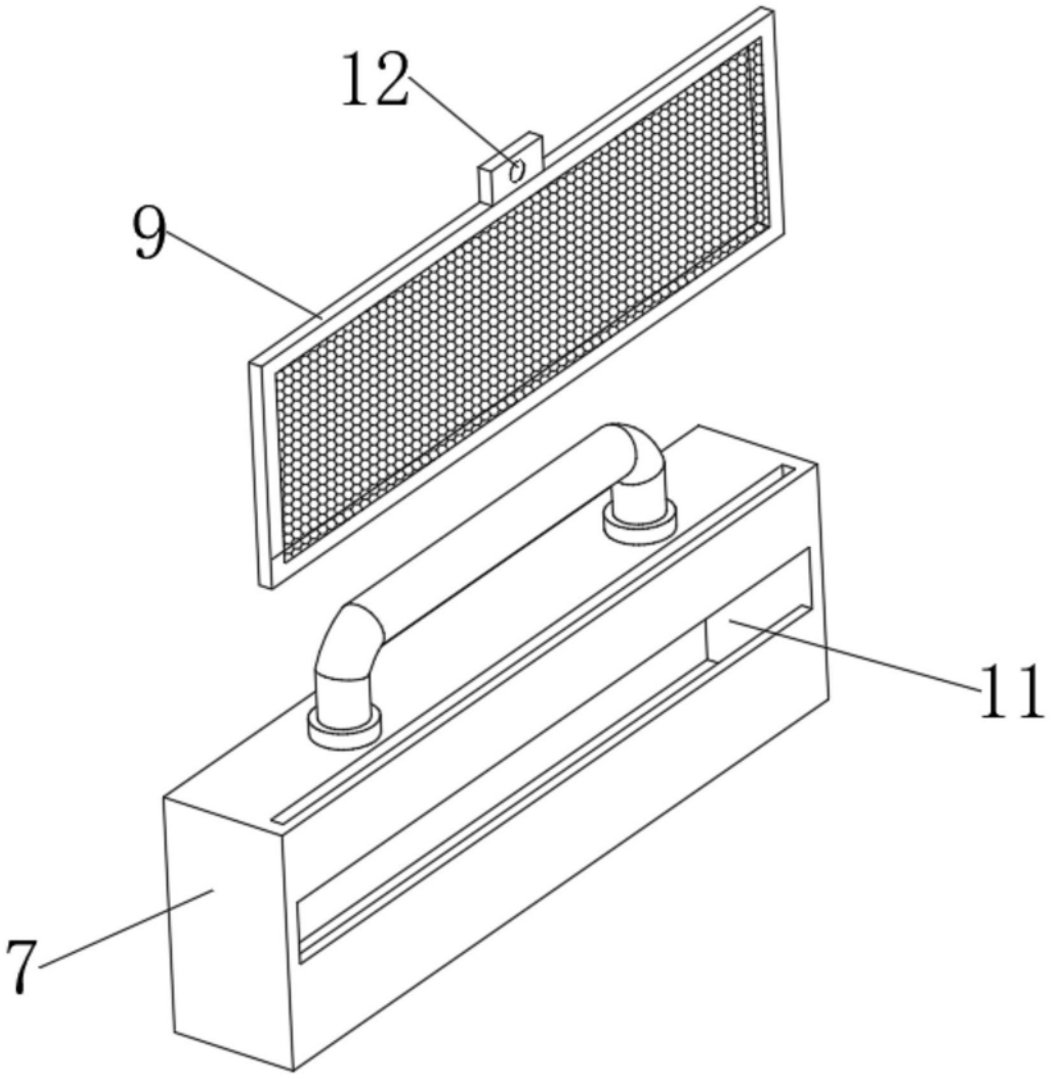

图4

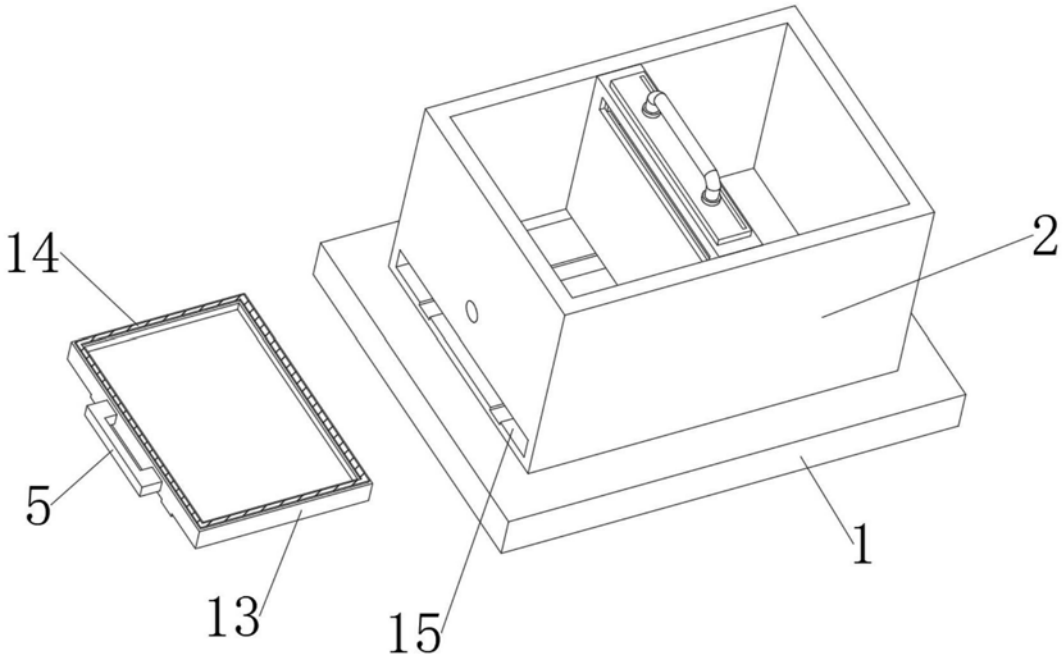

图5