(19)中华人民共和国国家知识产权局

(12)实用新型专利

(10)授权公告号 CN 202943574 U
(45)授权公告日 2013.05.22

(21)申请号 201220683684.6

(22)申请日 2012.12.12

(73)专利权人 浙江师范大学
地址 321004 浙江省金华市迎宾大道 688 号（浙江师范大学）

(72)发明人 薛达 陈伟龙 吴维伟

(74)专利代理机构 北京科亿知识产权代理事务所（普通合伙） 11350
代理人 汤东凤

(51)Int.Cl.
B25B 15/02(2006.01)
B25B 23/00(2006.01)

权利要求书1页 说明书2页 附图1页

(54)实用新型名称

折叠螺丝刀

(57)摘要

本实用新型公开了一种折叠螺丝刀，包括手持部位和螺丝刀部位，其特征在于：所述手持部位和螺丝刀部位通过铆钉连接，所述手持部位中间设有方形通孔，且与螺丝刀部位相配合，所述螺丝刀部位包括螺丝刀 a、螺丝刀 b 和螺丝刀 c，所述螺丝刀 a 和螺丝刀 b 均设有槽，所述螺丝刀 b 可嵌入螺丝刀 a 槽中，所述螺丝刀 c 可嵌入螺丝刀 b 槽中，本实用新型的有益效果有：1、通过在螺丝刀中挖有槽，从而把小一号的螺丝刀嵌入槽中，缩小了整个螺丝刀部位的大小，携带方便；2、在外观上更加美观、现代化；3、结构简单，安装方便。

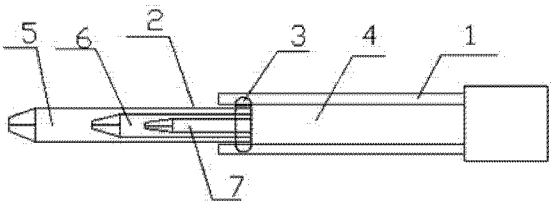

CN 202943574 U

1. 一种折叠螺丝刀，包括手持部位和螺丝刀部位，其特征在于：所述手持部位和螺丝刀部位通过铆钉连接，所述手持部位中间设有方形通孔，且与螺丝刀部位相配合，所述螺丝刀部位包括螺丝刀 a、螺丝刀 b 和螺丝刀 c，所述螺丝刀 a 和螺丝刀 b 均设有槽，所述螺丝刀 b 可嵌入螺丝刀 a 槽中，所述螺丝刀 c 可嵌入螺丝刀 b 槽中。

2. 根据权利要求 1 所述的折叠螺丝刀，其特征在于：所述螺丝刀部位可 360° 旋转。

折叠螺丝刀

技术领域

[0001] 本实用新型涉及一种折叠螺丝刀。

背景技术

[0002] 螺丝刀是用来拧转螺丝钉以迫其就位的工具，通常有一个薄楔形头，可插入螺丝钉头的槽缝或凹口内，但是螺丝钉头的槽缝或凹口内的大小不一，工作人员需要携带大小不一样的螺丝刀，因此给工作人员带来了不便，在放入设备箱中比较占空间。

发明内容

[0003] 本实用新型所要解决的技术问题是提供一种折叠螺丝刀，通过在螺丝刀中挖有槽，从而把小一号的螺丝刀嵌入槽中，缩小了整个螺丝刀部位的大小携带方便。

[0004] 本实用新型是通过以下技术方案来实现的：

[0005] 本实用新型的一种折叠螺丝刀，包括手持部位和螺丝刀部位，所述手持部位和螺丝刀部位通过铆钉连接，所述手持部位中间设有方形通孔，且与螺丝刀部位相配合，所述螺丝刀部位包括螺丝刀 a、螺丝刀 b 和螺丝刀 c，所述螺丝刀 a 和螺丝刀 b 均设有槽，所述螺丝刀 b 可嵌入螺丝刀 a 槽中，所述螺丝刀 c 可嵌入螺丝刀 b 槽中。

[0006] 作为优选，所述螺丝刀部位可 360° 旋转。

[0007] 本实用新型的折叠螺丝刀的有益效果有：1、通过在螺丝刀中挖有槽，从而把小一号的螺丝刀嵌入槽中，缩小了整个螺丝刀部位的大小，携带方便；2、在外观上更加美观、现代化；3、结构简单，安装方便。

附图说明

[0008] 为了易于说明，本实用新型由下述的具体实施例及附图作以详细描述。

[0009] 图 1 为本实用新型的一种折叠螺丝刀的结构示意图；

[0010] 图 2 为本实用新型的一种折叠螺丝刀中螺丝刀部位的结构示意图。

[0011] 图中，手持部位 1、螺丝刀部位 2、铆钉 3、方形通孔 4、螺丝刀 a5、螺丝刀 b6、螺丝刀 c7、槽 8。

具体实施方式

[0012] 本实用新型的一种折叠螺丝刀，包括手持部位 1 和螺丝刀部位 2，所述手持部位 1 和螺丝刀部位 2 通过铆钉 3 连接，所述手持部位 1 中间设有方形通孔 4，且与螺丝刀部位 2 相配合，所述螺丝刀部位 2 包括螺丝刀 a5、螺丝刀 b6 和螺丝刀 c7，所述螺丝刀 a5 和螺丝刀 b6 均设有槽 8，所述螺丝刀 b6 可嵌入螺丝刀 a5 槽 8 中，所述螺丝刀 c7 可嵌入螺丝刀 b6 槽 8 中；

[0013] 其中，所述螺丝刀部位 2 可 360° 旋转。

[0014] 本实用新型的折叠螺丝刀的有益效果有：1、通过在螺丝刀中挖有槽，从而把小一

号的螺丝刀嵌入槽中，缩小了整个螺丝刀部位的大小，携带方便；2、在外观上更加美观、现代化；3、结构简单，安装方便。

[0015] 以上所述，仅为本实用新型的具体实施方式，但本实用新型的保护范围并不局限于此，任何不经过创造性劳动想到的变化或替换，都应涵盖在本实用新型的保护范围之内。因此，本实用新型的保护范围应该以权利要求书所限定的保护范围为准。

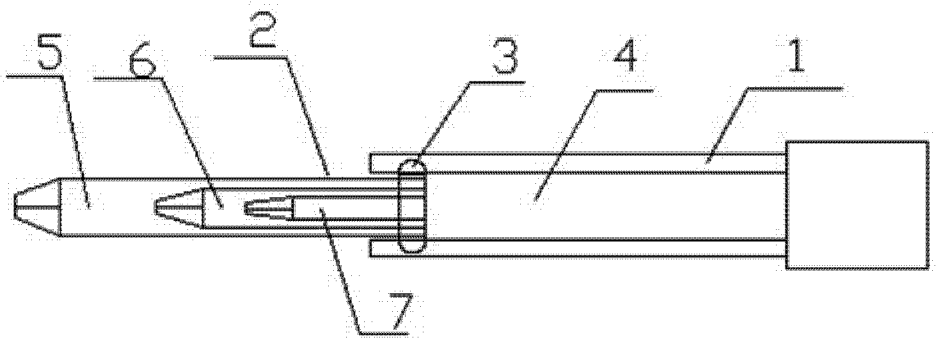

图 1

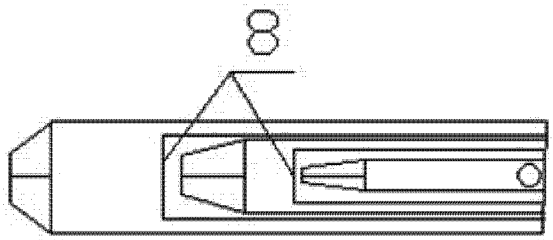

图 2