(19)中华人民共和国国家知识产权局

(12)实用新型专利

(10)授权公告号 CN 204089931 U
(45)授权公告日 2015.01.07

(21)申请号 201420366903.7

(22)申请日 2014.07.03

(73)专利权人 欧阳海波
地址 425600 湖南省永州市宁远县舜陵镇县供销总社供销大厦二栋401

(72)发明人 欧阳海波

(74)专利代理机构 北京信慧永光知识产权代理有限责任公司 11290
代理人 周详

(51)Int.Cl.
H04M 1/12(2006.01)

权利要求书1页 说明书2页 附图2页

(54)实用新型名称

卡片式手机支架

(57)摘要

本实用新型涉及手机通讯设备辅助装置技术领域，特别是一种卡片式手机支架；包括底板、左侧板和右侧板，所述左侧板和所述右侧板分别与所述底板的左侧和右侧可转动铰接，所述左侧板和所述右侧板分别对应开设有用于放置手机的卡口；通过设置与底板铰接的左侧板和右侧板，当本实用新型不使用时，可以把底板、左侧板和右侧板转到同一水平面上，放入钱包或手提包中随身携带，使用时，把左侧板和右侧板分别往相反的方向转动90°，即可把手机放在卡口上进行使用，同现有的手机支架相比，本实用新型结构简单、方便携带。

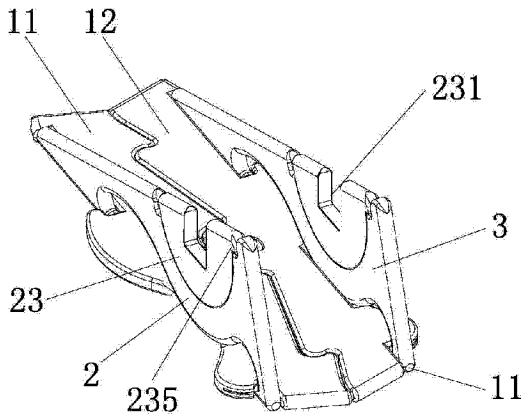

CN 204089931 U

1. 一种卡片式手机支架，其特征在于：包括底板（1）、左侧板（2）和右侧板（3），所述左侧板（2）和所述右侧板（3）分别与所述底板（1）的左侧和右侧可转动铰接，所述左侧板（2）和所述右侧板（3）分别对应开设有用于放置手机的卡口（231）。

2. 如权利要求 1 所述的卡片式手机支架，其特征在于：所述底板（1）包括左底板（11）和右底板（12），所述左底板（11）和所述右底板（12）扣接在一起。

3. 如权利要求 1 所述的卡片式手机支架，其特征在于：所述左侧板（2）和所述右侧板（3）上分别设置有旋转板（23），所述旋转板（23）与所述左侧板（2）和所述右侧板（3）转动连接，所述卡口（231）开设在所述旋转板（23）上。

4. 如权利要求 3 所述的卡片式手机支架，其特征在于：所述旋转板（23）呈半圆形，所述旋转板（23）的圆弧面上均匀设置有凸沿（232），所述左侧板（2）和所述右侧板（3）开设有与所述凸沿（232）相配合的旋转槽（233）。

5. 如权利要求 1 至 3 任意一项所述的卡片式手机支架，其特征在于：所述左侧板（2）和所述右侧板（3）设置有旋转柱（234），所述底板（1）上设置有与所述旋转柱（234）相配合的圆孔（11）。

6. 如权利要求 4 所述的卡片式手机支架，其特征在于：所述旋转板（23）上设置有凸出的挡块（235）。

7. 如权利要求 1、2、3、4 或 6 所述的卡片式手机支架，其特征在于：所述底板（1）、所述左侧板（2）和所述右侧板（3）的厚度为 2 ～ 3mm。

卡片式手机支架

技术领域

[0001] 本实用新型涉及手机通讯设备辅助装置技术领域，特别是一种卡片式手机支架。

背景技术

[0002] 目前，随着手机软硬件的飞速发展，手机在人们的工作和生活中扮演着越来越重要的角色，手机屏幕也越来越大，功能也越来越多样化，随时随地都可进行发邮件、拍照、打游戏、录像或观看视频。

[0003] 但是长时间拿着手机会导致手腕和肩膀疲劳、酸痛，另外用手拿着手机进行自拍也不方便。此时手机支架的出现解决了手容易疲劳以及自拍不方便等问题，但是现行的手机支架形状较大或者较厚，不方便携带。

实用新型内容

[0004] 本实用新型为了解决目前手机支架形状较大或者较厚重不方便携带的问题而提供的一种卡片式手机支架。

[0005] 为达到上述功能，本实用新型提供的技术方案是：

[0006] 一种卡片式手机支架，包括底板、左侧板和右侧板，所述左侧板和所述右侧板分别与所述底板的左侧和右侧可转动铰接，所述左侧板和所述右侧板分别对应开设有用于放置手机的卡口。

[0007] 优选地，所述底板包括左底板和右底板，所述左底板和所述右底板扣接在一起。

[0008] 优选地，所述左侧板和所述右侧板上分别设置有旋转板，所述旋转板与所述左侧板和所述右侧板转动连接，所述卡口开设在所述旋转板上。

[0009] 优选地，所述旋转板呈半圆形，所述旋转板的圆弧面上均匀设置有凸沿，所述左侧板和所述右侧板开设有与所述凸沿相配合的旋转槽。

[0010] 优选地，所述左侧板和所述右侧板设置有旋转柱，所述底板上设置有与所述旋转柱相配合的圆孔。

[0011] 优选地，所述旋转板上设置有凸出的挡块。

[0012] 优选地，所述底板、所述左侧板和所述右侧板的厚度为 2 ～ 3mm。

[0013] 本实用新型的有益效果在于：一种卡片式手机支架，包括底板、左侧板和右侧板，所述左侧板和所述右侧板分别与所述底板的左侧和右侧可转动铰接，所述左侧板和所述右侧板分别对应开设有用于放置手机的卡口；通过设置与底板铰接的左侧板和右侧板，当本实用新型不使用时，可以把底板、左侧板和右侧板转到同一水平面上，放入钱包或手提包中随身携带，使用时，把左侧板和右侧板分别往相反的方向转动 90°，即可把手机放在卡口上进行使用，同现有的手机支架相比，本实用新型结构简单、方便携带。

附图说明

[0014] 图 1 为本实用新型的分解示意图；

[0015] 图 2 为本实用新型结构示意图；

[0016] 图 3 为本实用新型的一个使用状态图；

[0017] 图 4 为本实用新型的另一个使用状态图。

具体实施方式

[0018] 下面结合附图 1 至附图 4 对本实用新型作进一步阐述：

[0019] 如图 1 所示的一种卡片式手机支架，包括底板 1、左侧板 2 和右侧板 3，左侧板 2 和右侧板 3 分别与底板 1 的左侧和右侧可转动铰接，左侧板 2 和右侧板 3 分别对应开设有用于放置手机的卡口 231。在本实施例中，底板 1、左侧板 2 和右侧板 3 的厚度为 2 ～ 3mm，材质选用塑料材质或金属材质。本实施例的左侧板 2 和右侧板 3 设置有旋转柱 234，底板 1 上设置有与旋转柱 234 相配合的圆孔 11。

[0020] 通过旋转柱 234 与圆孔 11 的配合，实现左侧板 2 与底板 1，右侧板 3 与底板 1 之间的转动连接。如图 2 所示，当不使用时，为方便携带，用户可以把本实用新型摊平在同一个水平面上，放入钱包或手提包中随身携带；如图 3 所示，使用时，可以把左侧板 2 顺时针转动 90°，右侧板 3 逆时针转动 90°，然后把本实用新型放置在桌子等平面上，手机放入卡口 231 中，即可使用。

[0021] 为了方便调整手机的角度，如图 1 和图 2 所示，本实用新型的左侧板 2 和右侧板 3 上分别设置有旋转板 23，旋转板 23 与左侧板 2 和右侧板 3 转动连接，卡口 231 开设在旋转板 23 上。在本实施例中，旋转板 23 呈半圆形，旋转板 23 的圆弧面上均匀设置有凸沿 232，左侧板 2 和右侧板 3 开设有与凸沿 232 相配合的旋转槽 233。通过凸沿 232 与旋转槽 233 的配合，旋转板 23 可以做 180° 的旋转，从而使放置在卡口 231 内的手机做相应的旋转，以方便拍照等。另外为了防止手机过度转动旋转板 23 上设置有凸出的挡块 235。

[0022] 如图 1 所示，底板 1 包括左底板 11 和右底板 12，左底板 11 和右底板 12 扣接在一起。当要放置大屏幕的手机时，如图 4 所示，我们可以把本实用新型分解成左支架和右支架，以提高放置手机的稳定性。

[0023] 以上所述实施例，只是本实用新型的较佳实例，并非来限制本实用新型的实施范围，故凡依本实用新型申请专利范围所述的构造、特征及原理所做的等效变化或修饰，均应包括于本实用新型专利申请范围内。

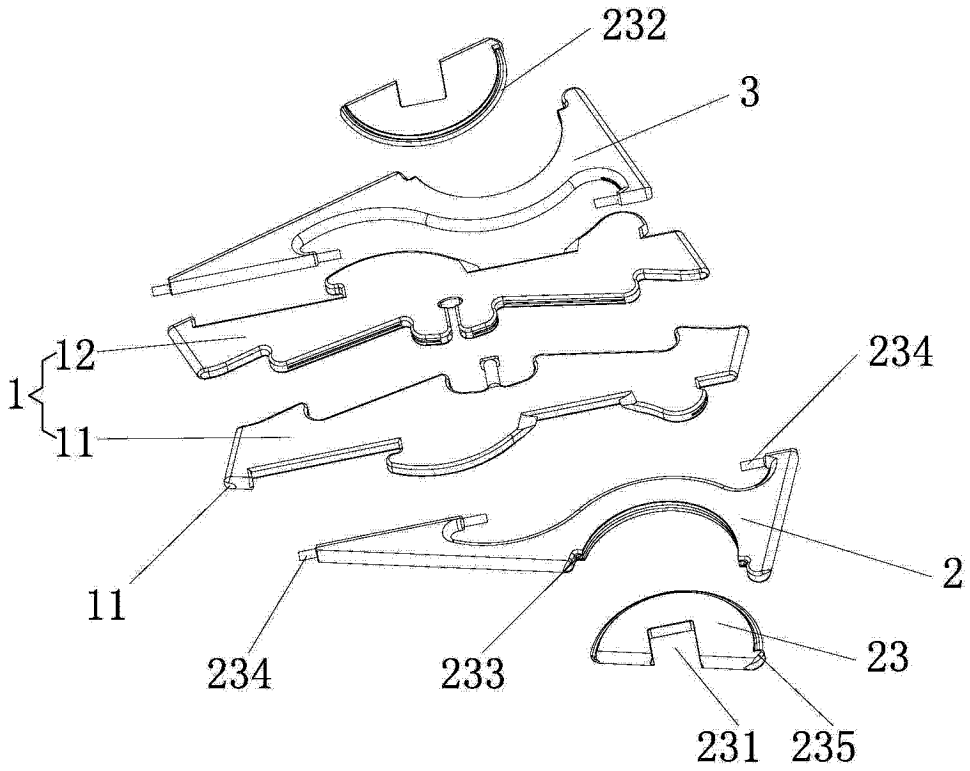

图 1

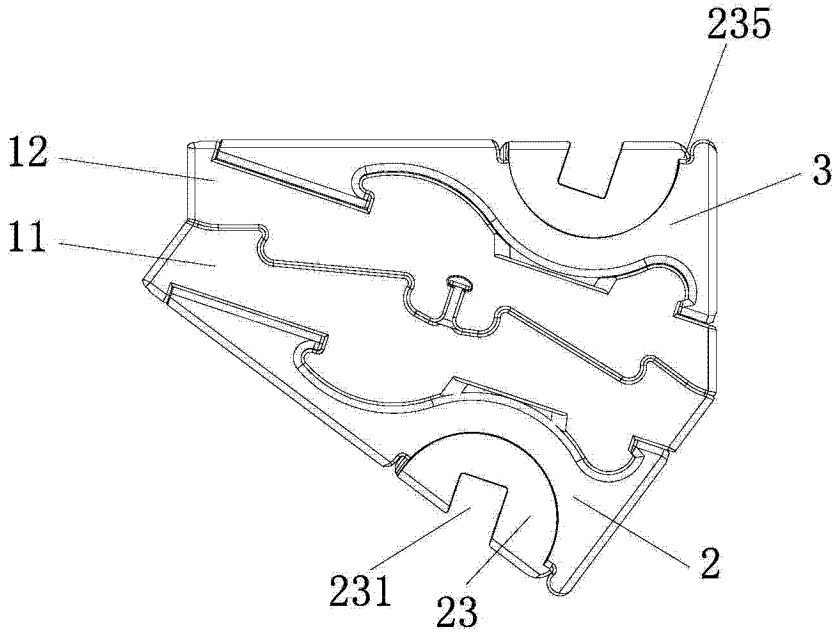

图 2

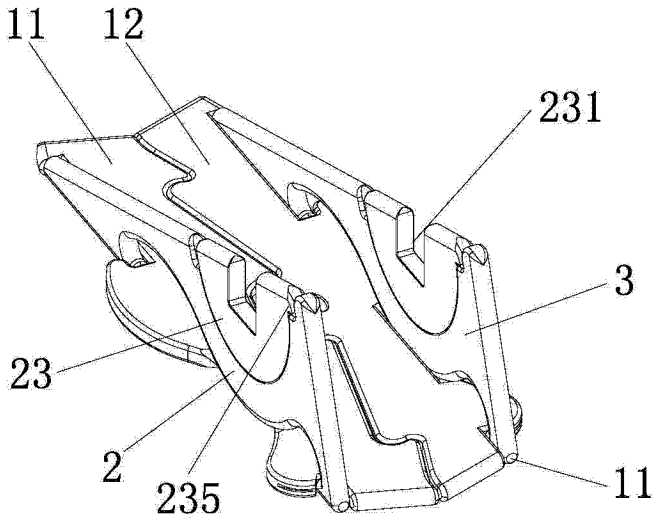

图 3

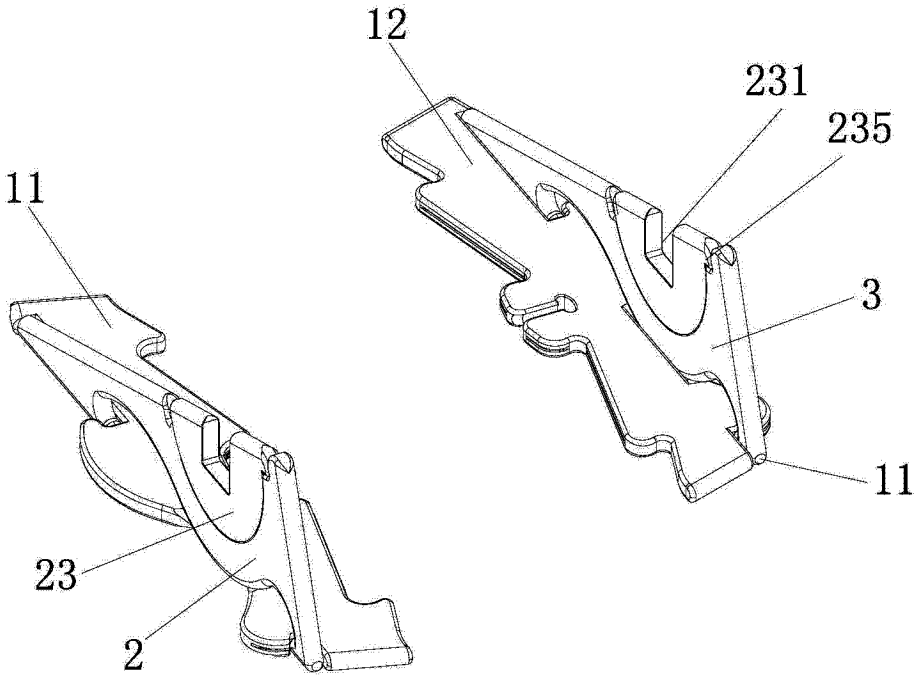

图 4