(19)国家知识产权局

(12)实用新型专利

(10)授权公告号 CN 222000889 U
(45)授权公告日 2024.11.15

(21)申请号 202323370443.3

(22)申请日 2023.12.11

(73)专利权人 东莞市中恒泰科技有限公司
地址 523000 广东省东莞市东城街道金钩路7号306房

(72)发明人 蔡栋 曾婷婷 曾勇

(74)专利代理机构 深圳市励知致远知识产权代理有限公司 44795
专利代理师 何丽娟

(51)Int.Cl.
B08B 1/12(2024.01)
B08B 1/20(2024.01)
B08B 1/40(2024.01)
F26B 21/00(2006.01)

权利要求书1页 说明书3页 附图2页

(54)实用新型名称

一种电缆清洗装置

(57)摘要

本实用新型公开了一种电缆清洗装置,涉及电缆清洗装置技术领域,包括包括底座,所述底座的一侧固定连接有水箱,所述水箱的一侧固定连接有水管,所述水管的一端固定连接有水泵,另一端固定连接有高压喷头,所述底座的内部固定连接有清洗刷组件。本实用新型通过设置的水泵、高压喷头、支撑板、第一电机、第一转杆、清洗刷、收卷筒组件,通过两者结合可以实现高效、自动化清洁,可以去除电缆表面的杂物,延长了电缆的使用寿命,并提高其信号传输和电气性能,减少了维修成本,清洗后还可以实现自动收卷,不影响该装置的下一次使用,通过设置的第二电机、第二转杆、扇叶,可以在电缆清洗后对其及时进行自动烘干处理,省时省力,升了该装置的适用性。

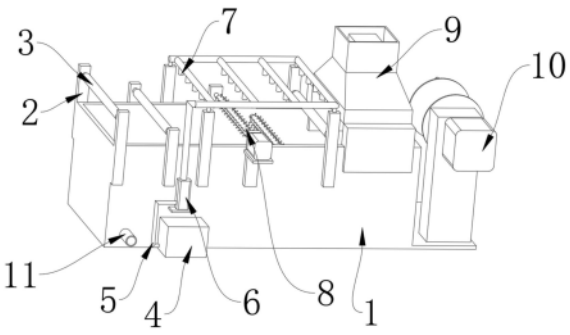

CN 222000889 U

1.一种电缆清洗装置,包括底座(1),其特征在于:所述底座(1)的一侧固定连接有水箱(4),所述水箱(4)的一侧固定连接有水管(5),所述水管(5)的一端固定连接有水泵(6),另一端固定连接有高压喷头(7),所述底座(1)的内部固定连接有清洗刷组件(8)。

2.根据权利要求1所述的一种电缆清洗装置,其特征在于:所述清洗刷组件(8)包括支撑板(801),所述支撑板(801)的顶部固定连接有第一电机(802),所述第一电机的输出轴通过联轴器固定连接有第一转杆(803),所述第一转杆(803)的外壁固定连接有清洗刷(804)。

3.根据权利要求1所述的一种电缆清洗装置,其特征在于:所述底座(1)的两侧固定连接有支架(2),所述支架(2)的内部活动连接有辊筒(3),且所述辊筒(3)共设置有三个,每个辊筒(3)之间具有一定的距离。

4.根据权利要求1所述的一种电缆清洗装置,其特征在于:所述底座(1)的顶部固定连接有烘干机构(9),所述烘干机构(9)包括外壳(901),所述外壳(901)的内部固定连接有支撑块(902),所述支撑块(902)的一侧固定连接有第二电机(903),所述第二电机(903)的输出轴通过联轴器固定连接有第二转杆(904),所述第二转杆(904)的外壁固定连接有扇叶(905),所述外壳(901)的底部一侧固定连接有出风口(906)。

5.根据权利要求1所述的一种电缆清洗装置,其特征在于:所述底座(1)的一侧固定连接有收卷筒组件(10),所述收卷筒组件(10)包括第三电机(1001),所述第三电机(1001)的输出轴通过联轴器固定连接有第三转杆(1002),所述第三转杆(1002)的外壁固定连接有收卷筒(1003),所述收卷筒(1003)的内部螺纹连接有旋钮(1004)。

6.根据权利要求1所述的一种电缆清洗装置,其特征在于:所述清洗刷(804)共设置有两个,且所述清洗刷(804)位于高压喷头(7)的下方。

一种电缆清洗装置

技术领域

[0001] 本实用新型涉及电缆清洗装置技术领域,具体涉及一种电缆清洗装置。

背景技术

[0002] 用于对电缆进行清洗的主要部件,通常包括转轮、刷子或喷头等,能够将清洁剂均匀地涂布到电缆表面,并去除表面的污垢、腐蚀或油脂。

[0003] 针对现有技术存在以下问题:

[0004] 1、现有的电缆清洗装置,一般只通过某种单一的方式对电缆进行清洗,清洗效率较低,且清洗后的电缆不方便收回,使用时容易紊乱,使得该装置的适用性较差;

[0005] 2、电缆在清洗后表面会留有大量水分,不及时将水分处理掉,影响电缆的正常使用,影响工作进度,现有的电缆清洗装置一般通过人工对清洗后的电缆进行烘干处理,费时费力,加大了工人的工作负担。

实用新型内容

[0006] 本实用新型提供一种电缆清洗装置,以解决上述背景技术中提出的问题。

[0007] 为解决上述技术问题,本实用新型所采用的技术方案是:

[0008] 一种电缆清洗装置,包括底座,所述底座的一侧固定连接有水箱,所述水箱的一侧固定连接有水管,所述水管的一端固定连接有水泵,另一端固定连接有高压喷头,所述底座的内部固定连接有清洗刷组件。

[0009] 本实用新型技术方案的进一步改进在于:所述清洗刷组件包括支撑板,所述支撑板的顶部固定连接有第一电机,所述第一电机的输出轴通过联轴器固定连接有第一转杆,所述第一转杆的外壁固定连接有清洗刷。

[0010] 采用上述技术方案,该方案中的清洗刷组件可以使得该装置清洗效果更好。

[0011] 本实用新型技术方案的进一步改进在于:所述底座的两侧固定连接有支架,所述支架的内部活动连接有辊筒,且所述辊筒共设置有三个,每个辊筒之间具有一定的距离。

[0012] 采用上述技术方案,该方案中的辊筒对电缆起一个导向限定位置作用,提升了该装置的适用性。

[0013] 本实用新型技术方案的进一步改进在于:所述底座的顶部固定连接有烘干机构,所述烘干机构包括外壳,所述外壳的内部固定连接有支撑块。所述支撑块的一侧固定连接有第二电机,所述第二电机的输出轴通过联轴器固定连接有第二转杆,所述第二转杆的外壁固定连接有扇叶,所述外壳的底部一侧固定连接有出风口。

[0014] 采用上述技术方案,该方案中的烘干机构可以及时对清洗设备进行烘干处理,省时省力。

[0015] 本实用新型技术方案的进一步改进在于:所述底座的一侧固定连接有收卷筒组件,所述收卷筒组件包括第三电机,所述第三电机的输出轴通过联轴器固定连接有第三转杆,所述第三转杆的外壁固定连接有收卷筒,所述收卷筒的内部螺纹连接有旋钮。

[0016] 采用上述技术方案,该方案中的收卷筒组件可以将清洗后的电缆有序收回。

[0017] 本实用新型技术方案的进一步改进在于:所述清洗刷共设置有两个,且所述清洗刷位于高压喷头的下方。

[0018] 采用上述技术方案,该方案中的清洗刷与高压喷头结合,使得清洗效果更好。

[0019] 由于采用了上述技术方案,本实用新型相对现有技术来说,取得的技术进步是:

[0020] 1、本实用新型提供一种电缆清洗装置,通过设置的水泵、高压喷头、支撑板、第一电机、第一转杆、清洗刷、收卷筒组件,通过两者结合可以实现高效、自动化清洁,可以去除电缆表面的杂物,延长了电缆的使用寿命,并提高其信号传输和电气性能,减少了维修成本,清洗后还可以实现自动收卷,不影响该装置的下一次使用。

[0021] 2、本实用新型提供一种电缆清洗装置,通过设置的外壳、支撑块、第二电机、第二转杆、扇叶,可以在电缆清洗后对其及时进行自动烘干处理,省时省力,确保电缆充分的清洁和干净,提升了该装置的适用性。

附图说明

[0022] 图1为本实用新型的主视图;

[0023] 图2为本实用新型的清洗刷组件图;

[0024] 图3为本实用新型的烘干机构图

[0025] 图4为本实用新型的收卷筒组件图。

[0026] 图中:1、底座;2、支架;3、辊筒;4、水箱;5、水管;6、水泵;7、高压喷头;8、清洗刷组件;801、支撑板;802、第一电机;803、第一转杆;804、清洗刷;9、烘干机构;901、外壳;902、支撑块;903、第二电机;904、第二转杆;905、扇叶;906、出风口;10、收卷筒组件;1001、第三电机;1002、第三转杆;1003、收卷筒;1004、旋钮。

具体实施方式

[0027] 下面结合实施例对本实用新型做进一步详细说明:

[0028] 实施例1

[0029] 如图1-4所示,本实用新型提供了一种电缆清洗装置,包括底座1,底座1的一侧固定连接有水箱4,水箱4的一侧固定连接有水管5,水管5的一端固定连接有水泵6,另一端固定连接有高压喷头7,底座1的内部固定连接有清洗刷组件8。

[0030] 在本实施例中,通过设置的水泵6、高压喷头7、支撑板801、第一电机802、第一转杆803、清洗刷804、收卷筒组件10,通过两者结合可以实现高效、自动化清洁,可以去除电缆表面的杂物,延长了电缆的使用寿命,并提高其信号传输和电气性能,减少了维修成本,清洗后还可以实现自动收卷,不影响该装置的下一次使用,通过设置的外壳901、支撑块902、第二电机903、第二转杆904、扇叶905,可以在电缆清洗后对其及时进行自动烘干处理,省时省力,确保电缆充分的清洁和干净,提升了该装置的适用性。

[0031] 实施例2

[0032] 如图1-4所示,在实施例1的基础上,本实用新型提供一种技术方案:优选的,清洗刷组件8包括支撑板801,支撑板801的顶部固定连接有第一电机802,第一电机的输出轴通过联轴器固定连接有第一转杆803,第一转杆803的外壁固定连接有清洗刷804,底座1的两

侧固定连接有支架2,支架2的内部活动连接有辊筒3,且辊筒3共设置有三个,每个辊筒3之间具有一定的距离。

[0033] 在本实施例中,该方案中的清洗刷组件8可以使得该装置清洗效果更好,该方案中的辊筒3对电缆起一个导向限定位置作用,提升了该装置的适用性。

[0034] 实施例3

[0035] 如图1-4所示,在实施例1、实施例2的基础上,本实用新型提供一种技术方案:优选的,底座1的顶部固定连接有烘干机构9,烘干机构9包括外壳901,外壳901的内部固定连接有支撑块902。支撑块902的一侧固定连接有第二电机903,第二电机903的输出轴通过联轴器固定连接有第二转杆904,第二转杆904的外壁固定连接有扇叶905,外壳901的底部一侧固定连接有出风口906,底座1的一侧固定连接有收卷筒组件10,收卷筒组件10包括第三电机1001,第三电机1001的输出轴通过联轴器固定连接有第三转杆1002,第三转杆1002的外壁固定连接有收卷筒1003,收卷筒1003的内部螺纹连接有旋钮1004,清洗刷804共设置有两个,且清洗刷804位于高压喷头7的下方。

[0036] 在本实施例中,该方案中的烘干机构9可以及时对清洗设备进行烘干处理,省时省力,该方案中的收卷筒组件10可以将清洗后的电缆有序收回,该方案中的清洗刷804与高压喷头7结合,使得清洗效果更好。

[0037] 下面具体说一下该电缆清洗装置的工作原理。

[0038] 如图1-4所示,使用时,将电缆依次穿过各个辊筒3,通过水箱4、水管5、水泵6、高压喷头7的作用对电缆进行喷洗,再通过第一电机802、第一转杆803、清洗刷804的运作,配合高压喷头7对电缆进行高效清洗,清洗后的电缆在第二电机903、第二转杆904、扇叶905的作用下,配合出风口906,对电缆进行烘干处理,最后,通过第三电机1001、第三转杆1002、收卷筒1003的运作,将清洗后的电缆有序收回。

[0039] 上文一般性的对本实用新型做了详尽的描述,但在本实用新型基础上,可以对之做一些修改或改进,这对于技术领域的一般技术人员是显而易见的。因此,在不脱离本实用新型思想精神的修改或改进,均在本实用新型的保护范围之内。

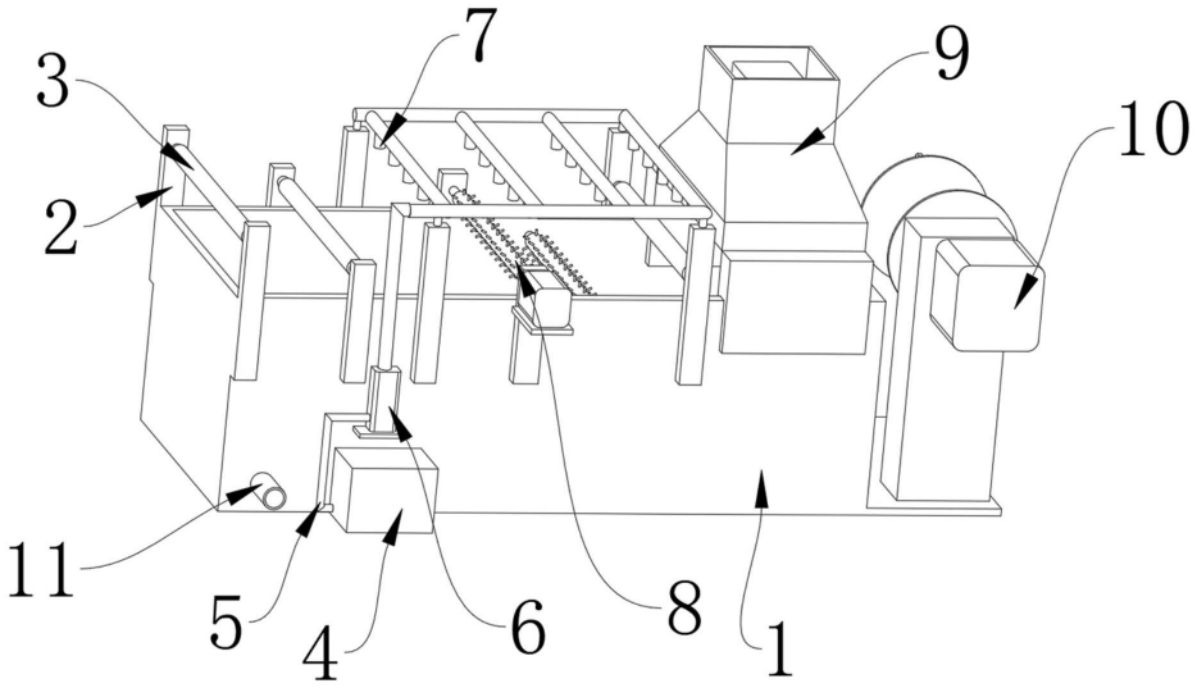

图1

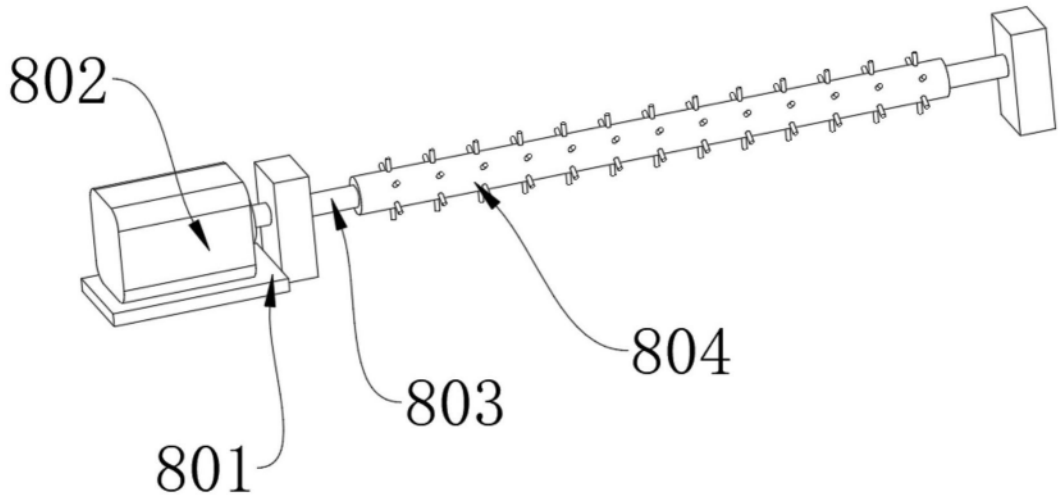

图2

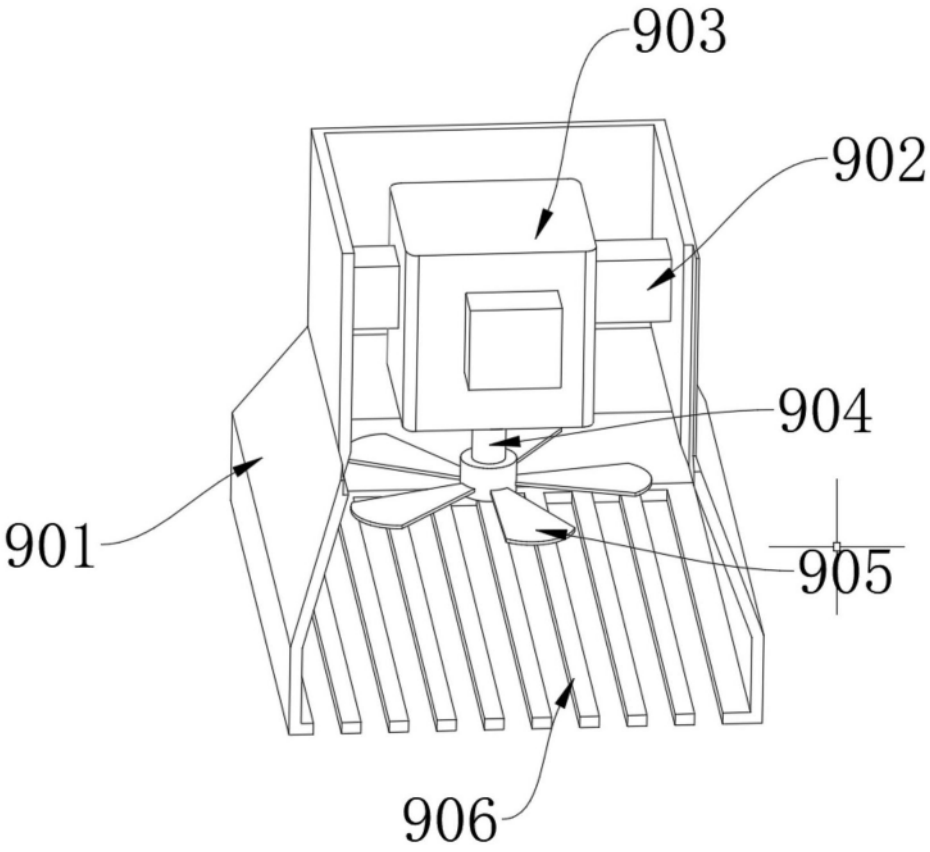

图3

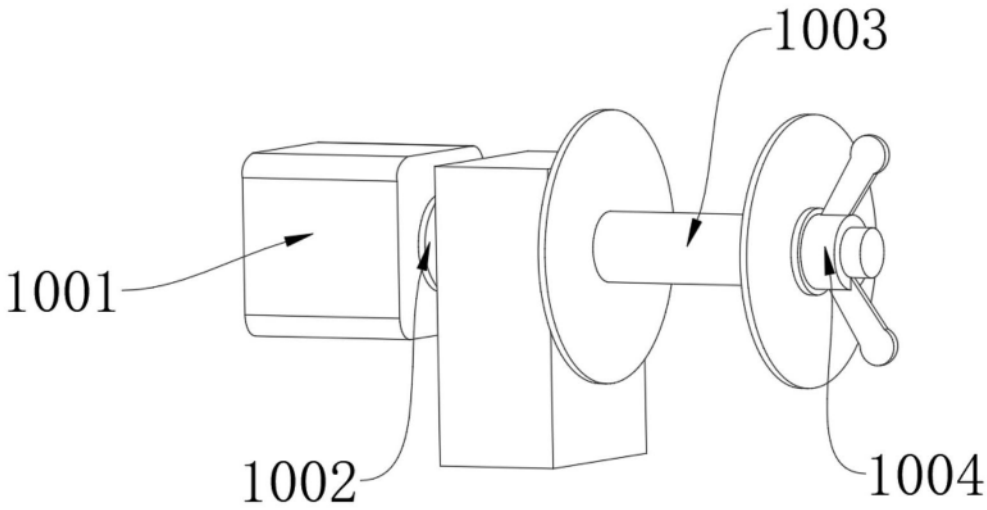

图4