(19)中华人民共和国国家知识产权局

(12)实用新型专利

(10)授权公告号 CN 201550754 U
(45)授权公告日 2010.08.18

(21)申请号 200920259379.2

(22)申请日 2009.11.21

(73)专利权人 王成
地址 415504 湖南省常德市澧县大堰垱镇星星村民委员会7组

(72)发明人 王成

(74)专利代理机构 常德市长城专利事务所 43204
代理人 张启炎

(51)Int.Cl.
A45C 9/00(2006.01)
A45C 13/26(2006.01)

权利要求书 1 页 说明书 2 页 附图 1 页

(54)实用新型名称

带折叠凳的行李箱

(57)摘要

带折叠凳的行李箱，由箱体和拉杆组成，拉杆包括大支架和小支架，大支架为目字形，小支架为日字形，大支架框内有上、下2个横杆，小支架框内有一个横杆，小支架的外宽和大支架的内宽相等，大支架的上横杆和小支架的上边框之间固定有若干条布带，大支架的下横杆和小支架的中间横杆为共用的轴杆，大、小支架可绕轴杆转动，将大、小支架合在一起，全部放入箱体底板的槽中，在箱体上部有锁紧弹簧。本实用新型不仅仅是一个可以存放行李的箱子，其拉杆可以拉着箱子行走，而且还是一个实用的折叠式的小凳，随用随取，非常方便，在拥挤的火车上或在车站等车累了的时候，再也不用为寻找一小片干净的坐的地方而发愁了。

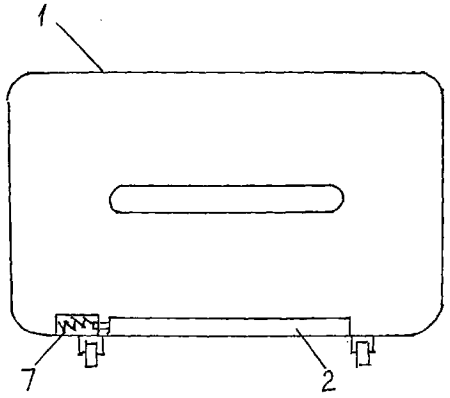

CN 201550754 U

1. 带折叠凳的行李箱，由箱体和拉杆组成，其特征在于，拉杆包括大支架和小支架，大支架为目字形，小支架为日字形，大支架框内有上、下 2 个横杆，小支架框内有一个横杆，小支架的外宽和大支架的内宽相等，大支架的上横杆和小支架的上边框之间固定有若干条布带，大支架的下横杆和小支架的中间横杆为共用的轴杆，大、小支架可绕轴杆转动，将大、小支架合在一起，全部放入箱体底板的槽中，在箱体上部有锁紧弹簧。

带折叠凳的行李箱

技术领域

[0001] 本实用新型涉及日常生活用品，即一种带折叠凳的行李箱。

背景技术

[0002] 出外旅行的人经常在火车上为找不到坐位而发愁，站着时间长了，很想找个地方能坐一下，随身带一个凳子吧，太麻烦。行李箱是很多旅客出门常带的物品，能不能把行李箱的拉杆做成一个折叠凳子呢，这是一个有意义的课题。

发明内容

[0003] 为了解决旅行的人能随时有个能坐的小凳子，本实用新型提供了一种将折叠凳子和旅行箱拉杆合而为一的新设计。

[0004] 这种带折叠凳的行李箱，由箱体和拉杆组成，其特征在于，拉杆包括大支架和小支架，大支架为目字形，小支架为日字形，大支架框内有上、下 2 个横杆，小支架框内有一个横杆，小支架的外宽和大支架的内宽相等，大支架的上横杆和小支架的上边框之间固定有若干条布带，大支架的下横杆和小支架的中间横杆为共用的轴杆，大、小支架可绕轴杆转动，将大、小支架合在一起，全部放入箱体底板的槽中，在箱体上部有锁紧弹簧。

[0005] 用手将锁紧弹簧压缩时，拉杆可以自由上下或完全拉出，锁紧弹簧松开时，锁紧弹簧前端的销柱抵住了大支架的边框，将拉杆固定在某一个位置，人可以拉着旅行箱行走，当旅客需要坐下休息时，将拉杆完全拉出，打开大、小支架，就成了一个小凳子。

[0006] 本实用新型不仅仅是一个可以存放行李的箱子，其拉杆可以拉着箱子行走，而且还是一个实用的折叠式的小凳，随用随取，非常方便，在拥挤的火车上或在车站等车累了的时候，再也不用为寻找一小片干净的坐的地方而发愁了。

附图说明

[0007] 图 1 是本实用新型拉杆打开后的主视图

[0008] 图 2 是本实用新型拉杆打开后的右视图

[0009] 图 3 是本实用新型拉杆折叠后放入箱底槽中的示意图

[0010] 图中 :1、箱体，2、拉杆，3、大支架，4、小支架，5、布带，6、轴杆，7、锁紧弹簧。

具体实施方式

[0011] 下面结合附图，对本实用新型的具体实施方式详细说明如下 :

[0012] 在图 1、图 2 和图 3 中，这种带折叠凳的行李箱，由箱体 1 和拉杆 2 组成，拉杆 2 包括大支架 3 和小支架 4，大支架 3 为目字形，小支架 4 为日字形，大支架 3 的框内有上、下 2 个横杆，小支架 4 的框内有一个横杆，小支架 4 的外宽和大支架 3 的内宽相等，大支架 3 的上横杆和小支架 4 的上边框之间固定有若干条布带 5，大支架 3 的下横杆和小支架 4 的中间横杆为共用的轴杆 6，大、小支架可绕轴杆 6 转动，将大、小支架合在一起，可全部放入箱体 1

的底板的槽中，在箱体 1 的上部有锁紧弹簧 7。

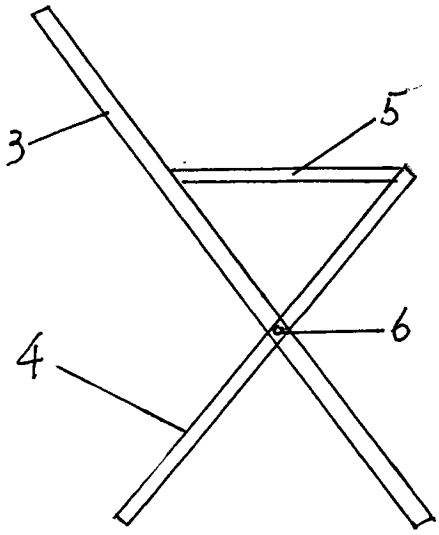

图 1

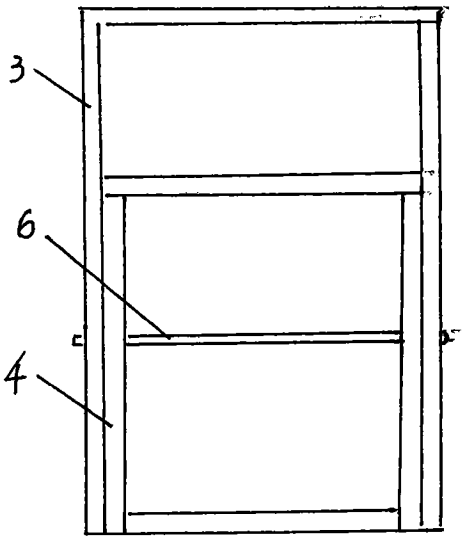

图 2

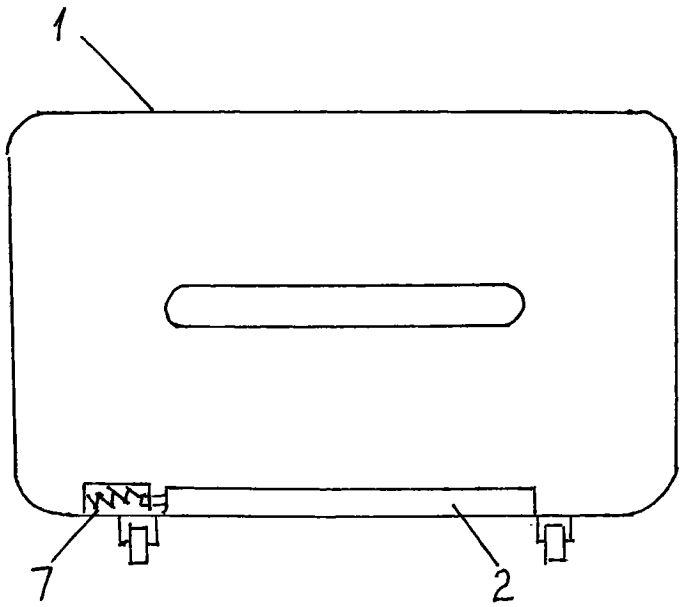

图 3