[19] 中华人民共和国国家知识产权局

[51] Int. Cl.
A47G 9/10 (2006.01)
A61M 37/00 (2006.01)

[12] 实用新型专利说明书

专利号 ZL 200820117521.5

[45] 授权公告日 2009 年 3 月 18 日

[11] 授权公告号 CN 201208123Y

[22] 申请日 2008.6.20
[21] 申请号 200820117521.5
[73] 专利权人 杜培学
地址 276600 山东省莒南县黄海东路 28 号莒南县中医医院针灸推拿科
[72] 发明人 杜培学
权利要求书 1 页 说明书 2 页 附图 1 页

[54] 实用新型名称

颈康药枕

[57] 摘要

颈康药枕，属于医疗用品技术领域。本实用新型的技术方案是：包括两侧的大珍珠棉平枕，其特征是在两侧的大珍珠棉平枕之间设有小椭圆形中药枕，在大珍珠棉平枕和小椭圆形中药枕之间设有中药薄枕。本实用新型结构简单，使用方便，能够有效的恢复颈椎的生理弯曲，治疗效果明显，费用低，有利于病人的健康。

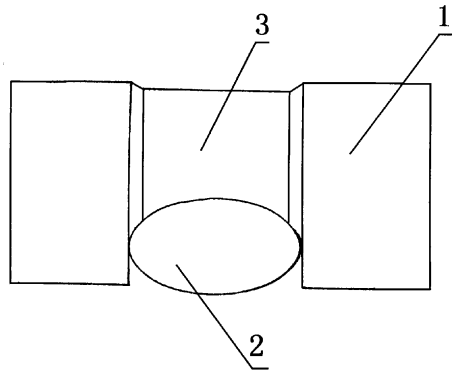

1、颈康药枕，包括两侧的大珍珠棉平枕（1），其特征是：在两侧的大珍珠棉平枕（1）之间设有小椭圆形中药枕（2），在大珍珠棉平枕（1）和小椭圆形中药枕（2）之间设有中药薄枕（3）。

颈康药枕

技术领域:本实用新型属于医疗用品技术领域，具体地讲是一种颈康药枕。

背景技术：随着生活水平的不断提高和工作节奏的加快，许多人因为长期伏案工作缺乏锻炼而患上颈椎病，颈椎病严重影响了患者正常工作和生活，严重危害着人们的健康。治疗颈椎病的传统方法是口服药物及中医按摩，口服药物治疗不但效果不理想，而且药物还会对身体造成伤害。中医按摩治疗不仅时间长，效果不明显，而且费用高。两种方法均不利于病人的康复。

发明内容：本实用新型的目的是提供一种恢复颈椎生理弯曲治疗效果明显，费用低的颈康药枕。

本实用新型的技术方案是：包括两侧的大珍珠棉平枕，其特征是在两侧的大珍珠棉平枕之间设有小椭圆形中药枕，在大珍珠棉平枕和小椭圆形中药枕之间设有中药薄枕。

本实用新型的有益效果是：本实用新型结构简单，使用方便，能够有效的恢复颈椎的生理弯曲，治疗效果明显，费用低，有利于病人的健康。

附图说明：附图 1 为本实用新型的结构示意图。

图中 1、大珍珠棉平枕，2、小椭圆形中药枕，3、中药薄枕。

具体实施方式：包括两侧的大珍珠棉平枕 1，其特征是在两侧的大珍珠棉平枕 1 之间设有小椭圆形中药枕 2，在大珍珠棉平枕 1 和小椭圆形中药枕 2 之间设有中药薄枕 3。治疗时，让患者仰卧以颈部枕于小椭圆形中药枕 2 上即可，时间过久不适时，可以随时侧卧于大珍珠棉平枕 1 上，使治疗休息随时交替。对于喜高枕睡眠的患者可先枕中药薄枕 3 一段时间，以逐渐适应减去高枕的不适感觉。

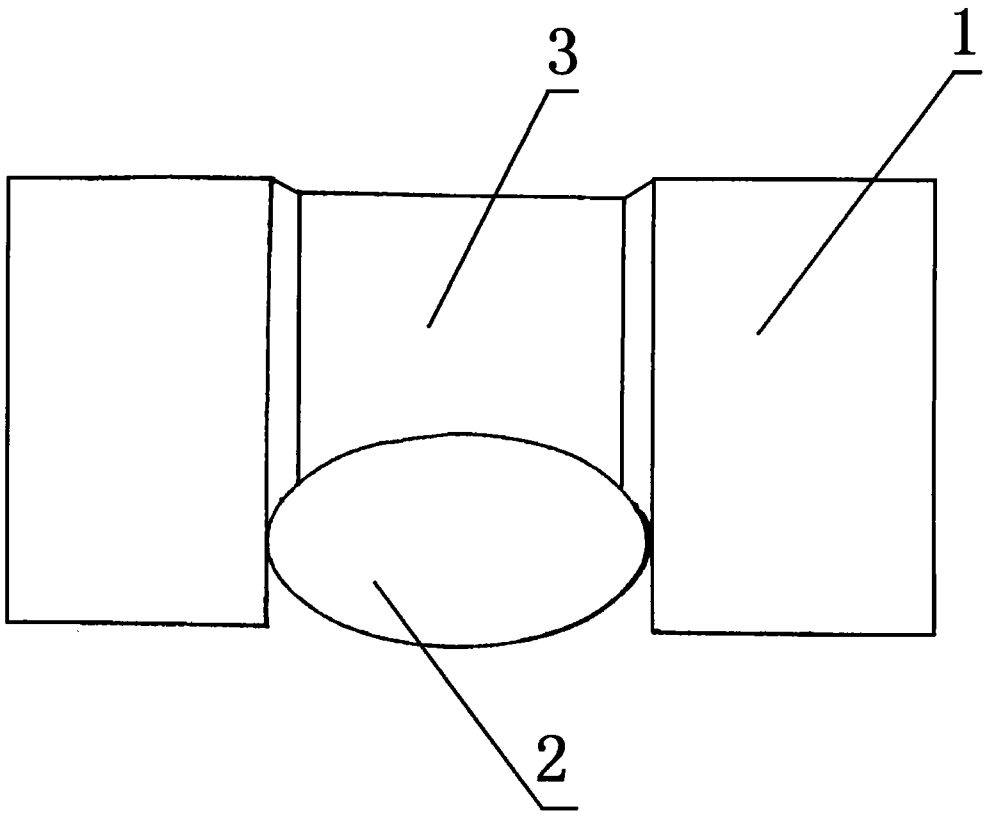

图 1