(19)中华人民共和国国家知识产权局

(12)实用新型专利

(10)授权公告号 CN 216040299 U
(45)授权公告日 2022.03.15

(21)申请号 202122732911.1

(22)申请日 2021.11.10

(73)专利权人 河南工业职业技术学院
地址 473000 河南省南阳市杜诗路1666号

(72)发明人 淮鹏

(74)专利代理机构 石家庄嘉宏智信知识产权代理有限公司 13160
代理人 李晓康

(51)Int.Cl.
D06F 57/02(2006.01)

权利要求书1页 说明书3页 附图3页

(54)实用新型名称

一种伸缩晾衣挂杆

(57)摘要

本实用新型公开了一种伸缩晾衣挂杆，包括两块固定块，两块所述固定块相对的一侧侧壁上均设置有一根晾衣挂杆，两根所述晾衣挂杆上均开设有一个伸缩槽，两个所述伸缩槽分别贯穿两根晾衣挂杆相对的一端设置，两根所述晾衣挂杆之间设置有一根伸缩挂杆，所述伸缩挂杆的大小与形状均与伸缩槽相对应，所述伸缩挂杆的左右两端分别滑动连接在两个伸缩槽的内壁，两个所述伸缩槽的前后内侧壁上均开设有一个滑槽，所述伸缩挂杆的两端的前后侧壁上均固定连接有一块与滑槽相匹配的滑块。本实用新型整根晾衣杆的高度一致，不会使衣物向晾衣杆的一侧滑动，有利于衣物的晾晒，晾衣挂杆的两侧均为实心，不容易出现弯曲的情况，使用寿命更长。

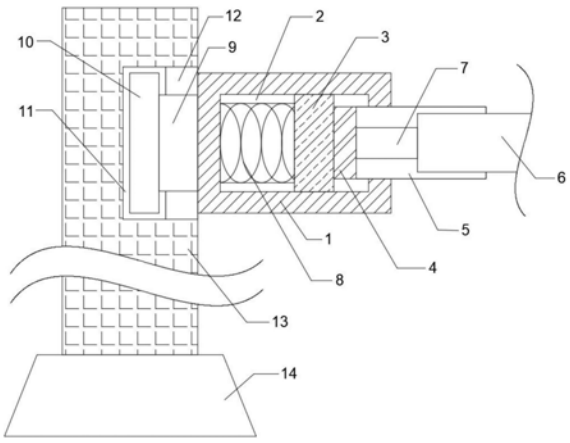

CN 216040299 U

1.一种伸缩晾衣挂杆,包括两块固定块(1),其特征在于,两块所述固定块(1)相对的一侧侧壁上均设置有一根晾衣挂杆(4),两根所述晾衣挂杆(4)上均开设有一个伸缩槽(5),两个所述伸缩槽(5)分别贯穿两根晾衣挂杆(4)相对的一端设置,两根所述晾衣挂杆(4)之间设置有一根伸缩挂杆(6),所述伸缩挂杆(6)的大小与形状均与伸缩槽(5)相对应,所述伸缩挂杆(6)的左右两端分别滑动连接在两个伸缩槽(5)的内壁,两个所述伸缩槽(5)的前后内侧壁上均开设有一个滑槽(7),所述伸缩挂杆(6)的两端的前后侧壁上均固定连接有一块与滑槽(7)相匹配的滑块(15)。

2.根据权利要求1所述的一种伸缩晾衣挂杆,其特征在于,每块所述固定块(1)的内部均开设有一个调节槽(2),两个所述调节槽(2)内均转动连接有一块旋转块(3),每根所述晾衣挂杆(4)靠近对应旋转块(3)的一端均贯穿调节槽(2)的侧壁与旋转块(3)固定连接,每块所述旋转块(3)的另一侧侧壁上均固定连接有一个横向设置的连接弹簧(8),两个所述连接弹簧(8)的另一端均固定连接在对应的调节槽(2)的内侧壁上,两块所述旋转块(3)的侧壁上均设置有螺纹,所述调节槽(2)靠近晾衣挂杆(4)的一端的内侧壁上也设置有相应的螺纹槽。

3.根据权利要求1所述的一种伸缩晾衣挂杆,其特征在于,两块所述固定块(1)远离彼此的一端均设置有一根支撑架(13),每块固定块(1)靠近对应支撑架(13)的一端均固定连接有一根连接杆(9),两根所述连接杆(9)的另一端均固定连接有一块卡块(10),所述支撑架(13)靠近对应的固定块(1)的一侧侧壁上开设有一个连接槽(12),所述连接槽(12)的内侧壁上还设置有一个与卡块(10)相对应的卡槽(11)。

4.根据权利要求3所述的一种伸缩晾衣挂杆,其特征在于,所述连接槽(12)为椭圆柱状设置,两块所述卡块(10)分别卡入对应的卡槽(11)内设置,两根所述卡槽(11)的底端处均固定连接有一块固定底座(14)。

5.根据权利要求1所述的一种伸缩晾衣挂杆,其特征在于,每个所述滑槽(7)的侧壁上均开设有一个通槽,每个所述通槽均贯穿对应的晾衣挂杆(4)的侧壁设置,每个所述通槽内均设置有一个固定螺栓(17),每个所述滑块(15)上也开设有一个与固定螺栓(17)相对应的固定槽(16)。

6.根据权利要求1所述的一种伸缩晾衣挂杆,其特征在于,所述伸缩挂杆(6)和晾衣挂杆(4)均采用铝合金制成。

一种伸缩晾衣挂杆

技术领域

[0001] 本实用新型涉及晾衣挂杆领域，尤其涉及一种伸缩晾衣挂杆。

背景技术

[0002] 晾衣杆使用于垂挂晾晒衣物的工具，伸缩晾衣挂杆相比落地式晾衣架，具有占空间小、便于搬移且垂挂衣物的高度相对较高，使用便捷等优点。

[0003] 现有的伸缩晾衣挂杆两侧的高度不一，在使用时容易导致衣物滑倒晾衣杆的一侧，从而对衣物的晾晒造成影响，同时在伸缩杆伸出后，晾衣杆的内部为空心，在衣物的重量下，可能会导致其弯曲，从而无法使用。

实用新型内容

[0004] 本实用新型的目的是为了解决现有技术中存在的缺点，如：两侧的高度不一，在使用时容易导致衣物滑倒晾衣杆的一侧，内部为空心，在衣物的重量下，可能会导致其弯曲而无法使用，而提出的一种伸缩晾衣挂杆。

[0005] 为了实现上述目的，本实用新型采用了如下技术方案：

[0006] 一种伸缩晾衣挂杆，包括两块固定块，两块所述固定块相对的一侧侧壁上均设置有一根晾衣挂杆，两根所述晾衣挂杆上均开设有一个伸缩槽，两个所述伸缩槽分别贯穿两根晾衣挂杆相对的一端设置，两根所述晾衣挂杆之间设置有一根伸缩挂杆，所述伸缩挂杆的大小与形状均与伸缩槽相对应，所述伸缩挂杆的左右两端分别滑动连接在两个伸缩槽的内壁，两个所述伸缩槽的前后内侧壁上均开设有一个滑槽，所述伸缩挂杆的两端的前后侧壁上均固定连接有一块与滑槽相匹配的滑块。

[0007] 优选地，每块所述固定块的内部均开设有一个调节槽，两个所述调节槽内均转动连接有一块旋转块，每根所述晾衣挂杆靠近对应旋转块的一端均贯穿调节槽的侧壁与旋转块固定连接，每块所述旋转块的另一侧侧壁上均固定连接有一个横向设置的连接弹簧，两个所述连接弹簧的另一端均固定连接在对应的调节槽的内侧壁上，两块所述旋转块的侧壁上均设置有螺纹，所述调节槽靠近晾衣挂杆的一端的内侧壁上也设置有相应的螺纹槽。

[0008] 优选地，两块所述固定块远离彼此的一端均设置有一根支撑架，每块固定块靠近对应支撑架的一端均固定连接有一根连接杆，两根所述连接杆的另一端均固定连接有一块卡块，所述支撑架靠近对应的固定块的一侧侧壁上开设有一个连接槽，所述连接槽的内侧壁上还设置有一个与卡块相对应的卡槽。

[0009] 优选地，所述连接槽为椭圆柱状设置，两块所述卡块分别卡入对应的卡槽内设置，两根所述卡槽的底端处均固定连接有一块固定底座。

[0010] 优选地，每个所述滑槽的侧壁上均开设有一个通槽，每个所述通槽均贯穿对应的晾衣挂杆的侧壁设置，每个所述通槽内均设置有一个固定螺栓，每个所述滑块上也开设有一个与固定螺栓相对应的固定槽。

[0011] 优选地，所述伸缩挂杆和晾衣挂杆均采用铝合金制成。

[0012] 与现有技术相比，本实用新型的有益效果是：伸缩挂杆从晾衣挂杆的中间处滑出，整根晾衣杆的高度一致，不会使衣物向晾衣杆的一侧滑动，有利于衣物的晾晒，同时，采用铝合金材料提高杆身的强度，而且将晾衣杆的晾衣槽转动槽竖直方向时，晾衣挂杆的两侧均为实心，从而不容易出现弯曲，使用寿命更长。

附图说明

[0013] 图1为本实用新型提出的一种伸缩晾衣挂杆的结构示意图；

[0014] 图2为本实用新型提出的一种伸缩晾衣挂杆的侧视结构示意图；

[0015] 图3为本实用新型提出的一种伸缩晾衣挂杆的连接槽处的立体结构示意图。

[0016] 图中：1固定块、2调节槽、3旋转块、4晾衣挂杆、5伸缩槽、6伸缩挂杆、7滑槽、8连接弹簧、9连接杆、10卡块、11卡槽、12连接槽、13支撑架、14固定底座、15滑块、16固定槽、17固定螺栓。

具体实施方式

[0017] 下面将结合本实用新型实施例中的附图，对本实用新型实施例中的技术方案进行清楚、完整地描述，显然，所描述的实施例仅仅是本实用新型一部分实施例，而不是全部的实施例。

[0018] 在本实用新型的描述中，需要理解的是，术语“上”、“下”、“前”、“后”、“左”、“右”、“顶”、“底”、“内”、“外”等指示的方位或位置关系为基于附图所示的方位或位置关系，仅是为了便于描述本实用新型和简化描述，而不是指示或暗示所指的装置或元件必须具有特定的方位、以特定的方位构造和操作，因此不能理解为对本实用新型的限制。

[0019] 参照图1-3，一种伸缩晾衣挂杆，包括两块固定块1，两块固定块1相对的一侧侧壁上均设置有一根晾衣挂杆4，两根晾衣挂杆4上均开设有一个伸缩槽5，两个伸缩槽5分别贯穿两根晾衣挂杆4相对的一端设置，两根晾衣挂杆4之间设置有一根伸缩挂杆6，伸缩挂杆6的大小与形状均与伸缩槽5相对应，伸缩挂杆6的左右两端分别滑动连接在两个伸缩槽5的内壁，两个伸缩槽5的前后内侧壁上均开设有一个滑槽7，伸缩挂杆6的两端的前后侧壁上均固定连接有一块与滑槽7相匹配的滑块15，每块固定块1的内部均开设有一个调节槽2，两个调节槽2内均转动连接有一块旋转块3，每根晾衣挂杆4靠近对应旋转块3的一端均贯穿调节槽2的侧壁与旋转块3固定连接，每块旋转块3的另一侧侧壁上均固定连接有一个横向设置的连接弹簧8，两个连接弹簧8的另一端均固定连接在对应的调节槽2的内侧壁上，两块旋转块3的侧壁上均设置有螺纹，调节槽2靠近晾衣挂杆4的一端的内侧壁上也设置有相应的螺纹槽，两块固定块1远离彼此的一端均设置有一根支撑架13，每块固定块1靠近对应支撑架13的一端均固定连接有一根连接杆9，两根连接杆9的另一端均固定连接有一块卡块10，支撑架13靠近对应的固定块1的一侧侧壁上开设有一个连接槽12，连接槽12的内侧壁上还设置有一个与卡块10相对应的卡槽11，连接槽12为椭圆柱状设置，两块卡块10分别卡入对应的卡槽11内设置，两根卡槽11的底端处均固定连接有一块固定底座14，每个滑槽7的侧壁上均开设有一个通槽，每个通槽均贯穿对应的晾衣挂杆4的侧壁设置，每个通槽内均设置有一个固定螺栓17，每个滑块15上也开设有一个与固定螺栓17相对应的固定槽16，伸缩挂杆6和晾衣挂杆4均采用铝合金制成，将两个固定块1上的卡块10伸入到对应的连接槽12中，转动，

将其卡入卡槽11内，拧松固定螺栓17，将伸缩挂杆6的两端从两个伸缩槽5中滑出，将伸缩挂杆6和晾衣挂杆4的总长度调节至合适的长度，在拧紧固定螺栓17，使伸缩挂杆6固定住，同时转动晾衣挂杆4，使旋转块3转动，使其从螺纹槽中脱出，从而能进一步延长晾衣架的长度，有利于装置的使用，同时连接弹簧8能起到一定的缓冲作用，防止晾衣挂杆4和伸缩挂杆6上的衣物过重而导致其受损。

[0020] 本实用新型中，将两个固定块1上的卡块10伸入到对应的连接槽12中，转动，将其卡入卡槽11内，拧松固定螺栓17，将伸缩挂杆6的两端从两个伸缩槽5中滑出，将伸缩挂杆6和晾衣挂杆4的总长度调节至合适的长度，在拧紧固定螺栓17，使伸缩挂杆6固定住，同时转动晾衣挂杆4，使旋转块3转动，使其从螺纹槽中脱出，从而能进一步延长晾衣架的长度，有利于装置的使用，同时连接弹簧8能起到一定的缓冲作用，防止晾衣挂杆4和伸缩挂杆6上的衣物过重而导致其受损。

[0021] 以上所述，仅为本实用新型较佳的具体实施方式，但本实用新型的保护范围并不局限于此，任何熟悉本技术领域的技术人员在本实用新型揭露的技术范围内，根据本实用新型的技术方案及其实用新型构思加以等同替换或改变，都应涵盖在本实用新型的保护范围之内。

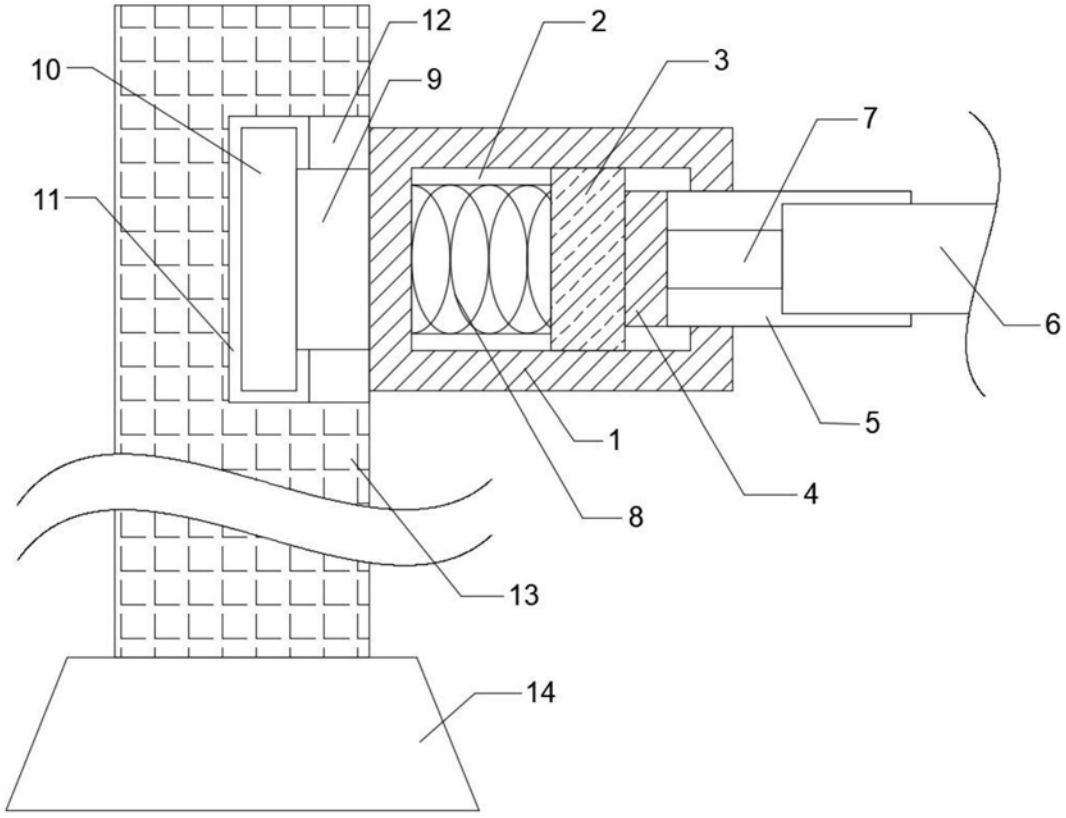

图1

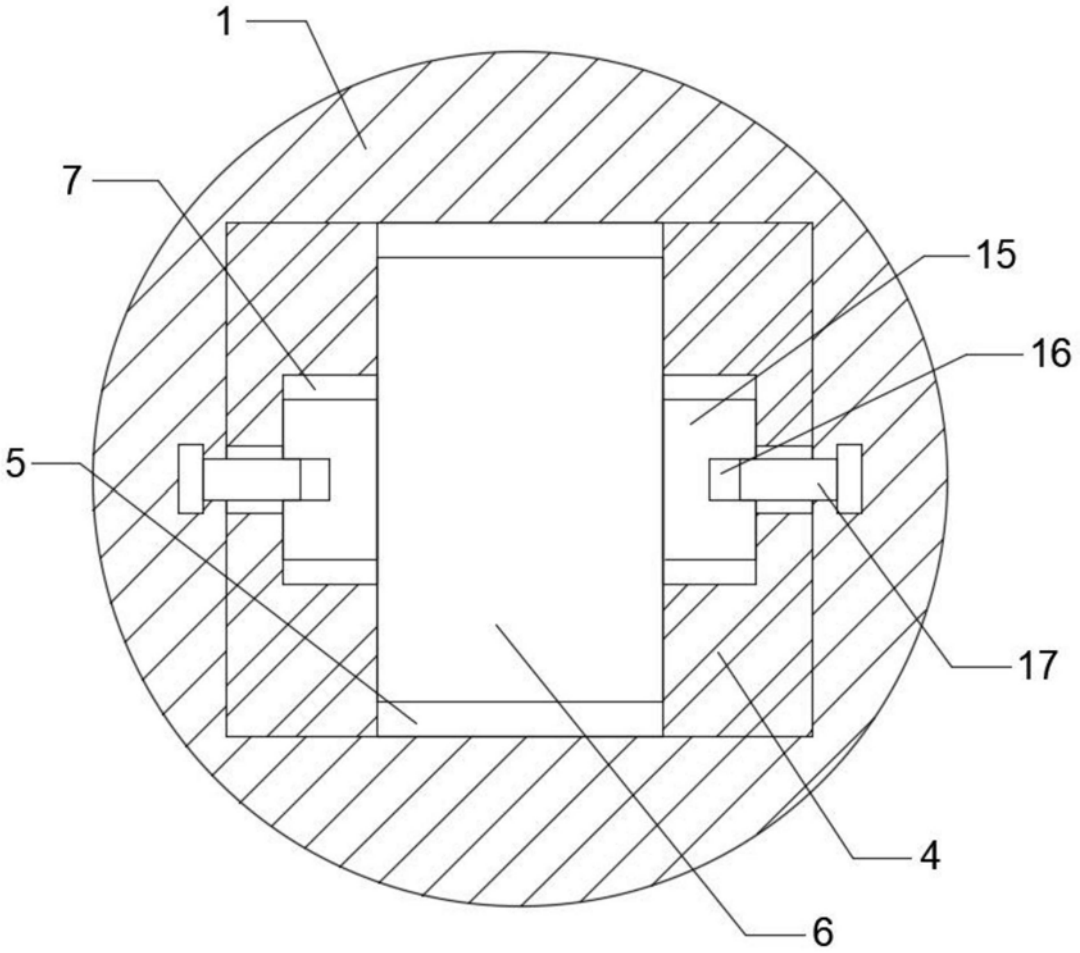

图2

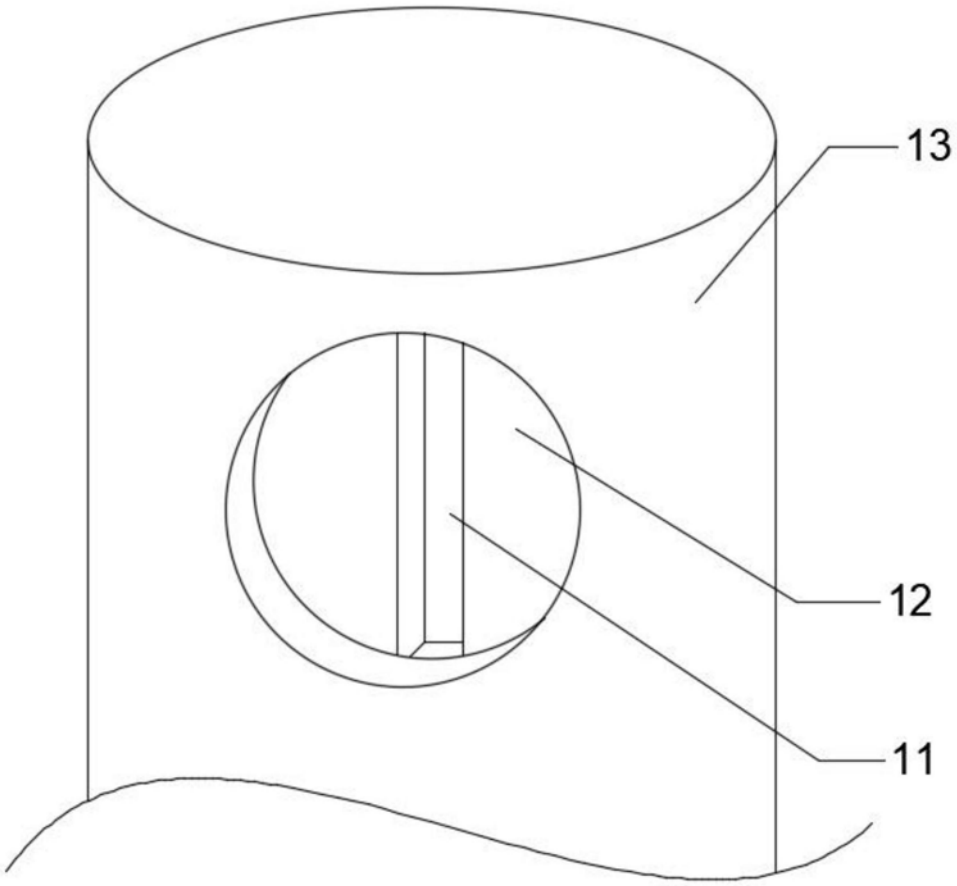

图3