(19)国家知识产权局

(12)实用新型专利

(10)授权公告号 CN 216460317 U
(45)授权公告日 2022.05.10

(21)申请号 202122481575.8

(22)申请日 2021.10.15

(73)专利权人 马潇
地址 266000 山东省青岛市即墨区健民街4号即墨市人民医院

(72)发明人 马潇

(51)Int.Cl.
B08B 1/02(2006.01)
B08B 1/00(2006.01)
B08B 3/02(2006.01)
B08B 13/00(2006.01)
F26B 21/00(2006.01)

权利要求书1页 说明书3页 附图2页

(54)实用新型名称

一种外科护理器具清洗装置

(57)摘要

本实用新型涉及医用器具清洁技术领域，尤其为一种外科护理器具清洗装置，包括清洗箱、水泵和支撑架，所述清洗箱的内侧转动连接有传送带，所述传送带的外侧固定连接有限位隔板，所述清洗箱的上端固定连接有水泵，所述水泵的下端密封连接有高压喷头，所述清洗箱的内部右侧固定连接有固定轨板，所述固定轨板的内侧滑动连接有滑动块，所述滑动块的下端固定连接有烘干接头，本实用新型中，通过设置的传送带、限位隔板和高压喷头，利用传送带的转动作用使放入的外科护理器具能够得到自动输送，并在输送过程中，通过高压喷头对外科护理器具进行清洗使用，同时通过设置的限位隔板对器具进行分隔，防止细菌传递，提升外科护理器具的清洗效果。

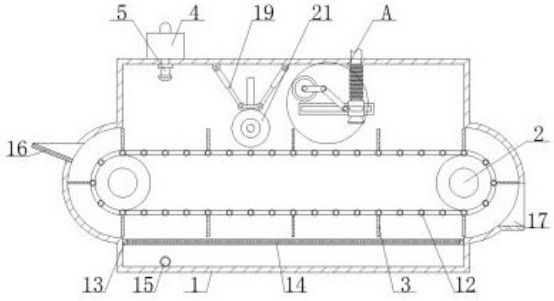

CN 216460317 U

1.一种外科护理器具清洗装置,包括清洗箱(1)、水泵(4)和支撑架(24),其特征在于:所述清洗箱(1)的内侧转动连接有传送带(2),所述传送带(2)的外侧固定连接有限位隔板(3),所述清洗箱(1)的上端固定连接有水泵(4),所述水泵(4)的下端密封连接有高压喷头(5),所述高压喷头(5)与清洗箱(1)之间密封连接,所述清洗箱(1)的内部右侧固定连接有固定轨板(6),所述固定轨板(6)的内侧滑动连接有滑动块(7),所述滑动块(7)的下端固定连接有烘干接头(8),所述滑动块(7)的左端转动连接有传动杆(9),所述传动杆(9)的左端转动连接有转动杆(10),所述转动杆(10)的左侧设有第一电机(11),所述转动杆(10)通过输出轴与第一电机(11)之间转动连接,所述第一电机(11)与清洗箱(1)之间固定连接。

2.根据权利要求1所述的一种外科护理器具清洗装置,其特征在于:所述传送带(2)的内侧固定连接有连接杆(12),所述连接杆(12)呈等间距设置。

3.根据权利要求1所述的一种外科护理器具清洗装置,其特征在于:所述清洗箱(1)的下侧固定连接有固定框(13),所述固定框(13)的内侧固定连接有过滤网(14)。

4.根据权利要求1所述的一种外科护理器具清洗装置,其特征在于:所述清洗箱(1)的后侧密封连接有抽水管(15),所述抽水管(15)与水泵(4)之间密封连接。

5.根据权利要求1所述的一种外科护理器具清洗装置,其特征在于:所述清洗箱(1)的左端固定连接有进料斗(16),所述清洗箱(1)的右端固定连接有出料斗(17)。

6.根据权利要求1所述的一种外科护理器具清洗装置,其特征在于:所述烘干接头(8)的上端密封连接有进气管(18),所述进气管(18)与滑动块(7)之间固定连接,所述进气管(18)与清洗箱(1)之间密封连接。

7.根据权利要求1所述的一种外科护理器具清洗装置,其特征在于:所述清洗箱(1)的内侧上端转动连接有弹性伸缩杆(19),所述弹性伸缩杆(19)的下端固定连接有支撑板(20),所述支撑板(20)的内侧转动连接有清洗辊刷(21),所述清洗辊刷(21)的后端贯穿清洗箱(1),所述清洗辊刷(21)的后端设有第二电机(22),所述清洗辊刷(21)通过输出轴与第二电机(22)之间转动连接,所述第二电机(22)与清洗箱(1)之间滑动连接。

8.根据权利要求1所述的一种外科护理器具清洗装置,其特征在于:所述清洗箱(1)的后端固定连接有支撑架(24),所述支撑架(24)的内侧滑动连接有滑动板(23),所述滑动板(23)与第二电机(22)之间固定连接。

一种外科护理器具清洗装置

技术领域

[0001] 本实用新型涉及医用器具清洁技术领域，具体为一种外科护理器具清洗装置。

背景技术

[0002] 随着社会的发展，对外科护理器具的应用愈加广泛，外科是研究外科疾病的发生、发展规律及其临床表现，诊断、预防和治疗的科学，是以手术切除、修补为主要治病手段的专业科室，随着显微外科技术的应用，外科得到了较大的发展，各医院外科的专科设置原则与内科类同，通常与内科相对应，外科疾病分为五大类：创伤、感染、肿瘤、畸形和功能障碍。

[0003] 现有技术中，对于外科护理器具的清洗采用手动清洗，清洗效果低下，并在清洗时，细菌容易传递，进而影响外科护理器具的清洗效果；且在对外科护理器具进行清洗后需要静置晾干，进而容易使灰尘附着在器具表面，影响器具的后续使用。

实用新型内容

[0004] 本实用新型的目的在于提供一种外科护理器具清洗装置，以解决上述背景技术中提出的问题。

[0005] 为实现上述目的，本实用新型提供如下技术方案：

[0006] 一种外科护理器具清洗装置，包括清洗箱、水泵和支撑架，所述清洗箱的内侧转动连接有传送带，所述传送带的外侧固定连接有限位隔板，所述清洗箱的上端固定连接有水泵，所述水泵的下端密封连接有高压喷头，所述高压喷头与清洗箱之间密封连接，所述清洗箱的内部右侧固定连接有固定轨板，所述固定轨板的内侧滑动连接有滑动块，所述滑动块的下端固定连接有烘干接头，所述滑动块的左端转动连接有传动杆，所述传动杆的左端转动连接有转动杆，所述转动杆的左侧设有第一电机，所述转动杆通过输出轴与第一电机之间转动连接，所述第一电机与清洗箱之间固定连接。

[0007] 优选的，所述传送带的内侧固定连接有连接杆，所述连接杆呈等间距设置。

[0008] 优选的，所述清洗箱的下侧固定连接有固定框，所述固定框的内侧固定连接有过滤网。

[0009] 优选的，所述清洗箱的后侧密封连接有抽水管，所述抽水管与水泵之间密封连接。

[0010] 优选的，所述清洗箱的左端固定连接有进料斗，所述清洗箱的右端固定连接有出料斗。

[0011] 优选的，所述烘干接头的上端密封连接有进气管，所述进气管与滑动块之间固定连接，所述进气管与清洗箱之间密封连接。

[0012] 优选的，所述清洗箱的内侧上端转动连接有弹性伸缩杆，所述弹性伸缩杆的下端固定连接有支撑板，所述支撑板的内侧转动连接有清洗辊刷，所述清洗辊刷的后端贯穿清洗箱，所述清洗辊刷的后端设有第二电机，所述清洗辊刷通过输出轴与第二电机之间转动连接，所述第二电机与清洗箱之间滑动连接。

[0013] 优选的，所述清洗箱的后端固定连接有支撑架，所述支撑架的内侧滑动连接有滑

动板，所述滑动板与第二电机之间固定连接。

[0014] 与现有技术相比，本实用新型的有益效果是：

[0015] 1、本实用新型中，通过设置的传送带、限位隔板和高压喷头，利用传送带的转动作用使放入的外科护理器具能够得到自动输送，并在输送过程中，通过高压喷头对外科护理器具进行清洗使用，同时通过设置的限位隔板对器具进行分隔，防止细菌传递，提升外科护理器具的清洗效果；

[0016] 2、本实用新型中，通过设置的滑动块、烘干接头和第一电机，利用第一电机的转动使转动杆能够带动传动杆进行转动，从而使滑动块能够在固定轨板内侧左右滑动，进而使烘干接头能够反复移动的对清洗后的外科护理器具进行吹干处理，使清洗后的外科护理器具能够快速收取。

附图说明

[0017] 图1为本实用新型的整体安装结构示意图；

[0018] 图2为本实用新型图1的A处安装结构示意图；

[0019] 图3为本实用新型图1的安装结构右视图；

[0020] 图4为本实用新型弹性伸缩杆、清洗辊刷和第二电机的安装结构右视图。

[0021] 图中：1、清洗箱；2、传送带；3、限位隔板；4、水泵；5、高压喷头；6、固定轨板；7、滑动块；8、烘干接头；9、传动杆；10、转动杆；11、第一电机；12、连接杆；13、固定框；14、过滤网；15、抽水管；16、进料斗；17、出料斗；18、进气管；19、弹性伸缩杆；20、支撑板；21、清洗辊刷；22、第二电机；23、滑动板；24、支撑架。

具体实施方式

[0022] 下面将结合本实用新型实施例中的附图，对本实用新型实施例中的技术方案进行清楚、完整地描述，显然，所描述的实施例仅仅是本实用新型一部分实施例，而不是全部的实施例。基于本实用新型中的实施例，本领域普通技术人员在没有做出创造性劳动前提下所获得的所有其他实施例，都属于本实用新型保护的范围。

[0023] 实施例1，请参阅图1-4，本实用新型提供一种技术方案：一种外科护理器具清洗装置，包括清洗箱1、水泵4和支撑架24，清洗箱1的内侧转动连接有传送带2，便于对器具进行输送使用，传送带2的外侧固定连接有限位隔板3，能够对器具进行分隔，防止细菌传递，清洗箱1的上端固定连接有水泵4，水泵4的下端密封连接有高压喷头5，通过高压喷头5对器具进行冲洗，提升清洗效果和清洗效率，清洗箱1的内部右侧固定连接有固定轨板6，固定轨板6的内侧滑动连接有滑动块7，滑动块7的下端固定连接有烘干接头8，滑动块7的左端转动连接有传动杆9，传动杆9的左端转动连接有转动杆10，转动杆10的左侧设有第一电机11，转动杆10通过输出轴与第一电机11之间转动连接，从而通过第一电机11的转动使转动杆10能够带动传动杆9进行移动，从而使滑动块7带动烘干接头8左右反复的对清洗后的器具进行烘干处理，提升器具的烘干效果，传送带2的内侧固定连接有连接杆12，便于清洗用水的排放使用，清洗箱1的下侧固定连接有固定框13，固定框13的内侧固定连接有过滤网14，便于对清洗用水进行过滤使用，清洗箱1的后侧密封连接有抽水管15，抽水管15与水泵4之间密封连接，从而使清洗用水能够循环使用，节约水资源。

[0024] 实施例2：请参阅图1和图4，本实施例与实施例1的区别在于：清洗箱1的内侧上端转动连接有弹性伸缩杆19，弹性伸缩杆19的下端固定连接有支撑板20，支撑板20的内侧转动连接有清洗辊刷21，通过清洗辊刷21能够对器具进行刷洗，并通过弹性伸缩杆19的弹性作用使清洗辊刷21能够弹性升降，进而使清洗辊刷21能够对不同的器具进行刷洗，清洗辊刷21的后端贯穿清洗箱1，清洗辊刷21的后端设有第二电机22，清洗辊刷21通过输出轴与第二电机22之间转动连接，第二电机22与清洗箱1之间滑动连接，通过第二电机22的转动使清洗辊刷21能够转动，提升器具的刷洗效果。

[0025] 工作流程：此装置在使用时采用室内220V电源进行供电，在对外科护理器具进行清洗时，将器具通过进料斗16将器具放入清洗箱1内，并能够使器具落在传送带2上，通过传送带2的作用使器具能够得到输送处理，启动传送带2，使器具输送至高压喷头5的下端，并停止转动传送带2，同时启动水泵4，使抽水管15将清洗箱1中的清洗用水抽出，并通过高压喷头5对器具进行高压冲洗使用，在器具冲洗时，通过设置的限位隔板3对器具进行分隔，从而使清洗效果得到提升，并防止细菌传递，在器具冲洗后，通过清洗辊刷21对清洗后的器具进行刷洗使用，并在传送带2输送过程中使限位隔板3将清洗辊刷21向上滑动，进而使弹性伸缩杆19压缩，并通过第二电机22的转动使清洗辊刷21能够对器具进行转动刷洗，并在刷洗后，通过进气管18将热气通过烘干接头8送出，并通过第一电机11的转动使转动杆10带动传动杆9移动，从而使滑动块7带动烘干接头8左右移动，使烘干接头8能够左右反复的对器具进行烘干处理，提升器具的烘干效果和烘干效率，并便于对清洗后外科护理器具的快速收取，防止长时间放置使灰尘附着在器具表面而影响器具的后续使用，便于外科护理器具的清洗使用。

[0026] 尽管已经示出和描述了本实用新型的实施例，对于本领域的普通技术人员而言，可以理解在不脱离本实用新型的原理和精神的情况下可以对这些实施例进行多种变化、修改、替换和变型，本实用新型的范围由所附权利要求及其等同物限定。

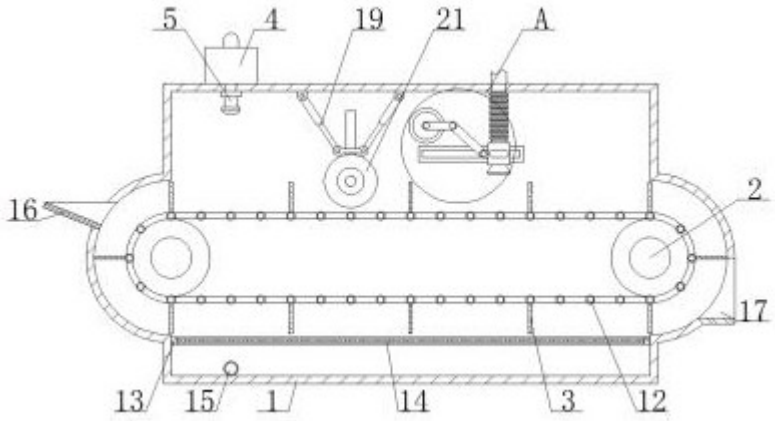

图1

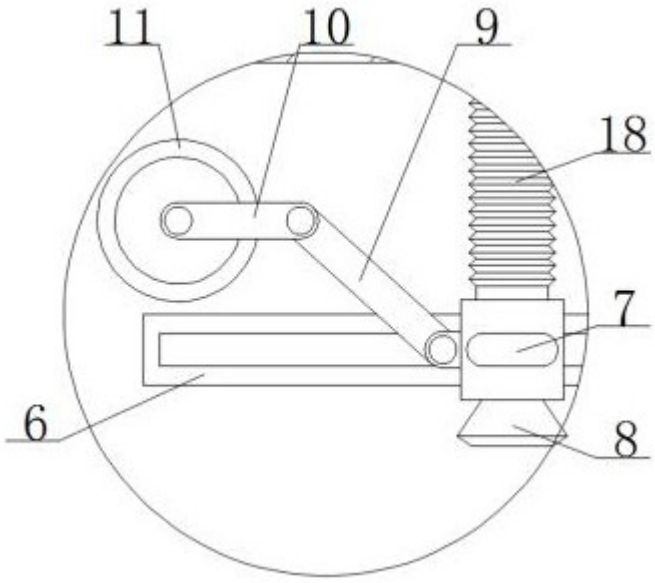

图2

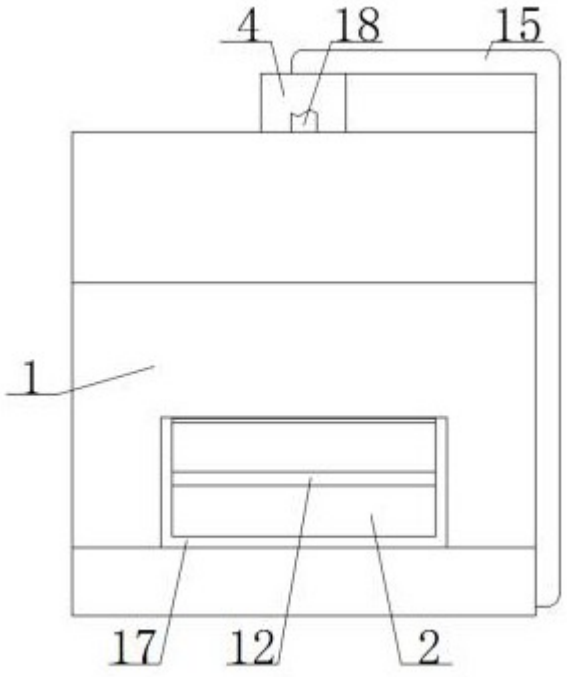

图3

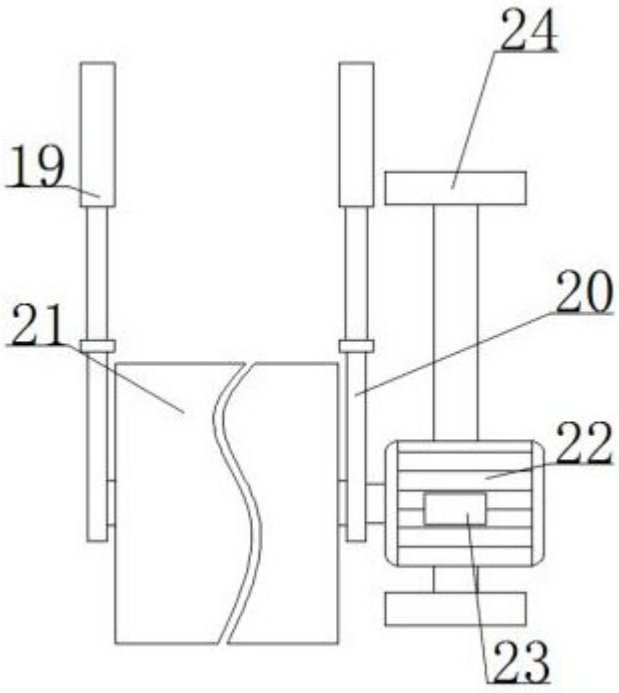

图4