(19)中华人民共和国国家知识产权局

(12)实用新型专利

(10)授权公告号 CN 203005951 U
(45)授权公告日 2013.06.19

(21)申请号 201220671741.9

(22)申请日 2012.12.06

(73)专利权人 吴绍楠
地址 430070 湖北省武汉市华中农业大学资源与环境学院农资1203班

(72)发明人 吴绍楠

(51)Int.Cl.
B65D 17/34(2006.01)

权利要求书1页 说明书2页 附图2页

(54)实用新型名称

便捷易拉环

(57)摘要

本实用新型涉及一种便捷易拉环，它由易拉罐、开口盖、易拉棒、固定耳、扇叶片、吸管构成；易拉罐上端设有盖，盖上设有开口盖和固定耳；易拉棒为可伸缩的圆筒，内部设为空心，装有吸管，前端下部设有凸台，左右两侧设有小圆柱体，活动杆尾端设有一圈凸起；固定耳上端设有通孔，下端固定在易拉罐盖上；扇叶片前端内部设有一圈凸起；吸管为可伸缩的空心管。本实用新型既能够很方便的开盖，又能够将吸管装入其中，干净卫生；且结构简单，使用方便，适用范围广。

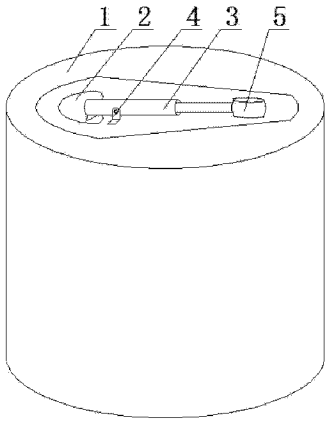

CN 203005951 U

1. 一种便捷易拉环，其特征在于：它由易拉罐、开口盖、易拉棒、固定耳、扇叶片、吸管构成；所述的易拉罐为圆筒状，上端设有盖，盖上设有开口盖和固定耳；所述的易拉棒为可伸缩的圆筒，内部设为空心，装有吸管，前端下部设有凸台，左右两侧设有小圆柱体，活动杆尾端设有一圈凸起；所述的固定耳上端设有通孔，下端固定在易拉罐盖上；所述的扇叶片前端内部设有一圈凸起；所述的吸管为可伸缩的空心管。

2. 根据权利要求 1 所述的便捷易拉环，其特征在于：所述的固定耳设置在易拉棒左右两侧，上端的通孔与易拉棒上两侧的圆柱体相对应。

便捷易拉环

技术领域

[0001] 本实用新型涉及一种易拉罐开瓶器，尤其是一种便捷易拉环。

背景技术

[0002] 目前，市场上琳琅满目的饮料、啤酒供消费者选择，有玻璃瓶装的，塑料瓶装的，易拉罐装的。易拉罐由国外引进，最先用来装啤酒，后来逐步被运用到各饮料品中。制造易拉罐的材料有两种：一是铝材、二是马口铁。易拉罐与其他包装容器相比更具有环保性，能反复回收减少环境污染，但是铝材很难通过注塑模具制成奇异外观。

[0003] 为方便开启，在易拉罐顶部设计了易拉环。消费者在开启易拉罐时，用手指勾住易拉环，向上提起，易拉环另一端作用在盖上，将盖内凹于易拉罐内，而往往在这过程中，因易拉环贴盖贴的太紧，手不易勾住环，很难把控，而且容易被划伤。易拉罐在运输过程中，是裸露在空气中的，难免会有脏物残留在盖上，而很多时候，消费者直接对口易拉罐饮用，很不卫生，找吸管也很麻烦，给消费者的生活带来了不便。

实用新型内容

[0004] 为了克服上述现有产品的不足，本实用新型的目的在于提供一种便捷易拉环，它采用在易拉罐上端设有开口盖，易拉棒和固定耳。

[0005] 为了实现本实用新型的目的所采用的技术方案是：一种便捷易拉环，其特征在于：它由易拉罐、开口盖、易拉棒、固定耳、扇叶片、吸管构成；所述的易拉罐为圆筒状，上端设有盖，盖上设有开口盖和固定耳；所述的易拉棒为可伸缩的圆筒，内部设为空心，装有吸管，前端下部设有凸台，左右两侧设有小圆柱体，活动杆尾端设有一圈凸起；所述的固定耳上端设有通孔，下端固定在易拉罐盖上；所述的扇叶片前端内部设有一圈凸起；所述的吸管为可伸缩的空心管。

[0006] 本实用新型的有益效果是：它既能够很方便的开盖，又能够将吸管装入其中，干净卫生；且结构简单，使用方便，适用范围广。

附图说明

[0007] 下面结合附图和具体实施例对本实用新型作进一步的说明。

[0008] 图 1 为本实用新型结构图

[0009] 图 2 为本实用新型盖的结构图

[0010] 图 3 为本实用新型易拉棒的剖视图

[0011] 图中 1- 易拉罐、2- 开口盖、3- 易拉棒、4- 固定耳、5- 扇叶片、6- 吸管。

具体实施方式

[0012] 在图 1、图 2、图 3 所示的第一实施例中，一种便捷易拉环，其特征在于：它由易拉罐、开口盖、易拉棒、固定耳、扇叶片、吸管构成；所述的易拉罐为圆筒状，上端设有盖，盖上

设有开口盖和固定耳；所述的易拉棒为可伸缩的圆筒，内部设为空心，装有吸管，前端下部设有凸台，左右两侧设有小圆柱体，活动杆尾端设有一圈凸起；所述的固定耳上端设有通孔，下端固定在易拉罐盖上；所述的扇叶片前端内部设有一圈凸起；所述的吸管为可伸缩的空心管。

[0013] 在图 1、图 2、图 3 所示的第二实施例中，所述的易拉罐装有可饮用液体；所述的易拉棒前端的凸台增大压强，更容易将开口盖内凹进易拉罐中，左右两侧的小圆柱体穿过固定耳的通孔，作为开启时的支点；所述的固定耳设置在易拉棒左右两侧，上端的通孔与易拉棒上两侧的圆柱体相对应，固定易拉棒；所述的扇叶片前端内部的凸起与易拉棒活动杆尾部的凸起相扣合，方便消费者操作；所述的吸管用来饮用易拉罐中可饮用液体。

[0014] 使用本实用新型时，首先，手捏扇叶片，将易拉棒拉伸，减小作用力，然后以固定耳为支点，向上提易拉棒，作用力集中在易拉棒前端的凸台，开口盖受力向内凹，开口盖打开，拔下扇叶片，从易拉棒内取出吸管，最后将吸管拉伸，通过开后盖处的开口放入易拉罐中，吸引即可。

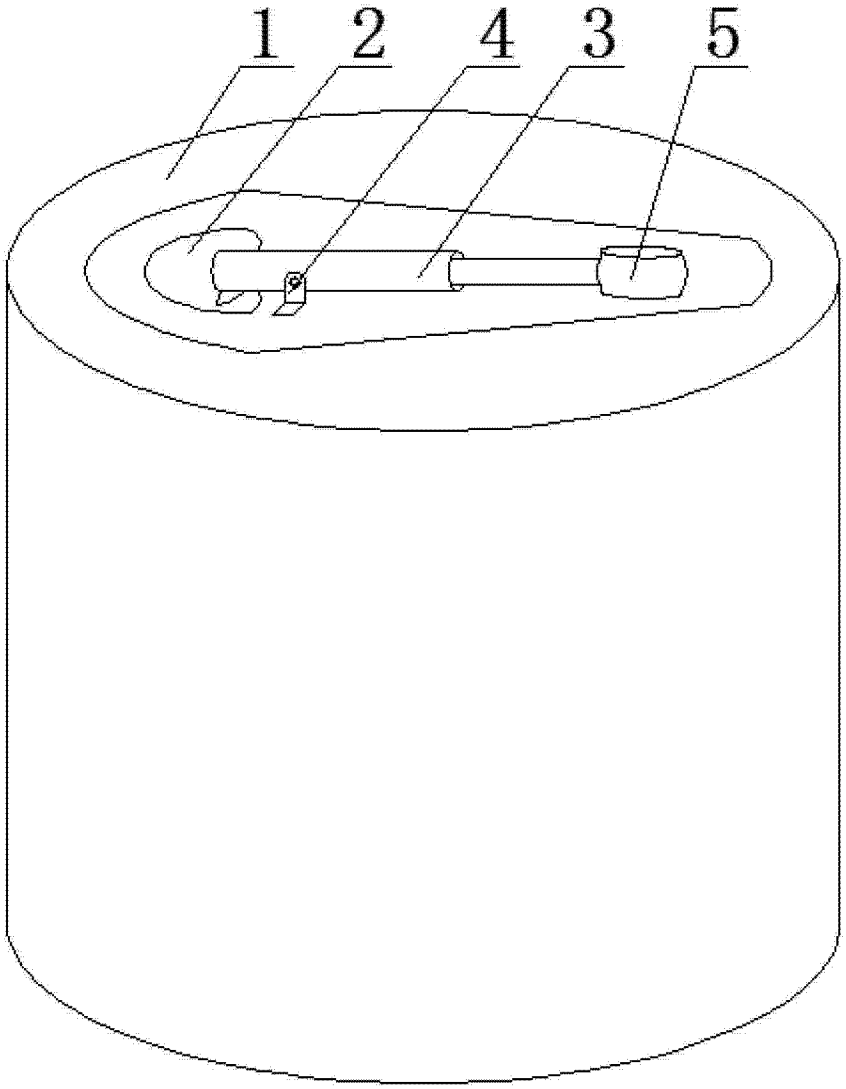

图 1

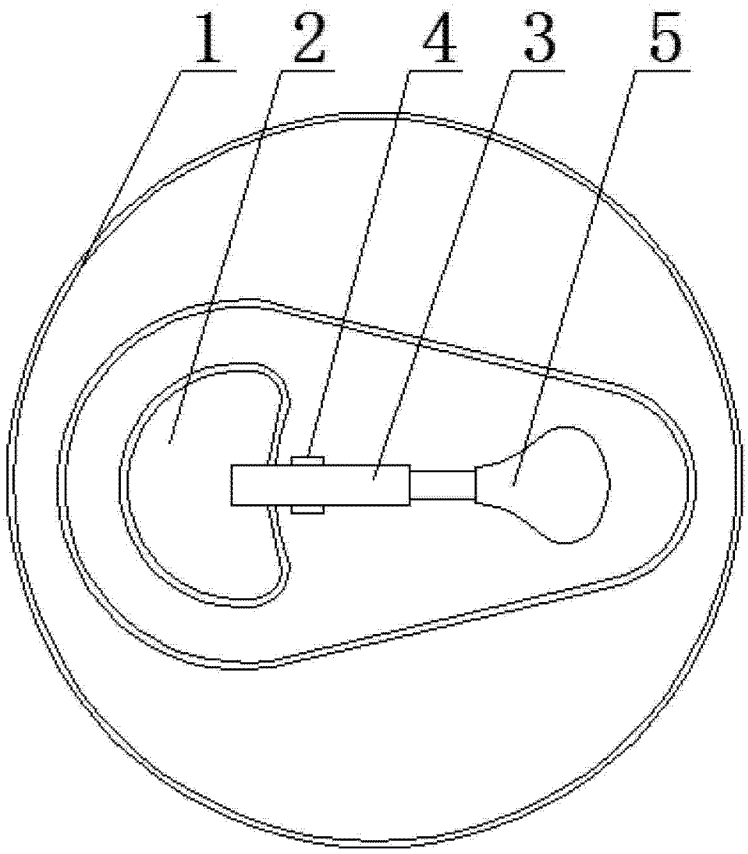

图 2

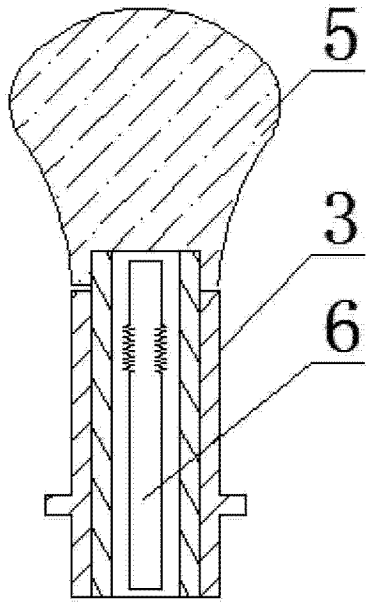

图 3