(19)中华人民共和国国家知识产权局

(12)发明专利申请

(10)申请公布号 CN 113288766 A
(43)申请公布日 2021.08.24

(21)申请号 202110593921.3

(22)申请日 2021.05.28

(71)申请人 广州瑞远新材料股份有限公司
地址 510000 广东省广州市南沙区东涌镇吉祥西路55号101

(72)发明人 王良胜 杜德熙 戴贺挺

(74)专利代理机构 广州三环专利商标代理有限公司 44202
代理人 颜希文 黄华莲

(51)Int.Cl.
A61H 23/02(2006.01)
A61H 39/04(2006.01)
A61N 5/06(2006.01)
A61H 39/00(2006.01)
A61H 39/06(2006.01)

权利要求书1页 说明书4页 附图3页

(54)发明名称

一种具有震动加热功能的按摩棒

(57)摘要

本发明涉及护理设备技术领域，公开了一种具有震动加热功能的按摩棒，连接管的上下部分别与按摩头的下部和容器瓶的上部可拆卸连接，按摩头上设有出液孔，辅助组件设置在连接管内；导液座与连接管滑动连接，导液座上设有导流杆，导流杆上设有导流通道，导液座的顶部设有放置槽，震动器和电路板均设置在导液座上，灯珠设置在电路板，导光件套设在导流杆上，导光件的顶部插设在出液孔上，导光件的材质为透明材质，电路板分别与灯珠、震动器和加热器电连接。本发明具有能同时对用户的经络或穴位进行按摩和光疗，实现了按摩导入一体化，边按摩边少量多次地增添按摩霜，按摩霜吸收速度快，吸收效果好，且结构紧凑，体积小，方便携带的优点。

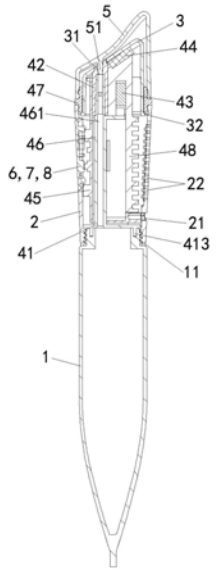

CN 113288766 A

1.一种具有震动加热功能的按摩棒，其特征在于，包括容器瓶、连接管、按摩头和辅助组件，所述按摩头的下部与所述连接管的上部可拆卸连接，所述连接管的下部与所述容器瓶的上部可拆卸连接，所述按摩头上设有出液孔，所述辅助组件设置在所述连接管内；

所述辅助组件包括导液座、导光头、灯珠、震动器、加热器和电路板，所述导液座与所述连接管滑动连接，所述导液座上设有导流杆，所述导流杆上设有分别与所述出液孔和所述容器瓶的内腔连通的导流通道，所述导液座的顶部设有可供所述加热器放置的放置槽，所述震动器和所述电路板均设置在所述导液座上，所述灯珠设有多个且均设置在所述电路板的上部，所述导光件套设在所述导流杆的顶部，所述导光件的顶部插设在所述出液孔上，所述电路板分别与所述灯珠、震动器和加热器电连接。

2.如权利要求1所述的具有震动加热功能的按摩棒，其特征在于，所述连接管上盖设有外盖，所述辅助组件还包括肩套，所述肩套的下部与所述连接管的顶部可拆卸连接，所述肩套的上部与所述外盖可拆卸连接，所述按摩头的外壁设有翻边，所述翻边的底面抵靠在所述导液座上，所述肩套的底面抵靠在所述翻边的顶面。

3.如权利要求2所述的具有震动加热功能的按摩棒，其特征在于，所述导液座上设有限位块，所述翻边上设有与所述限位块卡接配合的卡口。

4.如权利要求1所述的具有震动加热功能的按摩棒，其特征在于，所述导光件的材质为透明材质。

5.如权利要求1所述的具有震动加热功能的按摩棒，其特征在于，所述导液座上设有电池，所述电池分别与所述电路板、灯珠、震动器和加热器电连接，所述连接管靠近所述电池的一侧设有散热孔。

6.如权利要求5所述的具有震动加热功能的按摩棒，其特征在于，所述连接管上设有充电插口，所述充电插口与所述电池电连接。

7.如权利要求1所述的具有震动加热功能的按摩棒，其特征在于，所述导液座的下端设有卡环，所述容器瓶上设有与所述卡环密封配合的卡槽。

8.如权利要求1所述的具有震动加热功能的按摩棒，其特征在于，所述导液座上设有竖向设置的导向条，所述连接管上设有与所述导向条滑动配合的导向槽。

9.如权利要求1所述的具有震动加热功能的按摩棒，其特征在于，所述连接管上设有用于控制所述灯珠启停的第一按钮、用于控制所述加热器启停的第二按钮和用于控制所述震动器启停的第三按钮，所述第一按钮、第二按钮和第三按钮均与所述电路板电连接。

10.如权利要求1-9任一项中所述的具有震动加热功能的按摩棒，其特征在于，所述容器瓶为软管或玻璃管。

一种具有震动加热功能的按摩棒

技术领域

[0001] 本发明涉及护理设备技术领域，特别是涉及一种具有震动加热功能的按摩棒。

背景技术

[0002] 随着生活节奏的不断加快，人们的身体常常处于亚健康状态，为了缓解身体疲劳，人们通常会对人体的穴位进行按摩、按压、点穴等进行治疗和预防，利用对局部穴位刺激，兴奋全身微循环和经络，达到一定的保健和治疗作用，但目前，用户通常是将膏体或精油等挤至皮肤上，再用手对穴位进行按摩、按压或点穴，使用麻烦，且按摩时需要消耗大量的体能，才能提高吸收效果和吸收速度，且按摩时，若再用手蘸取膏体或精油，容易导致膏体或精油污染，且膏体或精油不方便携带，需要保持手部干净进行按摩，不能随时随地按摩，使用不方便。

发明内容

[0003] 本发明要解决的技术问题是：提供一种具有震动加热功能的按摩棒，能同时对用户的经络或穴位进行按摩和光疗，还实现了按摩导入一体化，边按摩边少量多次地增添按摩霜，按摩霜的吸收速度快，吸收效果好，且结构紧凑，体积小，方便携带。

[0004] 为了解决上述技术问题，本发明提供了一种具有震动加热功能的按摩棒，包括容器瓶、连接管、按摩头和辅助组件，所述按摩头的下部与所述连接管的上部可拆卸连接，所述连接管的下部与所述容器瓶的上部可拆卸连接，所述按摩头上设有出液孔，所述辅助组件设置在所述连接管内；

[0005] 所述辅助组件包括导液座、导光头、灯珠、震动器、加热器和电路板，所述导液座与所述连接管滑动连接，所述导液座上设有导流杆，所述导流杆上设有分别与所述出液孔和所述容器瓶的内腔连通的导流通道，所述导液座的顶部设有可供所述加热器放置的放置槽，所述震动器和所述电路板均设置在所述导液座上，所述灯珠设有多个且均设置在所述电路板的上部，所述导光件套设在所述导流杆的顶部，所述导光件的顶部插设在所述出液孔上，所述电路板分别与所述灯珠、震动器和加热器电连接。

[0006] 作为本发明优选的方案，所述连接管上盖设有外盖，所述辅助组件还包括肩套，所述肩套的下部与所述连接管的顶部可拆卸连接，所述肩套的上部与所述外盖可拆卸连接，所述按摩头的外壁设有翻边，所述翻边的底面抵靠在所述导液座上，所述肩套的底面抵靠在所述翻边的顶面。

[0007] 作为本发明优选的方案，所述导液座上设有限位块，所述翻边上设有与所述限位块卡接配合的卡口。

[0008] 作为本发明优选的方案，所述导光件的材质为透明材质。

[0009] 作为本发明优选的方案，所述导液座上设有电池，所述电池分别与所述电路板、灯珠、震动器和加热器电连接，所述连接管靠近所述电池的一侧设有散热孔。

[0010] 作为本发明优选的方案，所述连接管上设有充电插口，所述充电插口与所述电池

电连接。

[0011] 作为本发明优选的方案，所述导液座的下端设有卡环，所述容器瓶上设有与所述卡环密封配合的卡槽。

[0012] 作为本发明优选的方案，所述导液座上设有竖向设置的导向条，所述连接管上设有与所述导向条滑动配合的导向槽。

[0013] 作为本发明优选的方案，所述连接管上设有用于控制所述灯珠启停的第一按钮、用于控制所述加热器启停的第二按钮和用于控制所述震动器启停的第三按钮，所述第一按钮、第二按钮和第三按钮均与所述电路板电连接。

[0014] 作为本发明优选的方案，所述容器瓶为软管或玻璃管。

[0015] 本发明实施例一种具有震动加热功能的按摩棒与现有技术相比，其有益效果在于：

[0016] 本发明通过按摩头的设置，在将按摩霜涂至皮肤后，能用按摩头进行抹匀和物理按摩，使用方便，既能避免手指直接接触按摩霜或皮肤而导致污染，又能缓解用户因长时间按摩而造成手指疲劳，大大地减轻了用户的劳动强度；其中，通过灯珠的设置，使用者能根据使用需求选用不同波长的灯珠；同时，通过震动器和加热器的设置，对脸部进行加热和震动按摩，加快血液循环，快速缓解疲惫，且还能配合按摩棒滑动，能使毛孔内的油脂的等污垢被排出，并收缩毛孔；由此，按摩棒能同时对用户的经络或穴位进行按摩和光疗，通过光能量引起一系列化学反应，以达到治疗或美容的作用，还实现了按摩霜导入一体化，能边按摩边少量多次地增添按摩霜，以提高了按摩霜的吸收速度和吸收效果，且还能减少用户的体能消耗，此外，具有震动加热功能的按摩棒结构紧凑，体积小，方便携带。

附图说明

[0017] 图1是本发明实施例提供的一种具有震动加热功能的按摩棒的结构示意图；

[0018] 图2是导液座的结构示意图；

[0019] 图3是按摩头的结构示意图；

[0020] 图4是连接管的结构示意图；

[0021] 图中，1、容器瓶；11、卡槽；2、连接管；21、充电插口；22、散热孔；23、导向槽；24、凸条；3、按摩头；31、出液孔；32、翻边；321、卡口；41、导液座；411、导向条；412、限位块；413、卡环；42、导光头；43、震动器；44、加热器；45、电路板；46、导流杆；461、导流通道；47、肩套；48、电池；5、外盖；51、堵杆；6、第一按钮；7、第二按钮；8、第三按钮。

具体实施方式

[0022] 下面结合附图和实施例，对本发明的具体实施方式作进一步详细描述。以下实施例用于说明本发明，但不用来限制本发明的范围。

[0023] 在本发明的描述中，应当理解的是，本发明中采用术语“中心”、“纵向”、“横向”、“上”、“下”、“前”、“后”、“左”、“右”、“竖直”、“水平”、“顶”、“底”“内”、“外”等指示的方位或位置关系为基于附图所示的方位或位置关系，仅是为了便于描述本发明和简化描述，而不是指示或暗示所指的装置或元件必须具有特定的方位、以特定的方位构造和操作，因此不能理解为对本发明的限制。此外，术语“第一”、“第二”、“第三”仅用于描述目的，而不能理解

为指示或暗示相对重要性。

[0024] 如图1所示，本发明提供的一种具有震动加热功能的按摩棒的优选实施例，其包括容器瓶1、连接管2、按摩头3和辅助组件，所述按摩头3的下部与所述连接管2的上部可拆卸连接，所述连接管2的下部与所述容器瓶1的上部可拆卸连接，所述按摩头3上设有出液孔31，所述辅助组件设置在所述连接管2内；所述辅助组件包括导液座41、导光头42、灯珠、震动器43、加热器44和电路板45，所述导液座41与所述连接管2滑动连接，所述导液座41上设有导流杆46，所述导流杆46上设有分别与所述出液孔31和所述容器瓶1的内腔连通的导流通道461，所述导液座41的顶部设有可供所述加热器44放置的放置槽，所述按摩头3的上表面优选为斜面，所述放置槽的槽底与所述按摩头3的上表面平行，使加热器44更贴近皮肤，增加加热器44的加热效果，所述震动器43和所述电路板45均设置在所述导液座41上，所述灯珠设有多个且均设置在所述电路板45的上部，所述导光件套设在所述导流杆46的顶部，所述导光件的顶部插设在所述出液孔31上，所述导光件的材质为透明材质，所述电路板45分别与所述灯珠、震动器43和加热器44电连接；还需要说明的是，所述震动器43为高频震动器43；所述灯珠设有多个，且每个所述灯珠内均包括红光、绿光和蓝光中的任意一个或多个，具体的，红光的波长范围为615nm-650nm；蓝光的波长范围为450nm-480nm，用户能根据使用需求开启不同的灯珠，使用方便，适用范围广；所述按摩头3的外表面覆有电镀层或金属层，在使用者用事时有清凉感，开启加热器44时，能快速地将温度传递至按摩头3，加热速度快；所述外盖5上设有与所述出液孔31卡接的堵杆51，闲置时，盖上外盖5，能很好地防止按摩霜漏出。

[0025] 本发明通过按摩头3的设置，在将按摩霜涂至皮肤后，能用按摩头3进行抹匀和物理按摩，使用方便，既能避免手指直接接触按摩霜或皮肤而导致污染，又能缓解用户因长时间按摩而造成手指疲劳，大大地减轻了用户的劳动强度；其中，通过灯珠的设置，使用者能根据使用需求选用不同波长的灯光，如：红光发出的是具有改善血液流动性、镇静肌肤、美容皮肤(如：修复敏感性皮肤、抚平细小皱纹、美白、收缩毛孔、促进胶原层增厚等)和提升美容手术效果(如：促进伤口愈合、消炎止痛等)等理疗功效的红光波长，其中，红光具有消炎作用，能同时抑制皮脂分泌及使亢进的皮脂腺萎缩，加速皮肤新生组织再生，绿光发出的是具有减缓头疼、神经痛和神经失常等理疗功效的绿光波长，蓝光发出的是具有缓解神经衰、减去瘀伤和舒缓血压等理疗功效的蓝光波长，且蓝光能通过高效破坏痤疮丙酸杆菌，快速抑制炎症，在很短时间内使炎症期的痤疮明显减少至愈合，适用范围广，主要是针对轻度和重度痤疮；同时，通过震动器43和加热器44的设置，对脸部进行加热和震动按摩，加快血液循环，快速缓解疲惫，且还能配合按摩棒滑动，能使毛孔内的油脂的等污垢被排出，并收缩毛孔；由此，按摩棒能同时对用户的经络或穴位进行按摩和光疗，通过光能量引起一系列化学反应，以达到治疗或美容的作用，还实现了按摩霜导入一体化，能边按摩边少量多次地增添按摩霜，以提高了按摩霜的吸收速度和吸收效果，且还能减少用户的体能消耗，此外，具有震动加热功能的按摩棒结构紧凑，体积小，方便携带。

[0026] 示例性的，所述连接管2上盖设有外盖5，所述外盖5的上表面优选为弧形面，外形美观，使用手感佳，所述辅助组件还包括肩套47，所述肩套47的下部与所述连接管2的顶部可拆卸连接，所述肩套47与所述连接管2优选为卡扣连接，所述肩套47的上部与所述外盖5可拆卸连接，所述肩套47与所述外盖5优选为卡扣连接，所述按摩头3的外壁设有翻边32，所

述翻边32的底面抵靠在所述导液座41上，所述肩套47的底面抵靠在所述翻边32的顶面，方便装卸，同时防止灰尘进入按摩棒内以及按摩霜流出，具体的，所述肩套47的外周上部间隔均匀设有多个凸点，减少肩套47与外盖5的接触面积，减少摩擦，且能减少肩套47与外盖5的加工精度。

[0027] 示例性的，如图2和图3所示，所述导液座41上设有限位块412，所述翻边32上设有与所述限位块412卡接配合的卡口321，限制按摩头3的转动自由度，防止按摩头3转动。

[0028] 示例性的，所述导光件的材质为透明材质，使灯珠的光线更容易导出至按摩头3处，提高光疗效果。

[0029] 示例性的，所述导液座41上设有电池48，所述电池48分别与所述电路板45、灯珠、震动器43和加热器44电连接，所述连接管2靠近所述电池48的一侧设有散热孔22，加快散热速度，在本实施例中，放置槽设置在电池48的顶部；由此，用户能随时随地使用具有震动加热功能的按摩棒，使用方便。

[0030] 示例性的，为了方便充电，所述连接管2上设有充电插口21，所述充电插口21与所述电池48电连接。

[0031] 示例性的，所述导液座41的下端设有卡环413，所述容器瓶1上设有与所述卡环413密封配合的卡槽11，使导液座41和容器瓶1密封连接，防止按摩霜从导液座41和容器瓶1的连接处渗出，密封效果好。

[0032] 示例性的，如图2和图4所示，所述导液座41上设有竖向设置的导向条411，所述连接管2上设有与所述导向条411滑动配合的导向槽23，具体的，所述导向槽23由两条凸条24之间间隔形成，保证导液座41滑动时的流畅性，减少导液座41与连接管2的摩擦，同时能防止导液座41转动。

[0033] 示例性的，所述连接管2上设有用于控制所述灯珠启停的第一按钮6、用于控制所述加热器44启停的第二按钮7和用于控制所述震动器43启停的第三按钮8具体的，所述第一按钮6、第二按钮7和第三按钮8均与所述电路板45电连接，第一按钮6、第二按钮7和第三按钮8优选均为自锁式按钮且为一体化结构，具体的，当灯珠包括红光和蓝光时，按按钮第一下，同时启动震动器、加热器和灯珠的红光；按按钮第二下，灯珠的红光转化为蓝光，按按钮第三下，同时关闭震动器、加热器和灯珠，其材质为橡胶，按压舒适度高，外形美观；由此，用户能根据使用需求开启不同的部件，使用方便。

[0034] 示例性的，所述容器瓶1为软管或玻璃管，设置成软管能将按摩霜挤出，设置成玻璃管能增强按摩棒的密封性，能将按摩棒做成真空棒，减少按摩霜与空气的接触，减缓按摩霜的氧化程度。

[0035] 在本发明的描述中，应当理解的是，除非另有明确的规定和限定，本发明中采用术语“安装”、“相连”、“连接”应做广义理解，例如，可以是固定连接，也可以是可拆卸连接，或一体地连接；可以是机械连接，也可以是电连接；可以是直接相连，也可以通过中间媒介间接相连，可以是两个元件内部的连通。对于本领域的普通技术人员而言，可以具体情况理解上述术语在本发明中的具体含义。

[0036] 以上所述仅是本发明的优选实施方式，应当指出，对于本技术领域的普通技术人员来说，在不脱离本发明技术原理的前提下，还可以做出若干改进和替换，这些改进和替换也应视为本发明的保护范围。

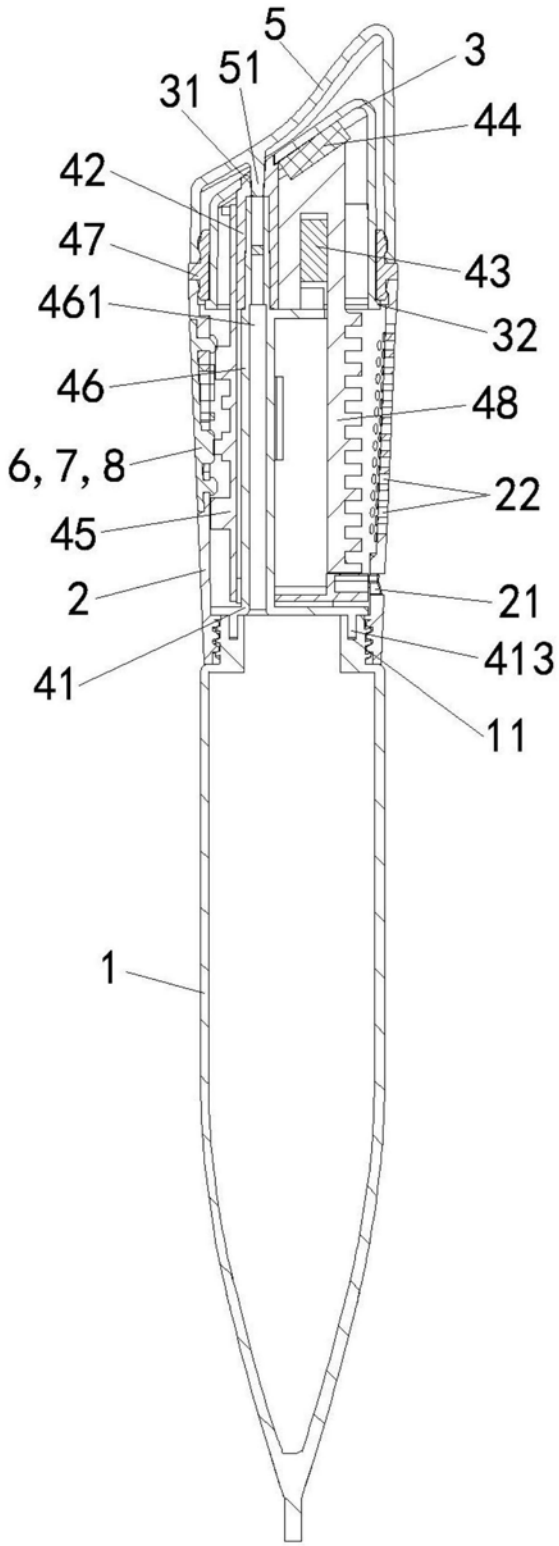

图1

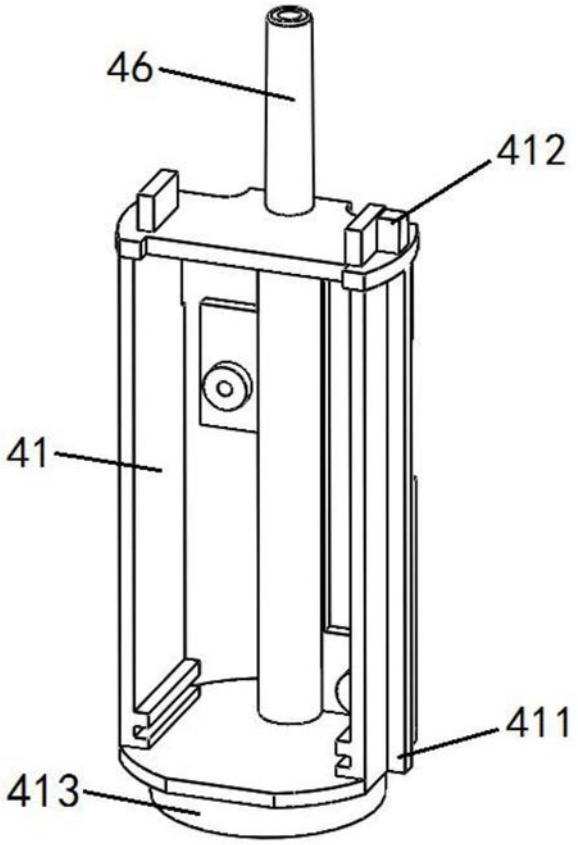

图2

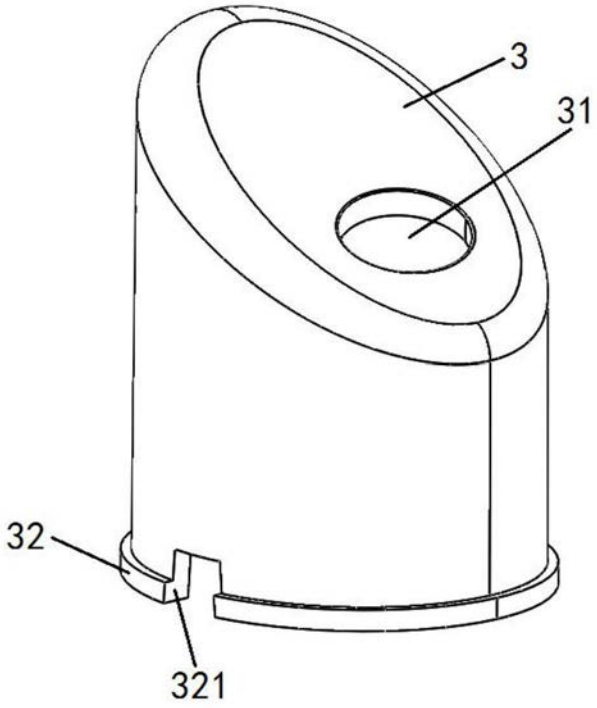

图3

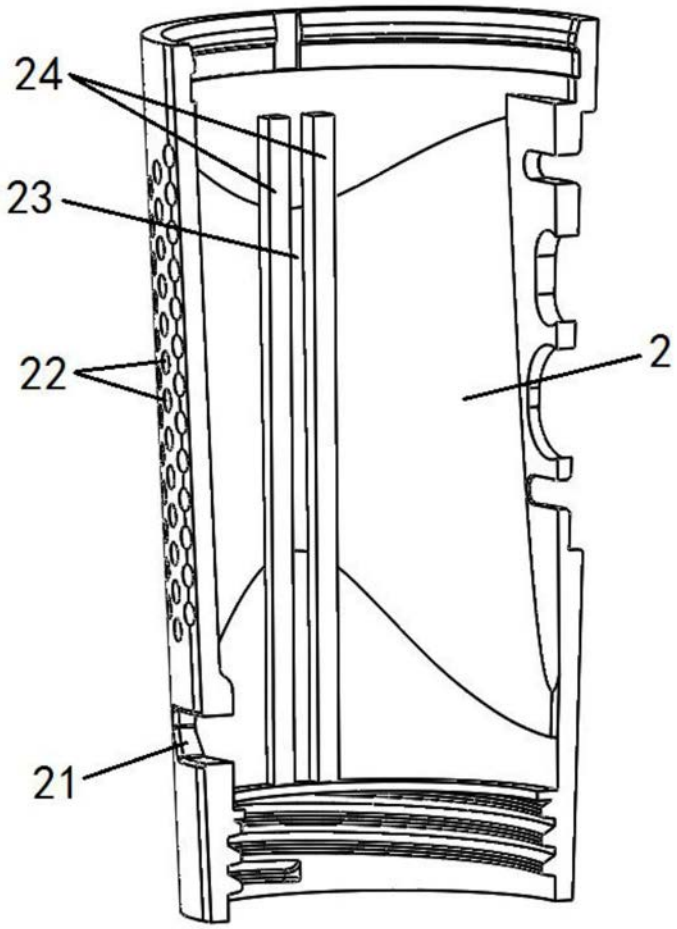

图4