(19)国家知识产权局

(12)实用新型专利

(10)授权公告号 CN 217839339 U
(45)授权公告日 2022.11.18

(21)申请号 202221885886.9

(22)申请日 2022.07.21

(73)专利权人 大连锋格服装有限公司
地址 116000 辽宁省大连市经济技术开发区铁山西路47号

(72)发明人 朱峰

(74)专利代理机构 辽宁非凡达专利代理事务所(普通合伙) 21268
专利代理师 李响

(51)Int.Cl.
D05B 35/00(2006.01)
D05B 29/00(2006.01)
D05B 1/20(2006.01)

权利要求书1页 说明书3页 附图2页

(54)实用新型名称

一种多功能包缝机

(57)摘要

本实用新型公开了一种多功能包缝机，包括包缝机本体和操作面板，所述操作面板顶部一侧设置有用于对布料进行限位的限位组件，所述包缝机本体顶部设置有用于使布料铺平的滚压组件；所述限位组件包括设置在操作面板顶部的两个支撑板，所述支撑板顶部设置有连接板，所述连接板上中间位置滑动设置有滑杆，两个所述支撑板之间滑动设置有与连接板平行的限位板，所述滑杆顶部安装有把手，所述滑杆远离把手的一端贯穿连接板并与限位板连接，所述滑杆靠近限位板的一端外侧套设有第一弹簧，所述第一弹簧一端与限位板连接，其远离限位板的一端与连接板连接，通过设置有滚压组件，便于将布料铺平，实用性强。

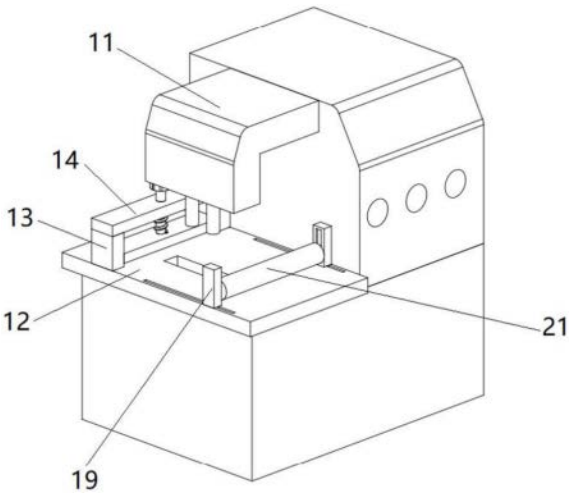

CN 217839339 U

1.一种多功能包缝机,包括包缝机本体(11)和操作面板(12),其特征在于,所述操作面板(12)顶部一侧设置有用于对布料进行限位的限位组件,所述包缝机本体(11)顶部设置有用于使布料铺平的滚压组件;

所述限位组件包括设置在操作面板(12)顶部的两个支撑板(13),所述支撑板(13)顶部设置有连接板(14),所述连接板(14)上中间位置滑动设置有滑杆(15),两个所述支撑板(13)之间滑动设置有与连接板(14)平行的限位板(17),所述滑杆(15)顶部安装有把手(16),所述滑杆(15)远离把手(16)的一端贯穿连接板(14)并与限位板(17)连接,所述滑杆(15)靠近限位板(17)的一端外侧套设有第一弹簧(18),所述第一弹簧(18)一端与限位板(17)连接,其远离限位板(17)的一端与连接板(14)连接。

2.根据权利要求1所述的一种多功能包缝机,其特征在于,所述滚压组件包括两个滑动设置在操作面板(12)顶部的安装板(19),两个所述安装板(19)之间滑动设置有连接轴(20),所述连接轴(20)外侧转动设置有压辊(21)。

3.根据权利要求2所述的一种多功能包缝机,其特征在于,所述安装板(19)内部滑动设置有滑块(22),所述连接轴(20)两端分别延伸至对应的安装板(19)内部并与滑块(22)连接。

4.根据权利要求3所述的一种多功能包缝机,其特征在于,所述滑块(22)顶部设置有第二弹簧(23),所述第二弹簧(23)远离滑块(22)的一端与安装板(19)内部顶端连接。

5.根据权利要求2所述的一种多功能包缝机,其特征在于,所述安装板(19)底部设置有导向块,所述操作面板(12)上开设有与导向块匹配的滑槽。

6.根据权利要求1所述的一种多功能包缝机,其特征在于,所述限位板(17)底部设置有带有多个防滑凸起的橡胶垫。

一种多功能包缝机

技术领域

[0001] 本实用新型涉及服装生产技术领域，具体是一种多功能包缝机。

背景技术

[0002] 包缝机的主要功能是防止服装的缝头起毛。由于包缝机不仅能够用于包边，还能应用于缝合T恤、运动服、内衣，针织等面料，因此市场上对于包缝机的需求逐渐递增。在服装生产时需要使用包缝机。

[0003] 现有公告号为CN207391745U的包缝机中，通过设置有消音板能够对工作时产生的噪音进行阻隔，此装置在使用时存在一些缺点，在缝纫过程中不方便对布料进行固定，工作人员的手部容易受到伤害，且此装置在使用时不方便抚平布料的褶皱，影响使用的便捷性。

[0004] 针对上述问题，现在设计一种改进的多功能包缝机。

实用新型内容

[0005] 本实用新型的目的在于提供一种多功能包缝机，以解决上述背景技术中提出的问题。

[0006] 为实现上述目的，本实用新型提供如下技术方案：

[0007] 一种多功能包缝机，包括包缝机本体和操作面板，所述操作面板顶部一侧设置有用于对布料进行限位的限位组件，所述包缝机本体顶部设置有用于使布料铺平的滚压组件；

[0008] 所述限位组件包括设置在操作面板顶部的两个支撑板，所述支撑板顶部设置有连接板，所述连接板上中间位置滑动设置有滑杆，两个所述支撑板之间滑动设置有与连接板平行的限位板，所述滑杆顶部安装有把手，所述滑杆远离把手的一端贯穿连接板并与限位板连接，所述滑杆靠近限位板的一端外侧套设有第一弹簧，所述第一弹簧一端与限位板连接，其远离限位板的一端与连接板连接。

[0009] 优选的，所述滚压组件包括两个滑动设置在操作面板顶部的安装板，两个所述安装板之间滑动设置有连接轴，所述连接轴外侧转动设置有压辊。

[0010] 优选的，所述安装板内部滑动设置有滑块，所述连接轴两端分别延伸至对应的安装板内部并与滑块连接。

[0011] 优选的，所述滑块顶部设置有第二弹簧，所述第二弹簧远离滑块的一端与安装板内部顶端连接。

[0012] 优选的，所述安装板底部设置有导向块，所述操作面板上开设有与导向块匹配的滑槽。

[0013] 优选的，所述限位板底部设置有带有多个防滑凸起的橡胶垫。

[0014] 与现有技术相比，本实用新型的有益效果是：

[0015] 1.本实用新型装置中设置有限位组件，对布料进行包缝操作前向远离连接板的方向拉动把手，能够带动滑杆和限位板移动，将布料的一端移动至限位板下方，松开把手，在

第一弹簧的作用下限位板能够恢复原位并与布料抵接，从而对布料一端进行固定，降低工作人员被误伤的概率，有利于提高操作的便捷性。

[0016] 2.本实用新型装置中设置有滚压组件，布料的一端被固定后，对压辊施加向上的力，将压辊移动至布料上方，在第二弹簧的作用下压辊底部能够与布料抵接，向远离支撑板的方向移动安装板和压辊，压辊在滚动过程中能够将布料铺平，有利于提高操作的便捷性，同时压辊能够对布料远离限位板的一端进行固定，实用性强。

附图说明

[0017] 图1为一种多功能包缝机的结构示意图。

[0018] 图2为一种多功能包缝机中限位组件的结构示意图。

[0019] 图3为一种多功能包缝机中安装板内部的结构示意图。

[0020] 其中，11-包缝机本体，12-操作面板，13-支撑板，14-连接板，15-滑杆，16-把手，17-限位板，18-第一弹簧，19-安装板，20-连接轴，21-压辊，22-滑块，23-第二弹簧。

具体实施方式

[0021] 实施例1

[0022] 请参阅图1-图3，本实用新型实施例中，一种多功能包缝机，包括包缝机本体11和操作面板12，所述操作面板12顶部一侧设置有用于对布料进行限位的限位组件，所述包缝机本体11顶部设置有用于使布料铺平的滚压组件；

[0023] 所述限位组件包括设置在操作面板12顶部的两个支撑板13，所述支撑板13顶部设置有连接板14，所述连接板14上中间位置滑动设置有滑杆15，两个所述支撑板13之间滑动设置有与连接板14平行的限位板17，所述滑杆15顶部安装有把手16，所述滑杆15远离把手16的一端贯穿连接板14并与限位板17连接，所述滑杆15靠近限位板17的一端外侧套设有第一弹簧18，所述第一弹簧18一端与限位板17连接，其远离限位板17的一端与连接板14连接。

[0024] 所述滚压组件包括两个滑动设置在操作面板12顶部的安装板19，两个所述安装板19之间滑动设置有连接轴20，所述连接轴20外侧转动设置有压辊21，所述安装板19内部滑动设置有滑块22，所述连接轴20两端分别延伸至对应的安装板19内部并与滑块22连接，所述滑块22顶部设置有第二弹簧23，所述第二弹簧23远离滑块22的一端与安装板19内部顶端连接，对压辊施加向上的力，将压辊移动至布料上方，在第二弹簧的作用下压辊底部能够与布料抵接，向远离支撑板的方向移动安装板和压辊，压辊在滚动过程中能够将布料铺平，有利于提高操作的便捷性，同时压辊能够对布料远离限位板的一端进行固定。

[0025] 所述安装板19底部设置有导向块，所述操作面板12上开设有与导向块匹配的滑槽，通过导向块与滑槽的配合能够提高安装板和压辊移动的稳定性，防止方向发生偏移，实用性强。

[0026] 实施例2

[0027] 与实施例1相区别的是：所述限位板17底部设置有带有多个防滑凸起的橡胶垫，当限位板与布料接触时能够增大二者之间的摩擦力，有利于提高对布料的限位效果，同时能够防止布料出现勾丝的现象，实用性强。

[0028] 本实用新型的工作原理是：

[0029] 操作时将布料铺设在操作板顶部，向远离连接板的方向拉动把手，能够带动滑杆和限位板移动，将布料的一端移动至限位板下方，松开把手，在第一弹簧的作用下限位板能够恢复原位并与布料抵接，从而对布料一端进行固定，对压辊施加向上的力，将压辊移动至布料上方，在第二弹簧的作用下压辊底部能够与布料抵接，向远离支撑板的方向移动安装板和压辊，压辊在滚动过程中能够将布料铺平，同时压辊能够对布料远离限位板的一端进行固定，结构简单，操作方便，实用性强。

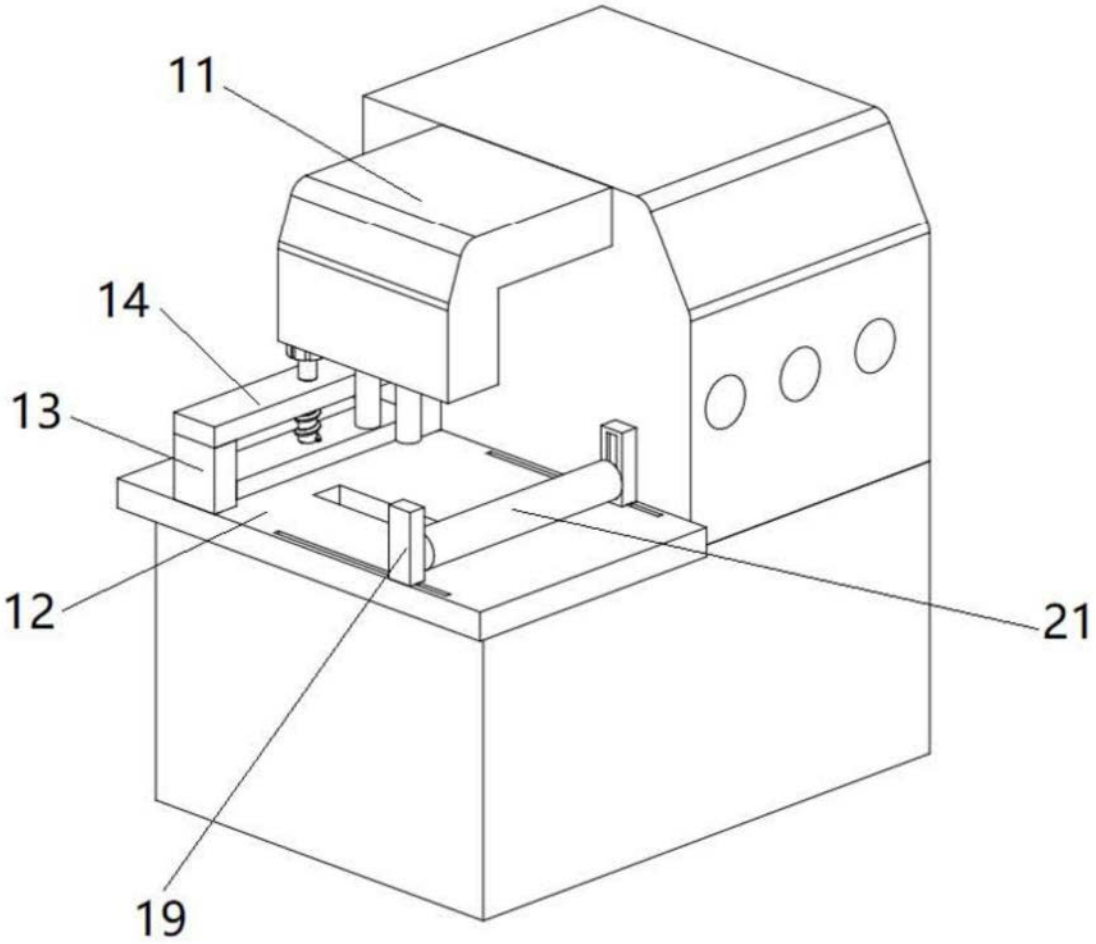

图1

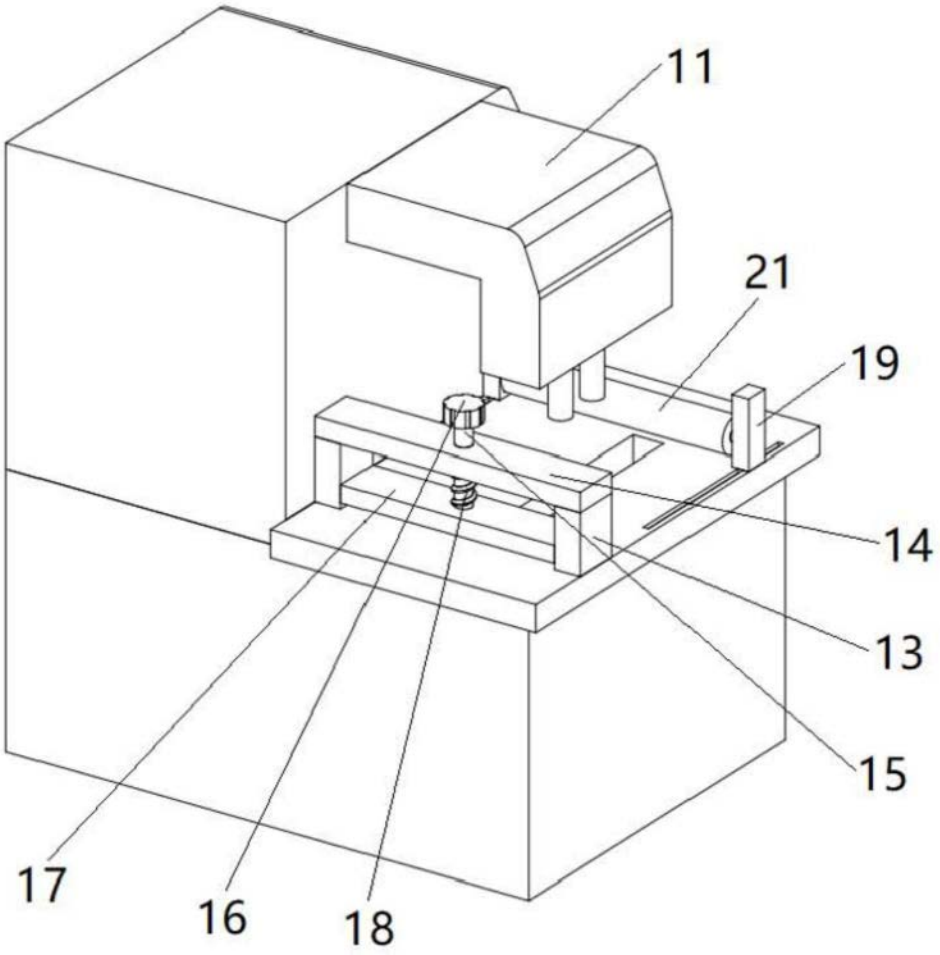

图2

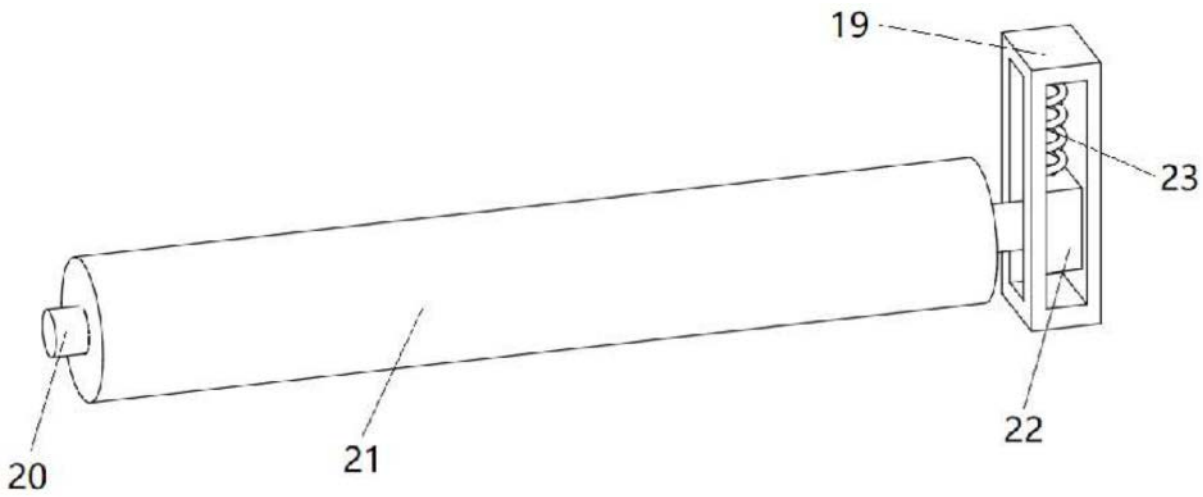

图3