(19)国家知识产权局

(12)实用新型专利

(10)授权公告号 CN 217448305 U
(45)授权公告日 2022.09.20

(21)申请号 202220233197.3

(22)申请日 2022.01.26

(73)专利权人 浙江英洛华康复器材有限公司
地址 322100 浙江省金华市东阳市横店镇工业大道196号

(72)发明人 傅承宪 龙跃

(74)专利代理机构 杭州斯可睿专利事务所有限公司 33241
专利代理师 林君勇

(51)Int.Cl.
A61G 7/075(2006.01)
A61G 7/057(2006.01)
A61H 1/02(2006.01)

权利要求书1页 说明书2页 附图1页

(54)实用新型名称

护理床床尾调节机构

(57)摘要

本实用新型涉及一种护理床床尾调节机构，包括床架，所述床架的上方设有床板，所述床板包括固定在床架顶面上的坐垫板和设于坐垫板另一侧且可翻转的腿垫板，所述床架上设有用于驱动腿垫板翻转的驱动件。本实用新型具有促进使用者腿部的血液循环，且可防止禄疮发生等特点。

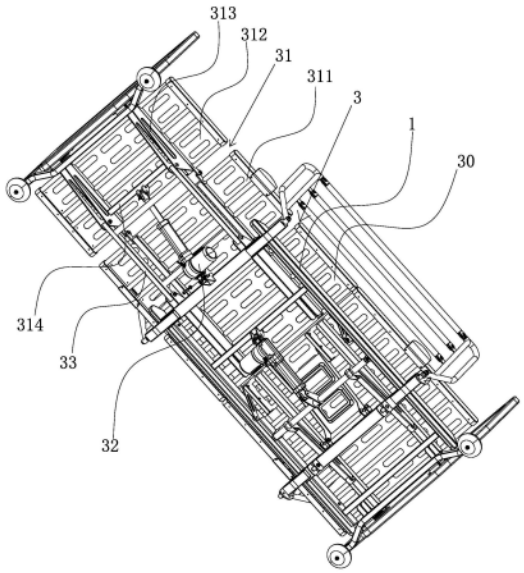

CN 217448305 U

1.一种护理床床尾调节机构,其特征在于:包括床架(1),所述床架(1)的上方设有床板(3),所述床板(3)包括固定在床架(1)顶面上的坐垫板(30)和设于坐垫板(30)另一侧且可翻转的腿垫板(31),所述床架(1)上设有用于驱动腿垫板(31)翻转的驱动件(32)。

2.根据权利要求1所述的护理床床尾调节机构,其特征在于:所述腿垫板(31)包括与坐垫板(30)的一侧转动连接的第一垫板(311)和与第一垫板(311)的一侧转动连接的第二垫板(312)。

3.根据权利要求2所述的护理床床尾调节机构,其特征在于:所述第二垫板(312)的底部设有两个相互平行且向下延伸的固定架(313),两个所述固定架(313)之间设有固定杆(314),所述驱动件(32)设于固定杆(314)和床架(1)的侧边之间。

4.根据权利要求3所述的护理床床尾调节机构,其特征在于:所述驱动件(32)的一端与固定杆(314)的侧壁转动连接,所述驱动件(32)的另一端与床架(1)转动连接。

5.根据权利要求3所述的护理床床尾调节机构,其特征在于:所述固定架(313)的底端与床架(1)的侧边之间设有限位杆(33),所述限位杆(33)的一端与固定架(313)的底端转动连接,所述限位杆(33)的另一端与床架(1)转动连接。

护理床床尾调节机构

技术领域

[0001] 本实用新型属于一种床位调节机构，具体涉及一种护理床床尾调节机构。

背景技术

[0002] 随着我国医疗水平的快速发展和人们对医疗设备的要求提升，被看护人护理事业也在不断发展，同时伴随着人口老龄化的严重问题，改善因身体虚弱卧床不起或因疾患导致生活不能自理的老年人的家庭照料与看护成为重要的课题；目前，供使用者使用的护理床的应用越来越广泛。

[0003] 对于长期卧床的病人和老人，使用者的腿部长期不会动会影响血液循环，且容易导致褥疮的发生，而适当的腿部升起可以促进血液循环。

发明内容

[0004] 本实用新型目的在于提供一种护理床床尾调节机构，解决了现有技术存在的使用者腿部长期不活动易影响血液循环，且导致禄疮的发生等问题。

[0005] 本实用新型的上述技术目的主要是通过以下技术方案解决的：一种护理床床尾调节机构，包括床架，所述床架的上方设有床板，所述床板包括固定在床架顶面上的坐垫板和设于坐垫板另一侧且可翻转的腿垫板，所述床架上设有用于驱动腿垫板翻转的驱动件；上述驱动件的设置，使得腿垫板可通过机械驱动的方式实现上下翻转，从而可以对使用者的腿部进行往复是抬升，方便活动使用者的足部，继而促进血液循环，降低禄疮的发生率。

[0006] 作为优选，所述腿垫板包括与坐垫板的一侧转动连接的第一垫板和与第一垫板的一侧转动连接的第二垫板；上述第一垫板和第二垫板的设置，可以对使用者的大腿和小腿进行分别支撑，以适应人体大腿和小腿的弯曲，增加使用者使用时的舒适度。

[0007] 作为优选，所述第二垫板的底部设有两个相互平行且向下延伸的固定架，两个所述固定架之间设有固定杆，所述驱动件设于固定杆和床架的侧边之间；上述固定架和固定杆的设置，可以形成对第二垫板的支撑，使得驱动件可控制第二垫板整体抬升，提高对于第二垫板的控制稳定性。

[0008] 作为优选，所述驱动件的一端与固定杆的侧壁转动连接，所述驱动件的另一端与床架转动连接；上述驱动件的连接设置，使得驱动件在控制第二垫板翻转时，驱动件可根据第二垫板的翻转动作而随之改变自身的角度，以适应第二垫板的翻动。

[0009] 作为优选，所述固定架的底端与床架的侧边之间设有限位杆，所述限位杆的一端与固定架的底端转动连接，所述限位杆的另一端与床架转动连接；限位杆的设置，以便于对腿垫板的可翻转角度进行限定，避免腿垫板翻转过度而影响床板的水平度和平稳性，且增加第一垫板的翻转力臂，使得驱动件驱动第一垫板翻转时，可带动第二垫板同步翻转，对腿垫板上的固定架刚好限位，限制腿垫板继续向下翻转，对腿垫板进行支撑，避免腿垫板发生向下倾斜。

[0010] 因此，本实用新型具有促进使用者腿部的血液循环，且可防止禄疮发生等特点。

附图说明

[0011] 图1是本实用新型的结构示意图；

具体实施方式

[0012] 下面通过实施例，并结合附图，对本实用新型的技术方案作进一步具体的说明。

[0013] 如图1所示，一种护理床床尾调节机构，包括床架1，床架1的上方设有床板3，床板3包括固定在床架1顶面上的坐垫板30和设于坐垫板30另一侧且可翻转的腿垫板31，床架1上设有用于驱动腿垫板31翻转的驱动件32；上述驱动件采用电动推杆设置，为现有技术，此处不再赘述。

[0014] 腿垫板31包括与坐垫板30的一侧转动连接的第一垫板311和与第一垫板311的一侧转动连接的第二垫板312，第二垫板312的底部设有两个相互平行且向下延伸的固定架313，两个固定架313之间设有固定杆314，驱动件32设于固定杆314和床架1的侧边之间，驱动件32的一端与固定杆314的侧壁转动连接，驱动件32的另一端与床架1转动连接，固定架313的底端与床架1的侧边之间设有限位杆33，限位杆33的一端与固定架313的底端转动连接，限位杆33的另一端与床架1转动连接。

[0015] 当需要抬升腿垫板时，驱动件启动并拉伸，驱动件驱动固定架上翻，固定架带动第二垫板上翻，此时，限位杆随着固定架的翻转而翻转，第二垫板上翻时，第一垫板通过与第二垫板的转动连接，随着第二垫板一起上翻；当需要恢复腿垫板至水平状态时，驱动件收缩，回拉腿垫板，使得腿垫板朝着水平方向翻转，直至腿垫板恢复至水平状态，且限位杆对腿垫板上的固定架刚好限位，限制腿垫板继续向下翻转。

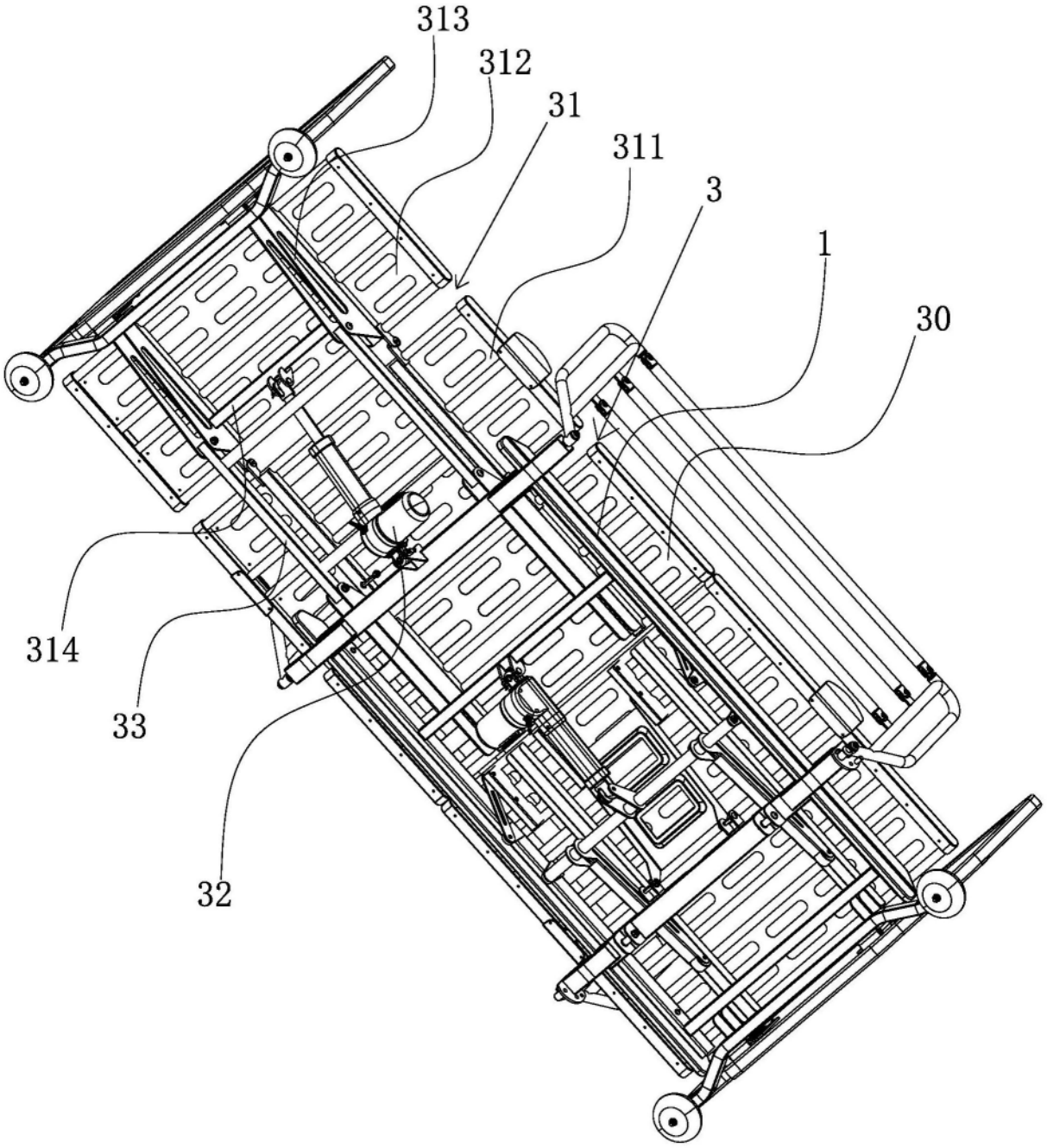

图1