(19)中华人民共和国国家知识产权局

(12)发明专利申请

(10)申请公布号 CN 104398093 A
(43)申请公布日 2015.03.11

(21)申请号 201410691156.9

(22)申请日 2014.11.26

(71)申请人 韦江华
地址 545027 广西壮族自治区柳州市西环路15号福馨苑19栋2单元401室

(72)发明人 韦江华

(74)专利代理机构 广州三环专利代理有限公司 44202
代理人 温旭

(51)Int.Cl.
A47G 19/22(2006.01)

权利要求书1页 说明书2页 附图1页

(54)发明名称

一种多功能杯子

(57)摘要

本发明公开了一种多功能杯子，包括杯体和杯把，所述杯体分为饮水区和放置区，所述放置区位于杯体一侧，靠近杯把。本发明具有结构简单、使用方便、设计新颖的有益效果。

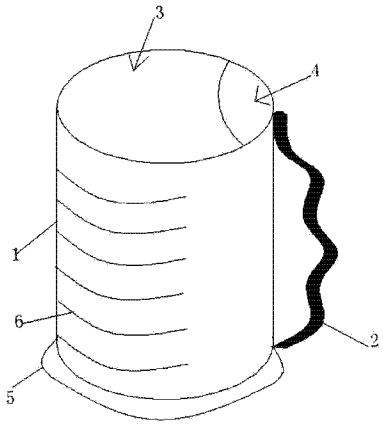

CN 104398093 A

1. 一种多功能杯子，其特征在于：包括杯体和杯把，所述杯体分为饮水区和放置区，所述放置区位于杯体一侧，靠近杯把。

2. 根据权利要求 1 所述的多功能杯子，其特征在于：所述杯体底部设有杯座。

3. 根据权利要求 2 所述的多功能杯子，其特征在于：所述杯座是由塑胶制成的。

4. 根据权利要求 3 所述的多功能杯子，其特征在于：所述杯把为曲线构造。

5. 根据权利要求 4 所述的多功能杯子，其特征在于：所述与杯把相对的一侧的杯体表面设有防滑条纹。

一种多功能杯子

技术领域

[0001] 本发明涉及一种杯子，特别是涉及一种多功能杯子，属于餐具领域。

背景技术

[0002] 科学数据显示，成年人每天平均需水量在2500毫升以上，其中约1500～2000毫升来源于直接饮水，早晨起床后，晚上睡觉前人们都应该喝一杯白开水，喝水就肯定离不开杯子，由此可见，杯子在人们的日常生活中起着非常重要的作用。目前，杯子主要是由杯体和杯把组成，在使用时，通过杯体储存饮品，通过杯把来握持杯体。但是，当人们在杯中泡入一些牛奶、芝麻糊等饮品时，还会需要使用搅拌工具，比如，搅拌棒、勺子等，可是，对杯内饮品进行搅拌后，便会出现无处存放搅拌工具的问题，如果直接放在桌面，不仅不卫生，还会将液体滴落在桌面，难以清洗。另外，人们一般都会给杯子配一个杯垫，以此来避免桌面被烫坏或者降低杯子放在桌面时的声音，但由于杯垫的体积较小，容易丢失，所以常常会出现当人们需要杯垫时才去寻找杯垫的情形，这样给人们的生活或多或少的带来了一些麻烦。此外，市面上的杯子的杯把基本都是呈圆弧形，会给人们造成视觉疲劳，并且不利于防滑。

[0003] 因此，设计一种多功能的杯子是十分有意义的。

发明内容

[0004] 本发明的目的在于解决现有杯子仅能用来喝水的问题，提供一种多功能杯子。

[0005] 本发明的目的可采用以下技术方案来达到：

[0006] 一种多功能杯子，包括杯体和杯把，所述杯体分为饮水区和放置区，所述放置区位于杯体一侧，靠近杯把。

[0007] 优选地，所述杯体底部设有杯座。

[0008] 优选地，所述杯座是由塑胶制成的。

[0009] 优选地，所述杯把为曲线构造。

[0010] 优选地，所述与杯把相对的一侧的杯体表面设有防滑条纹。

[0011] 实施本发明，具有如下有益效果：

[0012] 1、本发明所述的多功能杯子采用在杯体内设置饮水区和放置区的结构，从而实现在搅拌饮品的同时可以将餐具放在杯子内，并且不影响饮用的优点，本发明所述的多功能杯子具有结构简单的有益效果。

[0013] 2、本发明所述的多功能杯子采用在杯体底部设置杯座的结构，从而实现无需另外购买、寻找杯座的优点，本发明所述的多功能杯子具有使用方便的有益效果。

[0014] 3、本发明所述的多功能杯子采用曲线形的杯把结构，从而实现既美观又实用的优点，本发明所述的多功能杯子具有设计新颖的有益效果。

附图说明

[0015] 为了更清楚地说明本发明实施例或现有技术中的技术方案，下面将对实施例或现

有技术描述中所需要使用的附图作简单地介绍，显而易见地，下面描述中的附图仅仅是本发明的一些实施例，对于本领域普通技术人员来讲，在不付出创造性劳动的前提下，还可以根据这些附图获得其他的附图。

[0016] 图 1 是本发明所述多功能杯子的一种实施例的主视图。

[0017] 其中，各附图标记的含义为：1、杯体，2、杯把，3、饮水区，4、放置区，5、杯座，6、防滑条纹。

具体实施方式

[0018] 下面将结合本发明实施例中的附图，对本发明实施例中的技术方案进行清楚、完整地描述，显然，所描述的实施例仅仅是本发明的一部分实施例，而不是全部的实施例。基于本发明中的实施例，本领域普通技术人员在没有作出创造性劳动前提下所获得的所有其他实施例，都属于本发明保护的范围。

[0019] 实施例 1：

[0020] 本发明所述多功能杯子的一种实施例，如图 1 所示，本发明所述多功能杯子，包括杯体 1 和杯把 2，所述杯体 1 分为饮水区 3 和放置区 4，所述放置区 4 位于杯体 1 一侧，靠近杯把 2，采用该种设计可以当搅拌结束后，只需要将餐具插入放置区 4 内即可，不需要再找地方放置餐具，这样大大方便了使用者，并且设置在杯体 1 一侧靠近杯把 2 处，可以避免人们饮用饮品时，餐具滑落碰到使用者的脸等所带来的不便。

[0021] 所述杯体 1 底部设有杯座 5，所述杯座 5 是由塑胶制成的。采用该种设计，人们可以不用额外购买杯垫，并且由于杯垫较小，人们会经常乱放导致需要使用时才想起来寻找，因而将杯座 5 设置在杯体 1 底部，可以避免寻找杯垫所带来的不便。

[0022] 所述杯把 2 为曲线构造，市面上常见的是圆弧形杯把 2，但这种杯把 2 通常不防滑，虽然有些杯把 2 的表面设有防滑条纹 6，但不美观。本发明所述的多功能杯子的杯把 2 造型不仅防滑，而且设计新颖。所述与杯把 2 相对的一侧的杯体 1 表面设有防滑条纹 6，可以降低杯子从手中滑落的风险，加上曲线形状的杯把 2 设计，可以双重保障。

[0023] 以上所揭露的仅为本发明一种较佳实施例而已，当然不能以此来限定本发明之权利范围，因此依本发明权利要求所作的等同变化，仍属本发明所涵盖的范围。

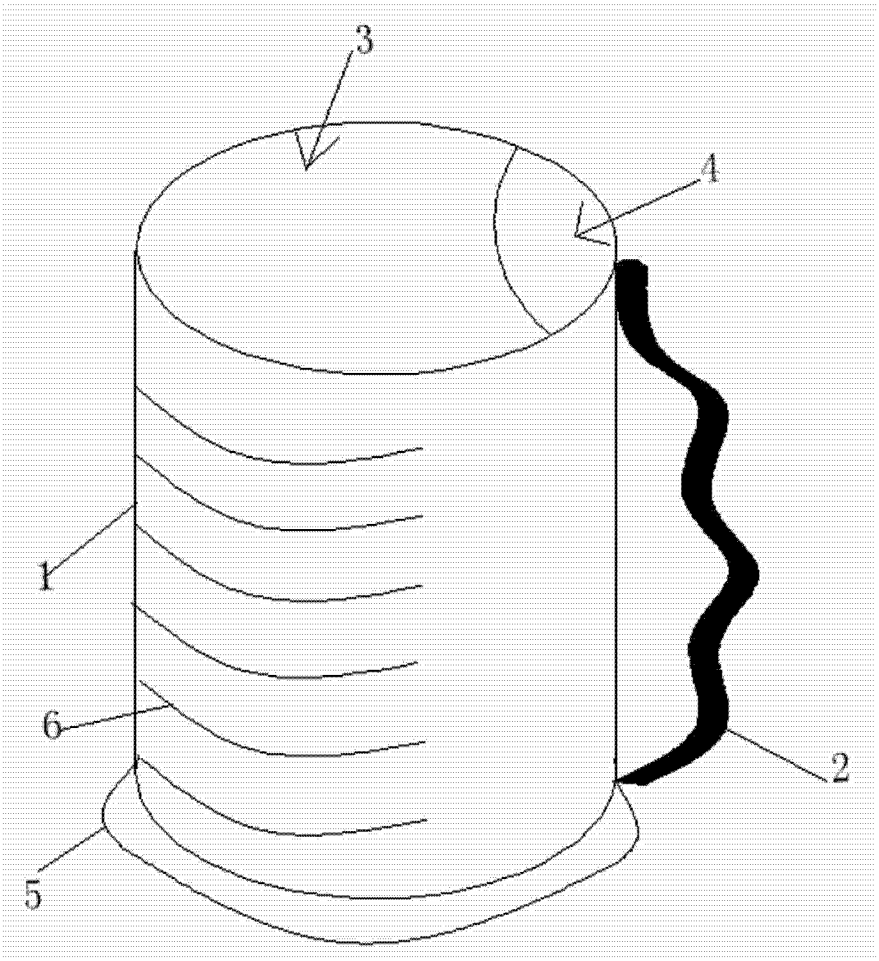

图 1