[19] 中华人民共和国国家知识产权局

[51] Int. Cl.
A47G 19/22 (2006.01)
B65D 47/06 (2006.01)

[12] 实用新型专利说明书

专利号 ZL 200820126058.0

[45] 授权公告日 2009 年 4 月 1 日

[11] 授权公告号 CN 201213661Y

[22] 申请日 2008.6.25

[21] 申请号 200820126058.0

[73] 专利权人 李翱翔

地址 101101 北京市通州区工业苑东方宇环包装制品有限公司

[72] 发明人 李翱翔

[74] 专利代理机构 北京纽乐康知识产权代理事务所

代理人 田 磊 唐忠庆

权利要求书 1 页 说明书 2 页 附图 3 页

[54] 实用新型名称

一种杯盖

[57] 摘要

本实用新型涉及一种杯盖，包括盖体和保护扣，所述盖体具有顶部及由顶部周缘向下延伸的侧壁，所述顶部及侧壁之间形成内部空间，所述内部空间底部成开口状，所述侧壁下缘形成环状的卡合部，盖体顶部上靠近边缘处设有吸管插孔，所述保护扣可转动地设置在吸管插孔的外侧边上，扣下时可以覆盖所述吸管插孔；盖体顶部上设有与保护扣的大小相对应的凹槽，保护扣打开时可转动扣入所述凹槽内。 本实用新型的有益效果为：采用可开启和扣合的带有保护扣的杯盖设计，防止污染，使用方便、卫生，满足了人们在喝饮料时的不同需求。

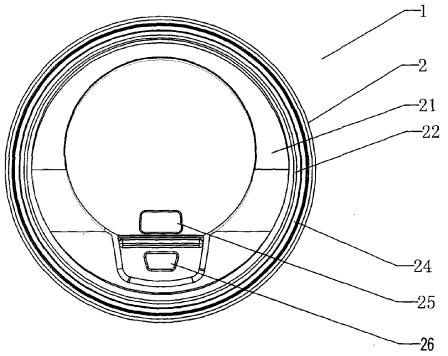

1、一种杯盖，包括盖体（2）和保护扣（3），所述盖体（2）具有顶部（21）及由顶部（21）周缘向下延伸的侧壁（22），所述顶部（21）及侧壁（22）之间形成内部空间（23），所述内部空间（23）底部成开口状，所述侧壁（22）下缘形成环状的卡合部（24），盖体顶部（21）上靠近边缘处设有吸管插孔（26），其特征在于：所述保护扣（3）可转动地设置在吸管插孔（26）的外侧边上；盖体顶部（21）上设有与保护扣（3）的大小相对应的凹槽（25）。

一种杯盖

技术领域

本实用新型涉及一种杯盖。

背景技术

水杯是人们日常生活中经常用到的，为了防止污染和防止液体流出多数杯子具有杯盖。目前用于盖合的杯盖，多数是具有一盖体，该盖体的内部形成一内部空间，盖体的下部形成一环状卡合部，用于卡接盖合于杯子杯口，。然而这种杯子多数只有盖合的功能，没有其他的功能。现今有一种盖体上开有吸管插孔的杯盖，人们在饮用饮料时可以插入吸管，方便人们饮用，然而这种杯盖用插入吸管后插，吸管插孔处无法盖合，容易污染。

实用新型内容

本实用新型的目的是提供一种杯盖，以克服现有杯盖产品用途单一，不能防止吸管插孔处污染的不足。

本实用新型的目的是通过以下技术方案来实现:

一种杯盖，包括盖体和保护扣，所述盖体具有顶部及由顶部周缘向下延伸的侧壁，所述顶部及侧壁之间形成内部空间，所述内部空间底部成开口状，所述侧壁下缘形成环状的卡合部，盖体顶部上靠近边缘处设有吸管插孔，所述保护扣可转动地设置在吸管插孔的外侧边上，扣下时可以覆盖所述吸管插孔；盖体顶部上设有与保护扣的大小相对应的凹槽，保护扣打开时可转动扣入所述凹槽内。

本实用新型的有益效果为：采用可开启和扣合的带有保护扣的杯盖设计，防止污染，使用方便、卫生，满足了人们在喝饮料时的不同需求。

附图说明

图 1 是本实用新型实施例所述的杯盖在保护扣扣合时的结构示意图;

图 2 是本实用新型实施例所述的杯盖在保护扣扣入凹槽时的示意图;

图 3 是本实用新型实施例所述的杯盖的侧视图。

图中:

1、杯盖; 2、盖体; 3、保护扣; 21、盖体顶部; 22、盖体侧壁; 23、内部空间; 24、卡合部; 25、凹槽; 26、吸管插孔。

具体实施方式

如图 1-3 所示，本实用新型实施例所述的杯盖 1，包括盖体 2 和保护扣 3，所述盖体 1 具有顶部 21 及由顶部 21 周缘向下延伸的侧壁 22，所述顶部 21 及侧壁 22 之间形成内部空间 23，所述内部空间 23 底部成开口状，所述侧壁 22 下缘形成环状的卡合部 24，盖体顶部 21 上靠近边缘处设有吸管插孔 26，所述保护扣 3 可转动地设置在吸管插孔 26 的外侧边上，扣下时可以覆盖所述吸管插孔 26; 盖体顶部 21 上设有与保护扣 3 的大小相对应的凹槽 25，保护扣 3 打开时可转动扣入所述凹槽 25 内。

本实用新型所述的杯盖，可用于餐饮、饮料和咖啡饮品，使用时，将保护扣 3 打开转动扣入所述凹槽 25，把吸管从吸管插孔 26 插入杯内，饮用饮料; 不喝时，取出吸管，将保护扣盖合在吸管插孔 26 上，以防止污染。

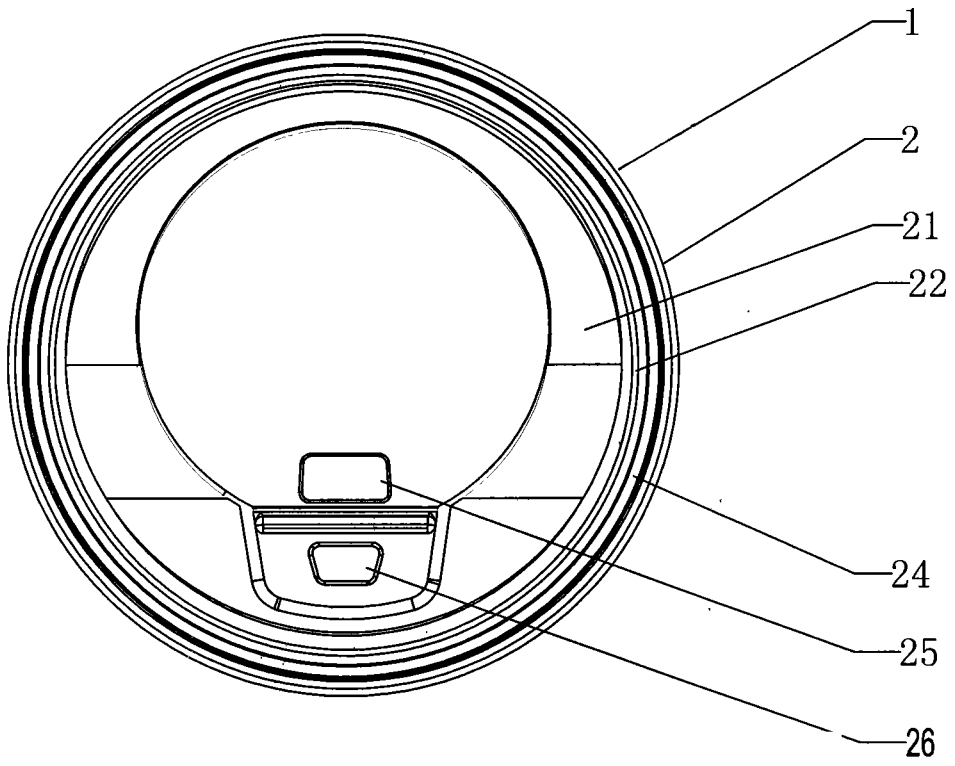

图1

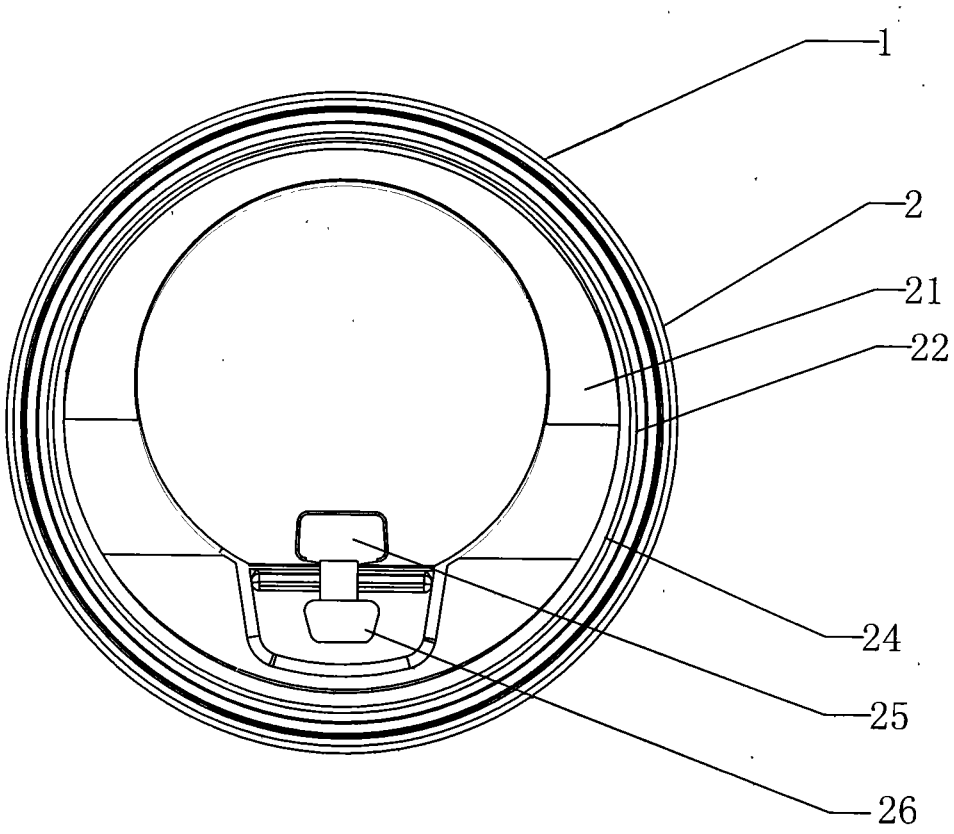

图2

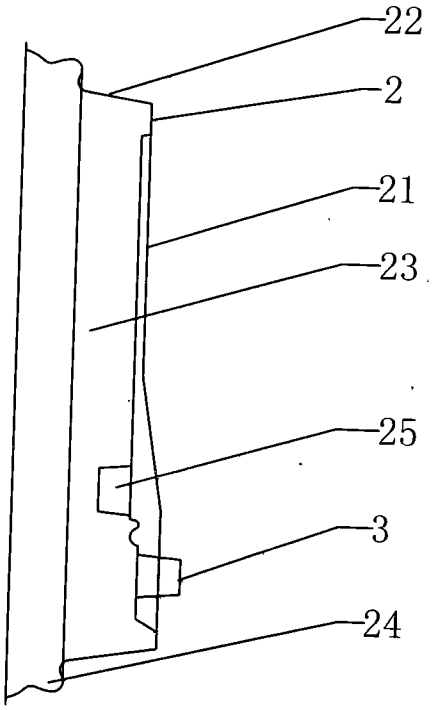

图3