(19)国家知识产权局

(12)实用新型专利

(10)授权公告号 CN 217161122 U
(45)授权公告日 2022.08.12

(21)申请号 202122998062.4

(22)申请日 2021.11.30

(73)专利权人 绍兴安足针织有限公司
地址 312300 浙江省绍兴市上虞区丰惠镇工业区

(72)发明人 谢乐安

(51)Int.Cl.
A41B 11/00(2006.01)
A41B 17/00(2006.01)
D02G 3/32(2006.01)
D02G 3/02(2006.01)
D02G 3/44(2006.01)

权利要求书1页 说明书3页 附图6页

(54)实用新型名称

一种透气型袜子

(57)摘要

本实用新型公开了一种透气型袜子，涉及针织品，旨在解决在运动时，袜子会滑落的问题，其技术方案要点是：包括袜口和袜身。本实用新型在运动前，将保暖部的一端穿过贯穿部，然后与袜口的外沿贴合，接着通过粘接组件，将保暖部与袜口的外沿粘接，实现两者的固定，通过拉动位于袜口外沿处的保暖部，实现对袜口开口大小的调节，使位于袜口内沿处的保暖部与脚踝紧密贴合，同时通过粘接组件，使人们在运动时，袜子不会滑落，同时舒适层由保暖纱线和抗污纱线编织成双罗纹组织，保暖纱线由若干股羊毛纤维加捻而成，羊毛纤维柔软而富有弹性，吸湿性强、保暖性好等特点，使得保暖部具有良好的保暖性，提高人们穿着时的舒适感。

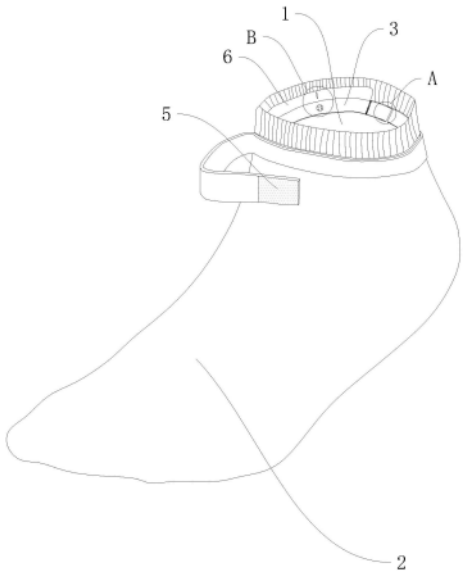

CN 217161122 U

1.一种透气型袜子,其特征在于:包括袜口(1)和袜身(2),所述袜口(1)的内沿处缝合连接有保暖部(3),所述袜口(1)的内沿处开设有贯穿部(4),所述保暖部(3)的一端缝合连接在袜口(1)的内沿处,所述保暖部(3)的另一端穿过贯穿部(4)且与袜口(1)的外沿贴合,所述保暖部(3)上固定连接有与袜口(1)连接的粘接组件,所述保暖部(3)具有弹性恢复特性。

2.根据权利要求1所述的一种透气型袜子,其特征在于:所述粘接组件包括魔术贴勾面(5)和魔术贴毛面,所述魔术贴勾面(5)缝合连接在保暖部(3)贯穿袜口(1)的一侧,所述魔术贴毛面缝合连接在袜口(1)的外沿处。

3.根据权利要求1所述的一种透气型袜子,其特征在于:所述保暖部(3)位于袜口(1)内沿的一侧可翻折有绒毛层(6),所述绒毛层(6)与保暖部(3)可拆卸连接。

4.根据权利要求3所述的一种透气型袜子,其特征在于:所述保暖部(3)位于袜口(1)内沿处的一侧缝合连接有纽扣(7),所述绒毛层(6)上开设有小孔(8)。

5.根据权利要求1所述的一种透气型袜子,其特征在于:所述保暖部(3)包括舒适层(9)以及与舒适层(9)缝合连接的弹力层(10),所述舒适层(9)由保暖纱线(11)和抗污纱线(12)编织成双罗纹组织,所述弹力层(10)由弹力纱线编织成双罗纹组织。

6.根据权利要求5所述的一种透气型袜子,其特征在于:所述保暖纱线(11)由若干股羊毛纤维加捻而成,所述抗污纱线(12)由若干股竹纤维加捻而成。

7.根据权利要求5所述的一种透气型袜子,其特征在于:所述弹力纱线包括相互缠绕的纱线一(13)和纱线二(14),所述纱线一(13)和纱线二(14)均由若干股氨纶纤维加捻而成。

一种透气型袜子

技术领域

[0001] 本实用新型涉及针织品，更具体地说，它涉及一种透气型袜子。

背景技术

[0002] 袜子是一种穿在脚上的服饰用品，在使用时可以起到保护脚部的作用，袜子是总称，按原料分有棉纱袜、毛袜、丝袜和各类化纤袜等，按造型上有长筒袜、中筒袜、船袜，连裤袜等，还有平口、罗口，有跟、无跟和提花、织花等多种式样和品种。

[0003] 公开号为CN213523862U的中国专利公开的一种防臭的袜子，其技术要点是：包括袜口、袜筒和袜垫，所述袜口的下端设置有袜颈，所述袜颈的外围固定安装有护颈层，且护颈层的表面设置有标识，所述袜颈的下端设置有袜筒，所述袜筒的表面设置有透气层，所述透气层下端的袜筒底部设置有护指套，所述护指套的底部设置有防护层，所述袜筒的内部设置有内腔，所述内腔的内部设置有袜垫，所述袜垫的内部设置有竹纤维布料。

[0004] 上述方案中解决了运动后袜子会有异味的问题，在运动时，袜子会一直从脚踝处向下滑落，当天气较为寒冷的时候，袜子滑落后，会使脚踝裸露，使人们感到寒冷。

[0005] 因此需要提出一种新的方案来解决这个问题。

实用新型内容

[0006] 针对现有技术存在的不足，本实用新型的目的在于提供一种透气型袜子。

[0007] 本实用新型的上述技术目的是通过以下技术方案得以实现的：一种透气型袜子，包括袜口和袜身，所述袜口的内沿处缝合连接有保暖部，所述袜口的内沿处开设有贯穿部，所述保暖部的一端缝合连接在袜口的内沿处，所述保暖部的另一端穿过贯穿部且与袜口的外沿贴合，所述保暖部上固定连接有与袜口连接的粘接组件，所述保暖部具有弹性恢复特性。

[0008] 通过采用上述技术方案，在运动前，将保暖部的一端穿过贯穿部，然后与袜口的外沿贴合，接着通过粘接组件，将保暖部与袜口的外沿粘接，实现两者的固定，通过拉动位于袜口外沿处的保暖部，实现对袜口开口大小的调节，使位于袜口内沿处的保暖部与脚踝紧密贴合，保暖部对脚踝起到了保暖和保护的作用，同时通过粘接组件，使人们在运动时，袜子不会滑落。

[0009] 本实用新型进一步设置为：所述粘接组件包括魔术贴勾面和魔术贴毛面，所述魔术贴勾面缝合连接在保暖部贯穿袜口的一侧，所述魔术贴毛面缝合连接在袜口的外沿处。

[0010] 通过采用上述技术方案，在保暖部缠绕袜口的外沿后，将魔术贴勾面与魔术贴毛面粘接，增大两者之间的摩擦力，使保暖部与袜口之间的连接更加牢固，从而提高保暖部对袜口的收束效果。

[0011] 本实用新型进一步设置为：所述保暖部位于袜口内沿的一侧可翻折有绒毛层，所述绒毛层与保暖部可拆卸连接。

[0012] 通过采用上述技术方案，将绒毛层翻折后与保暖部连接，使绒毛层贴合脚踝，进一

步提高袜口对脚踝的保暖效果。

[0013] 本实用新型进一步设置为:所述保暖部位于袜口内沿处的一侧缝合连接有纽扣,所述绒毛层上开设有小孔。

[0014] 通过采用上述技术方案,在绒毛层翻折后,将纽扣穿过绒毛层上的小孔,通过纽扣将绒毛层和保暖部连接,使得人们在穿完袜子后,绒毛层贴合脚踝,通过设置绒毛层,提高人们穿着时的舒适感和抵御寒冷的能力。

[0015] 本实用新型进一步设置为:所述保暖部包括舒适层以及与舒适层缝合连接的弹力层,所述舒适层由保暖纱线和抗污纱线编织成双罗纹组织,所述弹力层由弹力纱线编织成双罗纹组织。

[0016] 通过采用上述技术方案,舒适层由保暖纱线和抗污纱线编织成双罗纹组织,双罗纹组织具有厚实、保暖的特性,使人们在穿着时,保暖部能起到良好的保暖作用,进一步提高人们穿着时的舒适感和抵御寒冷的能力。

[0017] 本实用新型进一步设置为:所述保暖纱线由若干股羊毛纤维加捻而成,所述抗污纱线由若干股竹纤维加捻而成。

[0018] 通过采用上述技术方案,羊毛纤维柔软而富有弹性,吸湿性强、保暖性好等特点,使得保暖部具有良好的保暖性,提高人们穿着时的舒适感,且抗污纱线选用竹纤维,通过竹纤维的抗菌抑菌特性,进一步抑制保暖层上细菌的滋生,使袜口保持清洁状态。

[0019] 本实用新型进一步设置为:所述弹力纱线包括相互缠绕的纱线一和纱线二,所述纱线一和纱线二均由若干股氨纶纤维加捻而成。

[0020] 通过采用上述技术方案,通过氨纶纤维具有良好的弹性和耐磨性,能进一步提高保暖部的弹性和耐磨性,减少袜口在运动时的磨损程度。

[0021] 综上所述,本实用新型具有以下有益效果:在运动前,将保暖部的一端穿过贯穿部,然后与袜口的外沿贴合,接着通过粘接组件,将保暖部与袜口的外沿粘接,实现两者的固定,通过拉动位于袜口外沿处的保暖部,实现对袜口开口大小的调节,使位于袜口内沿处的保暖部与脚踝紧密贴合,保暖部对脚踝起到了保暖和保护的作用,同时通过粘接组件,使人们在运动时,袜子不会滑落。

附图说明

[0022] 图1为本实用新型的结构示意图;

[0023] 图2为图1中A部放大示意图;

[0024] 图3为图1中B部放大示意图;

[0025] 图4为本实用新型中保暖部的剖视图;

[0026] 图5为本实用新型中保暖部的组织图;

[0027] 图6为本实用新型中弹力纱线的结构示意图。

[0028] 图中:1、袜口;2、袜身;3、保暖部;4、贯穿部;5、魔术贴勾面;6、绒毛层;7、纽扣;8、小孔;9、舒适层;10、弹力层;11、保暖纱线;12、抗污纱线;13、纱线一;14、纱线二。

具体实施方式

[0029] 下面结合附图和实施例,对本实用新型进行详细描述。

[0030] 一种透气型袜子，如图1所示，包括袜口1和袜身2，袜口1的内沿处缝合连接有保暖部3，且袜口1的内沿处开设有贯穿部4，并且保暖部3的一端缝合连接在袜口1的内沿处，保暖部3的另一端穿过贯穿部4且与袜口1的外沿贴合，同时，保暖部3上固定连接有与袜口1连接的粘接组件，且保暖部3具有弹性恢复特性，并且粘接组件包括魔术贴勾面5和魔术贴毛面，魔术贴勾面5缝合连接在保暖部3贯穿袜口1的一侧，魔术贴毛面缝合连接在袜口1的外沿处。

[0031] 保暖部3位于袜口1内沿的一侧可翻折有绒毛层6，绒毛层6与保暖部3可拆卸连接，且保暖部3位于袜口1内沿处的一侧缝合连接有纽扣7，并且绒毛层6上开设有小孔8。

[0032] 保暖部3包括舒适层9以及与舒适层9缝合连接的弹力层10，且舒适层9由保暖纱线11和抗污纱线12编织成双罗纹组织，并且弹力层10由弹力纱线编织成双罗纹组织，同时保暖纱线11由若干股羊毛纤维加捻而成，抗污纱线12由若干股竹纤维加捻而成，且弹力纱线包括相互缠绕的纱线一13和纱线二14，纱线一13和纱线二14均由若干股氨纶纤维加捻而成。

[0033] 工作过程:在运动前，将保暖部3的一端穿过贯穿部4，然后与袜口1的外沿贴合，并且缠绕袜口1，通过拉动位于袜口1外沿处的保暖部3，实现对袜口1开口大小的调节，使位于袜口1内沿处的保暖部3与脚踝紧密贴合，保暖部3对脚踝起到了保暖和保护的作用，接着将保暖部3上的魔术贴勾面5与魔术贴毛面粘接，增大两者之间的摩擦力，使保暖部3与袜口1之间的连接更加牢固，从而提高保暖部3对袜口1的收束效果，在保暖部3对袜口1收束后，把绒毛层6向下翻折，然后将纽扣7穿过绒毛层6上的小孔8，通过纽扣7将绒毛层6和保暖部3连接，使得人们在穿完袜子后，绒毛层6贴合脚踝，通过设置绒毛层6，提高人们穿着时的舒适感和抵御寒冷的能力。

[0034] 同时保暖部3包括舒适层9以及与舒适层9缝合连接的弹力层10，且舒适层9由保暖纱线11和抗污纱线12编织成双罗纹组织，双罗纹组织具有厚实、保暖的特性，使人们在穿着时，保暖部3能起到良好的保暖作用，进一步提高人们穿着时的舒适感和抵御寒冷的能力，同时保暖纱线11由若干股羊毛纤维加捻而成，羊毛纤维柔软而富有弹性，吸湿性强、保暖性好等特点，使得保暖部3具有良好的保暖性，提高人们穿着时的舒适感，且抗污纱线12选用竹纤维，通过竹纤维的抗菌抑菌特性，进一步抑制保暖层上细菌的滋生，使袜口1保持清洁状态，同时弹力纱线包括相互缠绕的纱线一13和纱线二14，且纱线一13和纱线二14均由若干股氨纶纤维加捻而成，氨纶纤维具有良好的弹性和耐磨性，能进一步提高保暖部3的弹性和耐磨性，减少袜口1在运动时的磨损程度。

[0035] 以上所述仅是本实用新型的优选实施方式，本实用新型的保护范围并不仅局限于上述实施例，凡属于本实用新型思路下的技术方案均属于本实用新型的保护范围。应当指出，对于本技术领域的普通技术人员来说，在不脱离本实用新型原理前提下的若干改进和润饰，这些改进和润饰也应视为本实用新型的保护范围。

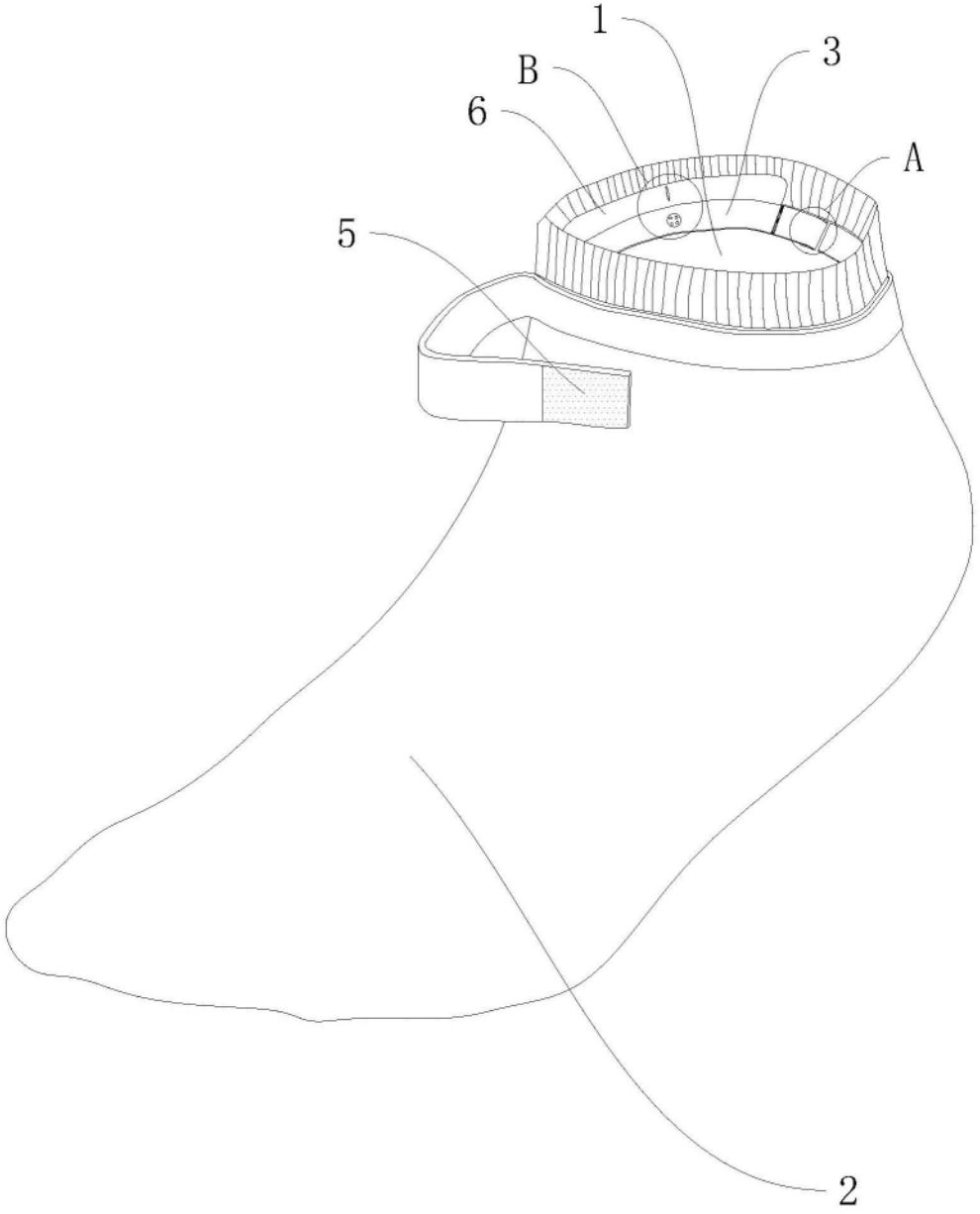

图1

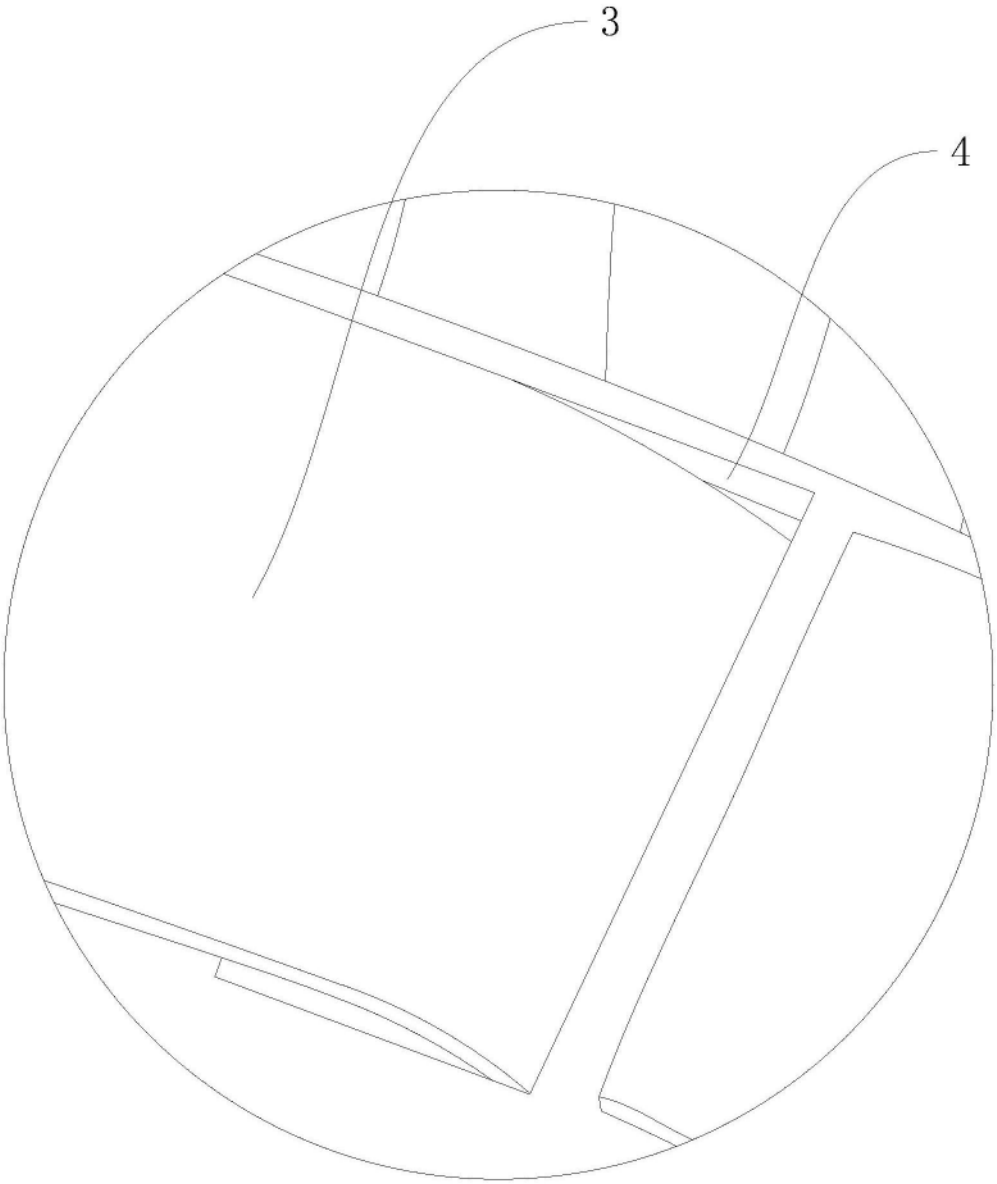

图2

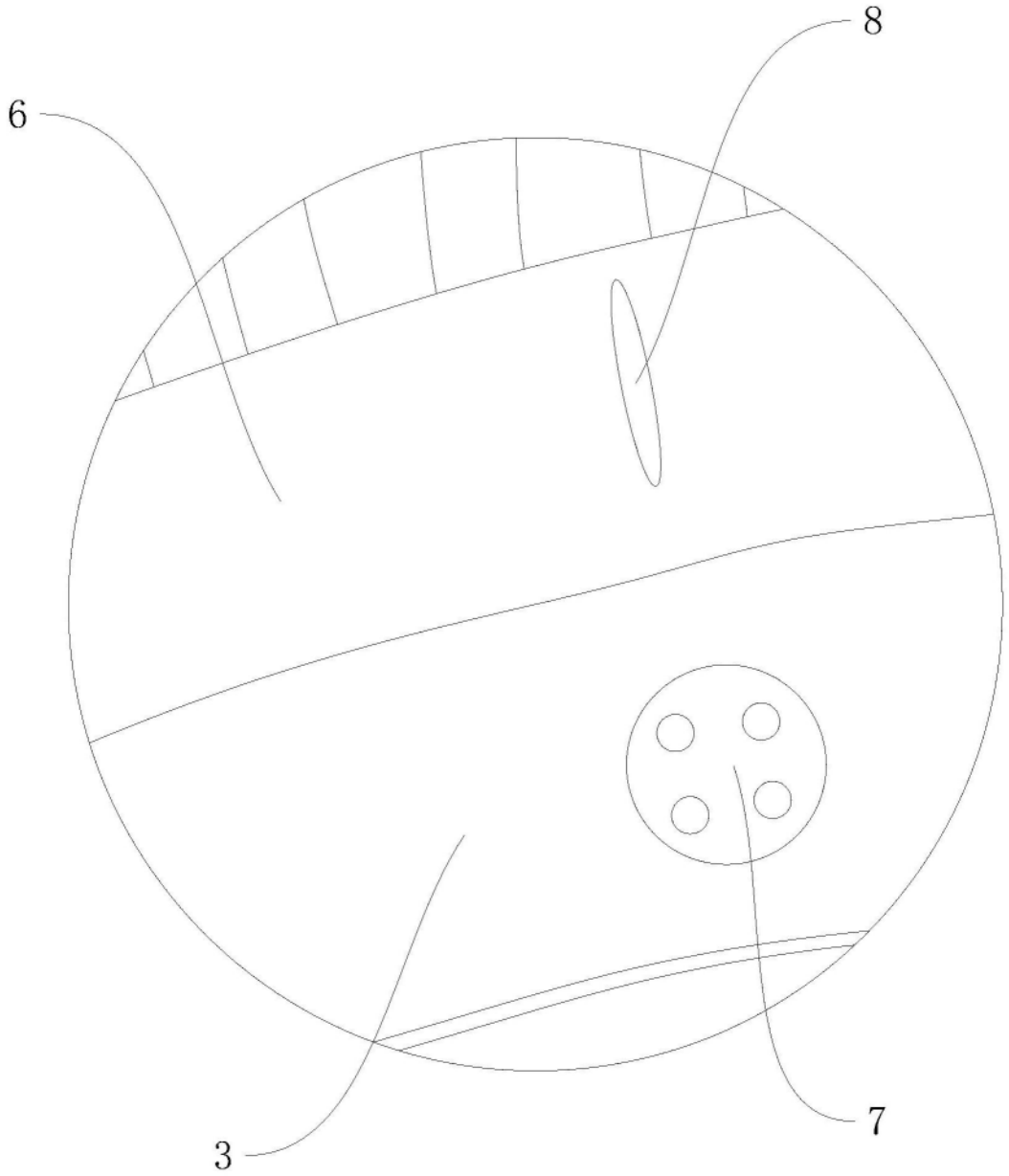

图3

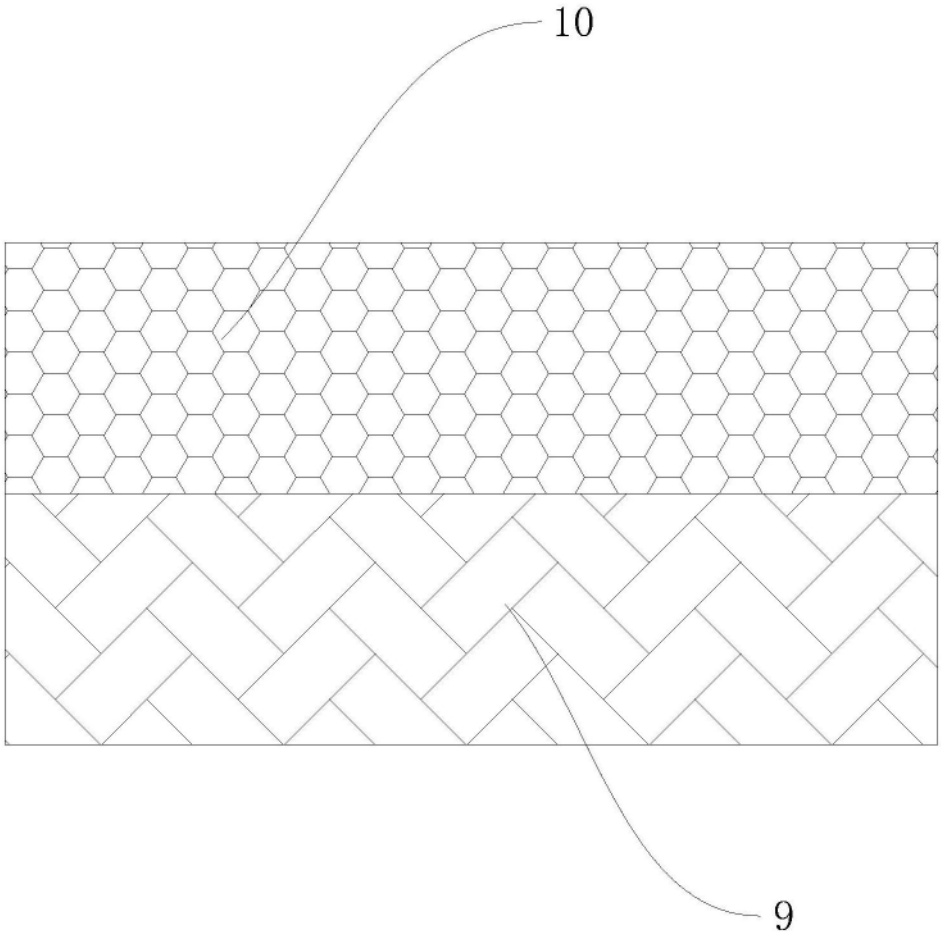

图4

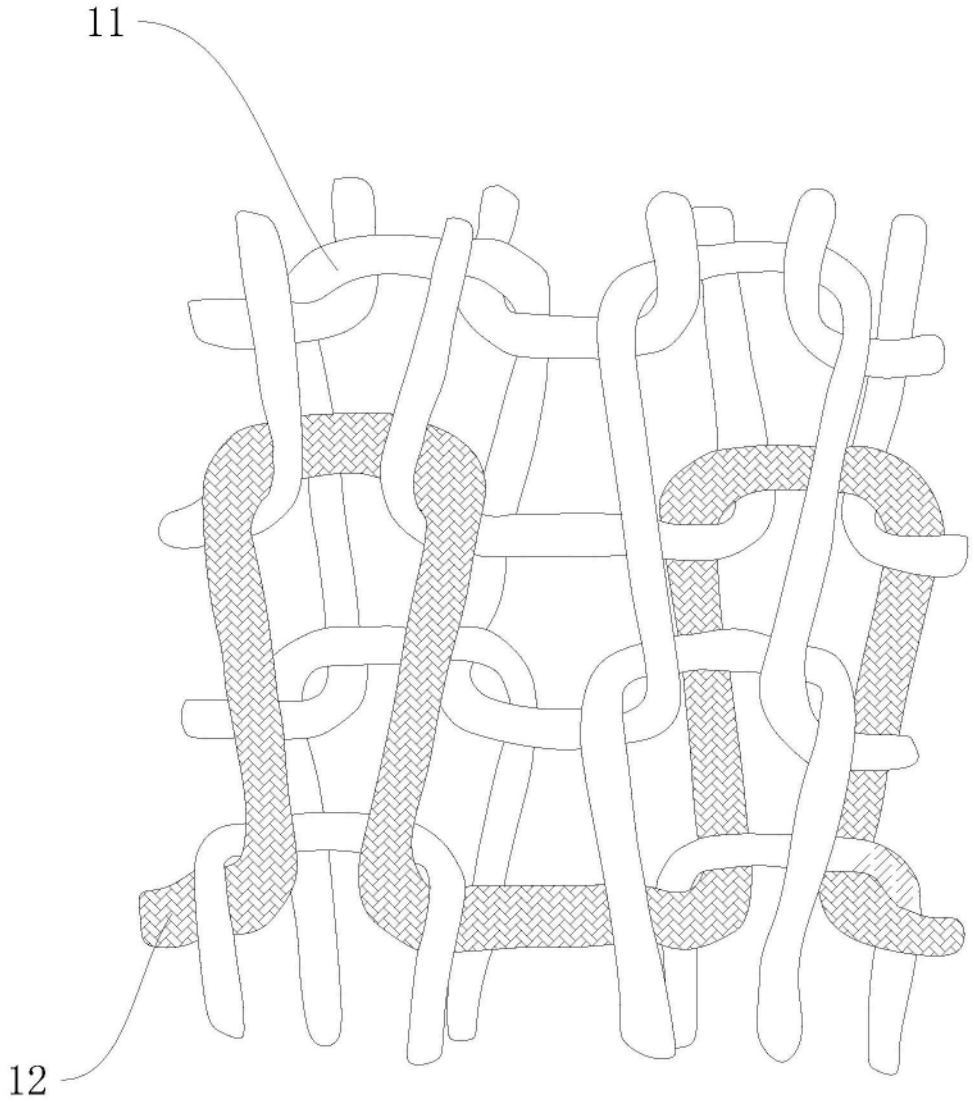

图5

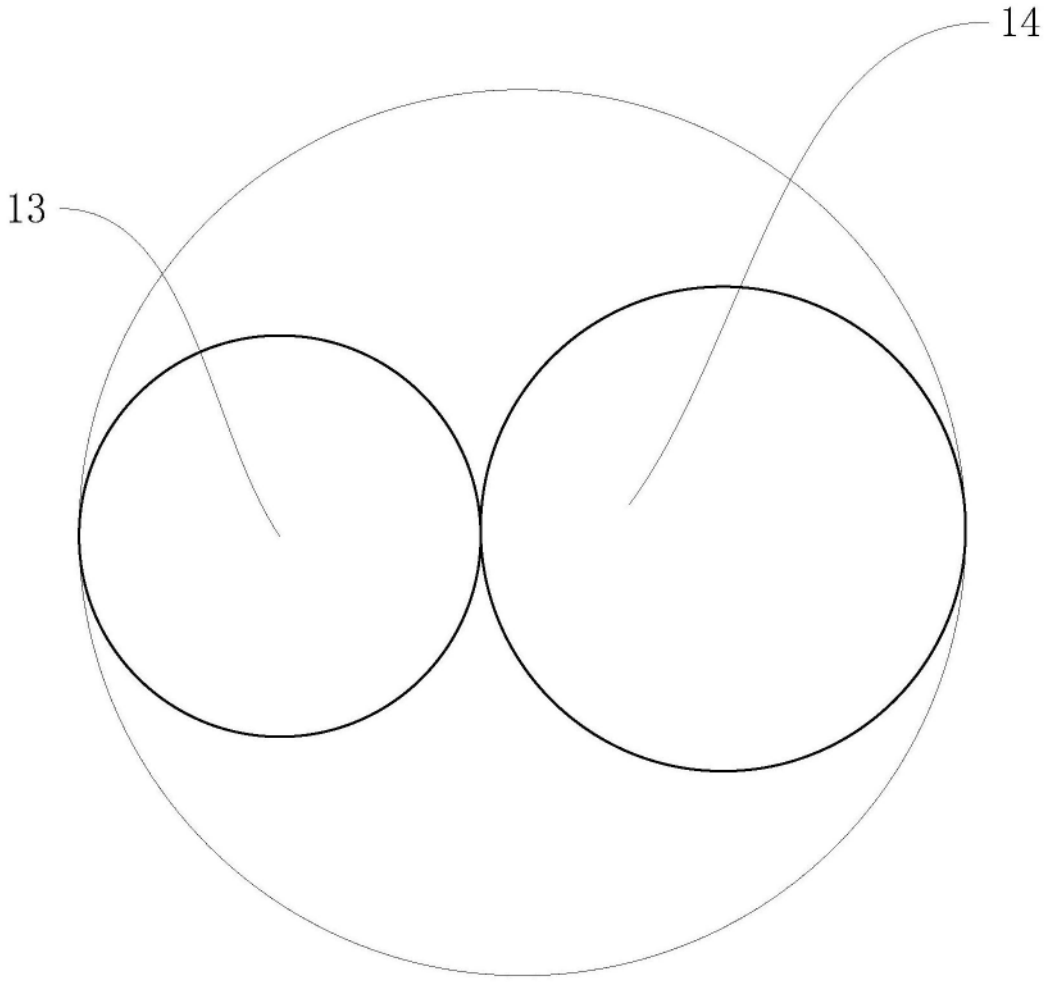

图6