(19)中华人民共和国国家知识产权局

(12)实用新型专利

(10)授权公告号 CN 204079525 U
(45)授权公告日 2015.01.07

(21)申请号 201420442336.9

(22)申请日 2014.08.06

(73)专利权人 胡国剑
地址 518000 广东省深圳市罗湖区东门南路3018号天俊外贸食出大厦713

(72)发明人 胡国剑

(74)专利代理机构 深圳市中联专利代理有限公司 44274
代理人 李俊

(51)Int.Cl.
C02F 1/00(2006.01)
A47K 3/28(2006.01)

权利要求书1页 说明书2页 附图2页

(54)实用新型名称

一种用于户外的净水及淋浴装置

(57)摘要

本实用新型提供了一种用于户外的净水及淋浴装置，包括：隔膜水泵、净水器、花洒、净水管、淋浴管、三通接头、移动电源，对应设于隔膜水泵的进水接头、出水接头上的进水管、出水管；所述三通接头的进水口和二出水口处分别设有一个第一快速接头，出水管另一端通过第一快速接头与三通接头的进水口可分离连接，净水管、淋浴管的一端通过第一快速接头与三通接头的二出水口可分离连接；所述净水器、花洒的进水口处各设有一个第二快速接头，净水管、淋浴管的另一端通过第二快速接头分别与净水器、花洒可分离连接；所述隔膜水泵与移动电源电连接。因此，本实用新型携带方便，便于快速连接和拆卸，使户外活动的饮水问题变得简单和环保，并增加了户外活动的舒适度。

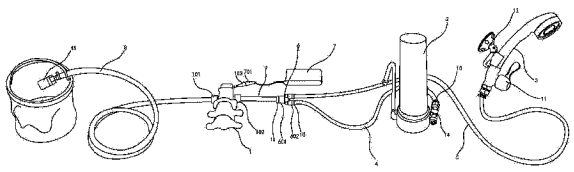

CN 204079525 U

1. 一种用于户外的净水及淋浴装置，其特征在于，包括：隔膜水泵、净水器、花洒、净水管、淋浴管、三通接头、移动电源，对应设于隔膜水泵的进水接头、出水接头上的进水管、出水管；

所述三通接头的进水口和二个出水口处分别设有一个第一快速接头，出水管另一端通过第一快速接头与三通接头的进水口可分离连接，净水管、淋浴管的一端通过第一快速接头与三通接头的二个出水口可分离连接；

所述净水器、花洒的进水口处各设有一个第二快速接头，净水管、淋浴管的另一端通过第二快速接头分别与净水器、花洒可分离连接；

所述隔膜水泵与移动电源电连接。

2. 如权利要求 1 所述的一种用于户外的净水及淋浴装置，其特征在于，所述隔膜水泵设有 DC 插孔，移动电源上设有与 DC 插孔相适配的 DC 插头。

3. 如权利要求 1 所述的一种用于户外的净水及淋浴装置，其特征在于，所述花洒上还设有一开关及吸盘，所述开关的进水口上设有一个第二快速接头，出水口与花洒可分离连接。

4. 如权利要求 1 所述的一种用于户外的净水及淋浴装置，其特征在于，所述净水器上设有流量控制开关，与净水管可分离连接的第二快速接头设于流量控制开关的一端。

5. 如权利要求 1 所述的一种用于户外的净水及淋浴装置，其特征在于，所述进水管的自由端设有一过滤头。

一种用于户外的净水及淋浴装置

技术领域

[0001] 本实用新型涉及一种在户外活动用于净化水源以便直接饮用以及淋浴的装置。

背景技术

[0002] 为了更好的亲近大自然，越来越多的人在闲暇之余，驾车到野外参与一些户外活动，为了玩得尽兴，通常活动时间较长，在户外活动的过程中，所需要的饮水，通常都是来自超市的纯净水或矿泉水，如果参与户外活动的人较多，饮水量较大，不方便携带，如果将塑料瓶随意丢弃在野外，则会造成环境污染；游玩以后，大汗淋漓，通常也是打一桶水僻静处擦拭身体，增加了在后续活动中的不舒适感。

实用新型内容

[0003] 为了克服了现有技术的不足之处，本实用新型的目的在于提供一种包括净水器、隔膜水泵、花洒且三者之间可快速连接的便于用于户外的净水及淋浴装置，可将野外的水源净化后直接饮用，方便、环保。

[0004] 为实现上述目的，本实用新型采用的技术方案为：一种用于户外的净水及淋浴装置，包括：隔膜水泵、净水器、花洒、净水管、淋浴管、三通接头、移动电源，对应设于隔膜水泵的进水接头、出水接头上的进水管、出水管；

[0005] 所述三通接头的进水口和二个出水口处分别设有一个第一快速接头，出 水管另一端通过第一快速接头与三通接头的进水口可分离连接，净水管、淋浴管的一端通过第一快速接头与三通接头的二个出水口可分离连接；

[0006] 所述净水器、花洒的进水口处各设有一个第二快速接头，净水管、淋浴管的另一端通过第二快速接头分别与净水器、花洒可分离连接；

[0007] 所述隔膜水泵与移动电源电连接。

[0008] 所述隔膜水泵设有 DC 插孔，移动电源上设有与 DC 插孔相适配的 DC 插头。

[0009] 所述花洒上还设有一开关及吸盘，所述开关的进水口上设有一个第二快速接头，出水口与花洒可分离连接。

[0010] 所述净水器上设有流量控制开关，与净水管可分离连接的第二快速接头设于流量控制开关的一端。

[0011] 所述进水管的自由端设有一过滤头。

[0012] 本实用新型的有益技术效果：隔膜水泵将野外的水抽起来以后，经三通接头分流至净水器及花洒，三通接头的进水口和出水口处各设有一个第一快速接头，便于同出水管及净水管、淋浴管可分离连接，净水器、花洒的进水口处各设有一个第二快速接头，便于同净水管、淋浴管的另一端快速连接，即可提供干净环保的饮用水和洗浴用水；因此，本实用新型携带方便，便于快速连接和拆卸，使户外活动的饮水问题变得简单和环保，并增加了户外活动的舒适度。

附图说明

[0013] 图 1 为本实用新型的各组件连接图；

[0014] 图 2 为本实用新型的花洒立体图；

[0015] 图 3 为本实用新型的快速接头立体图。

具体实施方式

[0016] 为了使本技术领域的人员更好地理解本新型方案，下面结合附图和实施方式对本实用新型作进一步的详细说明。

[0017] 如图 1-3 所示，一种用于户外的净水及淋浴装置，包括：隔膜水泵 1、净水器 2、花洒 3、净水管 4、淋浴管 5、三通接头 6、移动电源 7，对应设于隔膜水泵的进水接头 101、出水接头 102 上的进水管 8、出水管 9。

[0018] 所述三通接头 6 的进水口 601 和二个出水口 602 处分别设有一个第一快速接头 10，出水管 9 另一端通过第一快速接头与三通接头的进水口可分离连接，净水管 4、淋浴管 5 的一端通过第一快速接头 10 与三通接头的二个出水口 602 可分离连接。

[0019] 所述花洒 3 上还设有一开关 11 及吸盘 12，所述开关的进水口 1101 上设有一个第二快速接头 13，出水口 1102 与花洒 3 可分离连接，淋浴管 5 的另一端通过第二快速接头 13 分别与花洒 3 实现可分离连接。采用不锈钢微孔花洒，设置开关，方便调节水量或者关闭，开关关闭时隔膜水泵 1 自动停止工作，节水节电。

[0020] 所述净水器 2 上设有流量控制开关 14，与净水管 4 可分离连接的第二快速接头设于流量控制开关 14 的一端；流量控制开关 14 打开后，隔膜水泵 1 会自动工作，关闭则隔膜水泵 1 停止工作，绝不浪费丝毫电能和水。

[0021] 第一快速接头 10 与第二快速接头 13 结构相同，第二快速接头 13 包括本体 1301，设于本体一端的解锁环 1302，设于本体内的锁圈 1303，需要连接各管件时，将管件一端插入本体 1301 内，锁圈卡设于管件的外壁上将挂件锁死，防止管件脱离，此时锁圈与本体内壁垂直；需要取下管件时，向本 体内侧方向推动解锁环 1302，解锁环推动与之相连接的锁圈，锁圈倾斜，其与本体内壁所成角度小于 90 度，将管件拔出即可，实现了本实用新型的各组件之间的快速连接。

[0022] 所述隔膜水泵 1 设有电源线，在电源线一端设有 DC 插孔 103，移动电源 7 上设有与 DC 插孔相适配的 DC 插头 701，便于实现隔膜水泵与移动电源快速电连接。

[0023] 所述进水管 8 的自由端设有一过滤头 15，在野外取水时，防止杂质进入隔膜水泵 1 内。

[0024] 移动电源采用 12V ～ 4.4A 锂电池，过滤净水可使用 1 小时以上，出水量达 200L。

[0025] 虽然通过实施例描绘了本发明创造，本领域普通技术人员知道，本实用新型有许多变形和变化而不脱离本实用新型的精神，希望所附的权利要求包括这些变形和变化而不脱离本实用新型的精神。

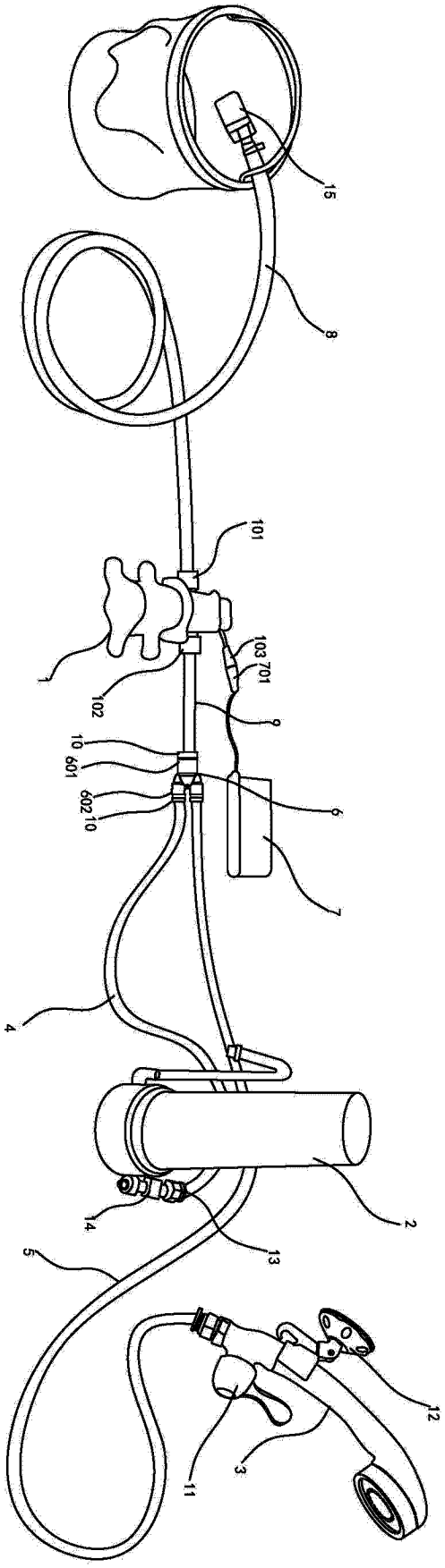

图 1

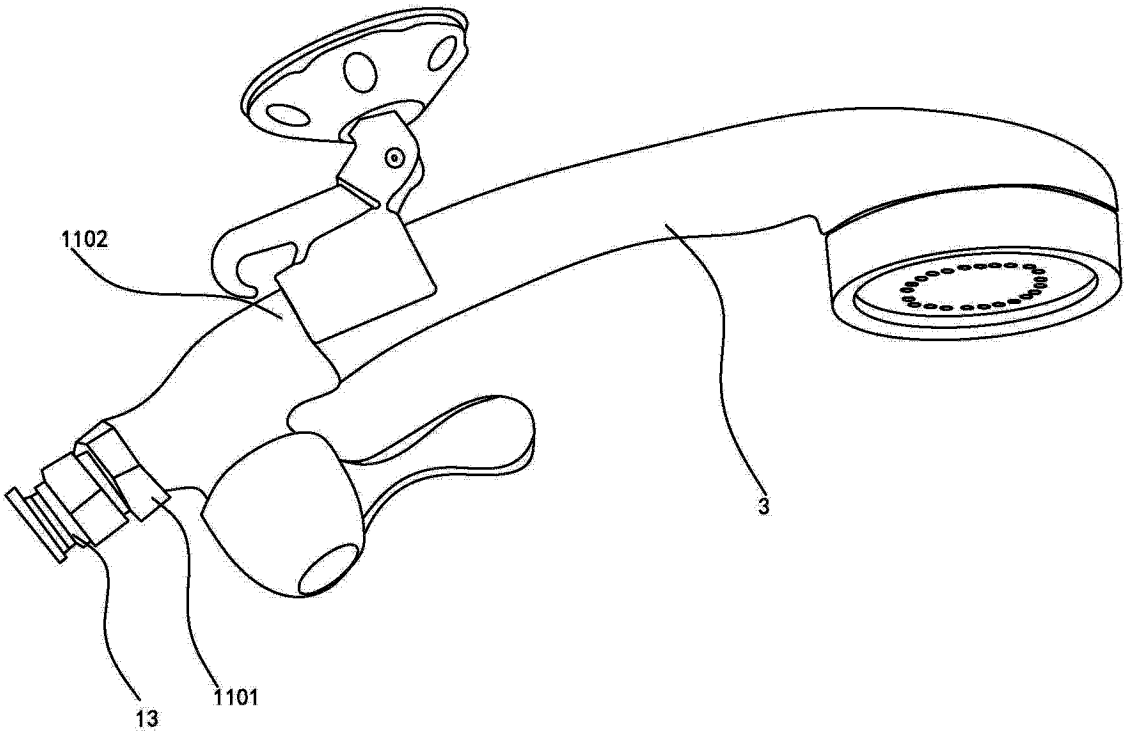

图 2

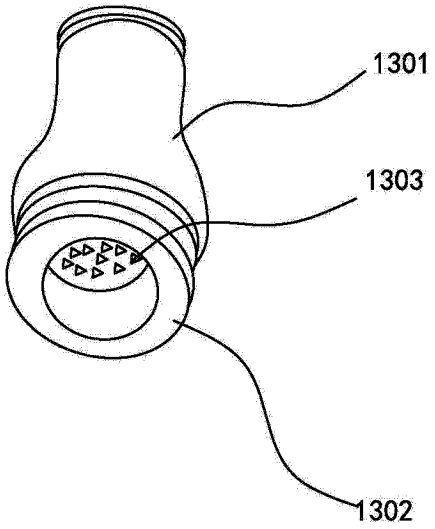

图 3