(19)中华人民共和国国家知识产权局

(12)实用新型专利

(10)授权公告号 CN 203369664 U
(45)授权公告日 2014.01.01

(21)申请号 201320452177.6

(22)申请日 2013.07.25

(73)专利权人 杭州斯达利工具有限公司
地址 311256 浙江省杭州市萧山区义桥镇蛟山村(磨刀)

(72)发明人 孔余权

(51)Int.Cl.
A47F 5/10(2006.01)

权利要求书1页 说明书3页 附图3页

(54)实用新型名称

多功能产品展示架

(57)摘要

本实用新型公开一种多功能产品展示架，包括：柜体，其具有顶板，在顶板两端分设有支撑板，在二支撑板间设有至少一横向布置的隔板；架体，其具有若干钩挂部，所述架体设于柜体顶部后侧；标识区，其设于架体顶部。从人体学角度来看，一般人身高位于165cm-175cm，本产品柜体部分高度有75cm，第一，存放产品肯定较多，第二，柜体部分约占整个展示架高度的二分之一，这样必然增加了展示架使用过程中的稳定性，第三，符合正常人的视线角度，既不会绝对太高，也不会太低，利用了视线最好的一部分，用挂钩展示产品的同时，还利用了柜体合理的高度，以促使在上面的板上展示的产品变得十分协调，第四，坚固耐用，款式美观大方，最重要的是对企业而言降低了成本。

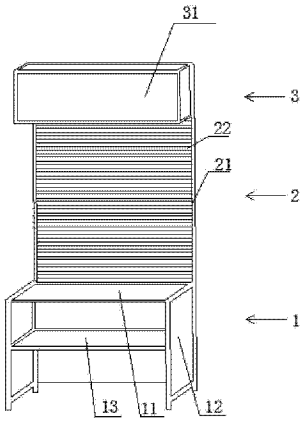

CN 203369664 U

1. 一种多功能产品展示架，其特征在于，包括：

柜体，其具有顶板，在顶板两端分设有支撑板，在二支撑板间设有至少一横向布置的隔板；

架体，其具有若干钩挂部，所述架体设于柜体顶部后侧；

标识区，其设于架体顶部。

2. 根据权利要求 1 所述的多功能产品展示架，其特征在于：所述架体包括布置于两侧的竖杆，在竖杆间等间距布置若干横条。

3. 根据权利要求 2 所述的多功能产品展示架，其特征在于：所述横条间距为 2.1cm。

4. 根据权利要求 2 或 3 所述的多功能产品展示架，其特征在于：所述标识区为一箱体结构。

5. 根据权利要求 4 所述的多功能产品展示架，其特征在于：所述标识区与架体可拆卸连接，所述架体与柜体可拆卸连接。

6. 根据权利要求 5 所述的多功能产品展示架，其特征在于：柜体后部两侧分别具有第一方管，架体两侧的竖杆均为第二方管，标识区后部两侧分别具有第三方管，第三方管底部具有第三插接部，第二方管底部具有第二插接部，第三插接部插接于第二方管顶部，第二插接部插接于第一方管顶部。

7. 根据权利要求 6 所述的多功能产品展示架，其特征在于：柜体高度为 75cm。

8. 根据权利要求 6 所述的多功能产品展示架，其特征在于：顶板、支撑板、隔板均由钢板制成。

多功能产品展示架

技术领域

[0001] 本实用新型涉及一种展示架，具体而言，尤其涉及一种多功能产品展示架。

背景技术

[0002] 目前，对于大多数五金工具厂商而言，均外购定制所需的展示架，因此，当上海、北京、永康及广州等地召开五金博览会时，展会上清一色都是类似“换汤不换药”的展示架，展示架样式较为雷同。一来让人看了觉得审美疲劳，毫无自己品牌特色可言，二来当这些展示架下放到全国各地级品牌代理商的商铺或卖场时，发现最大的弊端就是该类产品展示架占地大、功能小，能有效利用的空间很少，而且价格也高，造成有些商铺因为产品太多，展示架上实在能放产品的地方少之又少，堆的杂乱不堪，容易造成终端客户到商铺后第一印象下降，而且我司产品规格有 1500 多种，同一款产品都有可能有几十甚至上百种，无序的堆放产品将导致规格混乱，给客户配送产品时不能一目了然，容易出错再导致客户不满，服务下降，当代理商定期看库存时，就算使用电脑软件登记库存出入，也难以与商铺中的产品一一对应，这无疑将会造成一系列的麻烦。基于上述展示架普遍都存在的弊端，我司经过技术攻关，较好的解决了上述难题。

[0003] 进一步，授权公告号为 CN201295041 的专利中公开了一种展示架，其采用的技术方案是：多功能展示架其两侧分别设有一根立柱，两根立柱之间固定有多块层叠在一起的安装背板，背板上设有活动的水平展示台、挂钩、以及倾斜挂板，位于展示架上端的背板上还设有活动的透明或半透明灯箱，灯箱内设置有一个以上串联的灯管。该专利中公开的展示架结构较为复杂，成本相对较高，同样不适于展示工具类产品。

实用新型内容

[0004] 针对现有技术存在的上述问题，本实用新型提供一种结构简单，组装方便，展示架整体尺寸合理，适宜展示工具类产品的多功能产品展示架。

[0005] 为了实现上述目的，本实用新型采用如下技术方案：

[0006] 一种多功能产品展示架，其特征在于，包括：

[0007] 柜体，其具有顶板，在顶板两端分设有支撑板，在二支撑板间设有至少一横向布置的隔板；

[0008] 架体，其具有若干钩挂部，所述架体设于柜体顶部后侧；

[0009] 标识区，其设于架体顶部。

[0010] 进一步：所述架体包括布置于两侧的竖杆，在竖杆间等间距布置若干横条。

[0011] 进一步：所述横条间距为 2.1cm。

[0012] 进一步：所述标识区为一箱体结构。

[0013] 进一步：所述标识区与架体可拆卸连接，所述架体与柜体可拆卸连接。

[0014] 进一步：柜体后部两侧分别具有第一方管，架体两侧的竖杆均为第二方管，标识区后部两侧分别具有第三方管，第三方管底部具有第三插接部，第二方管底部具有第二插接

部，第三插接部插接于第二方管顶部，第二插接部插接于第一方管顶部。

[0015] 进一步：柜体高度为 75cm。

[0016] 进一步：顶板、支撑板、隔板均由钢板制成。

[0017] 相比现有技术，本实用新型具有如下有益效果：

[0018] （1）从人体学角度来看，一般人身高位于 165cm-175cm，本产品柜体部分高度有 75cm，同时顶板、支撑板、隔板均由钢板制成，第一，存放产品肯定较多，第二，柜体部分约占整个展示架高度的二分之一，这样必然增加了展示架使用过程中的稳定性，第三，符合正常人的视线角度，既不会绝对太高，也不会太低，利用了视线最好的一部分，用挂钩展示产品的同时，还利用了柜体合理的高度，以促使在上面的板（顶板以及隔板）上展示的产品变得十分协调，产品也一目了然，更加不易出错，第四，坚固耐用，款式美观大方，最重要的是对企业而言降低了成本。本实用新型除了在柜体上展示常见的展品，还可以在架体上展示工具类产品。

[0019] （2）横条间距为 2.1cm，不仅方便钩挂工具类产品，而且还不易掉落。

[0020] （3）标识区为一箱体结构，不仅易于识别产品厂家，而且还能制成灯箱的形式，在照明条件较差的环境中亦能使用本实用新型。

[0021] （4）本实用新型各组件可拆卸连接，方便组装，运输，使用较为方便。

附图说明

[0022] 图 1 是多功能产品展示架前视图。

[0023] 图 2 是多功能产品展示架后视图。

[0024] 图 3 是多功能产品展示架左视图。

[0025] 图 4 是多功能产品展示架俯视图。

[0026] 图 5 是多功能产品展示架侧视图。

[0027] 图 6 是多功能产品展示架挂钩侧视图。

[0028] 图 7 是多功能产品展示架挂钩左视图。

[0029] 图中，1- 柜体，11- 顶板，12- 支撑板，13- 隔板，2- 架体，21- 竖杆，22- 横条，3- 标识区，31- 前侧板，41- 钩挂体，42- 水平部，43- 上翘部。

具体实施方式

[0030] 为了使本实用新型实现的技术手段、创作特征、达成目的与功效易于明白了解，下面结合具体图示，进一步阐述本实用新型。

[0031] 实施例：如图 1-7 所示，一种多功能产品展示架，包括：

[0032] 柜体 1，其具有顶板 11，在顶板 11 两端分设有支撑板 12，在二支撑板 12 间设有一横向布置的用于陈列展品的隔板 13，在柜体 1 后部还设有背板（防止展品从展示架后部掉落），顶板、支撑板、隔板以及背板均由钢板制成，其中，柜体高度为 75cm 为宜；

[0033] 架体 2，其具有若干钩挂部，所述架体设于柜体顶部后侧，本申请中，所述架体包括布置于两侧的竖杆 21，在竖杆 21 间等间距布置若干横条 22（本申请中布置了 23 根），横条 22 宽度为 3cm，相邻横条 22 间距为 2.1cm，本申请中，架体主要用来展示较小的工具类产品，架体高度以 115cm 为宜，具体使用方法如下：如图 6、7 所示，首先将挂钩的钩挂体插挂在架

体上两相邻横条间形成的槽内，然后将产品悬挂在挂钩的水平部上即可，本申请中，挂钩包括呈倒“U”字形的钩挂体 41，在钩挂体一侧设有水平部 42，在水平部自由端设有上翘部 43，上翘部 43 用于防止钩挂在挂钩上的产品脱落出挂钩；

[0034] 标识区 3，其设于架体顶部，本申请中，所述标识区 3 为一箱体结构，厂家等信息涂设在箱体结构的前侧板 31（本申请中，前侧板为亚克力板广告牌，整体协调，美观大方），标识区高度以 30cm 为宜。

[0035] 本申请中，柜体、架体、标识区长度均为 98cm（即图 1 中本实用新型从左侧到右侧的距离）。

[0036] 本申请中，所述标识区与架体可拆卸连接，所述架体与柜体可拆卸连接。可拆卸连接可通过现有技术实现，本实施例中采用如下方式：柜体后部两侧分别具有第一方管，架体两侧的竖杆均为第二方管，标识区后部两侧分别具有第三方管，第三方管底部具有第三插接部，第二方管底部具有第二插接部，第三插接部插接于第二方管顶部，第二插接部插接于第一方管顶部。

[0037] 经测试，本申请承重能力能达到 3 个正常人成年人的重量。

[0038] 本实用新型除了在柜体部展示较大展品外，还可将较小的工具类展品钩挂在架体上（架体上的横条间）。

[0039] 最后说明的是，以上实施例仅用以说明本实用新型的技术方案而非限制，尽管参照较佳实施例对本实用新型进行了详细说明，本领域的普通技术人员应当理解，可以对本实用新型的技术方案进行修改或者等同替换，而不脱离本实用新型技术方案的宗旨和范围，其均应涵盖在本实用新型的权利要求范围当中。

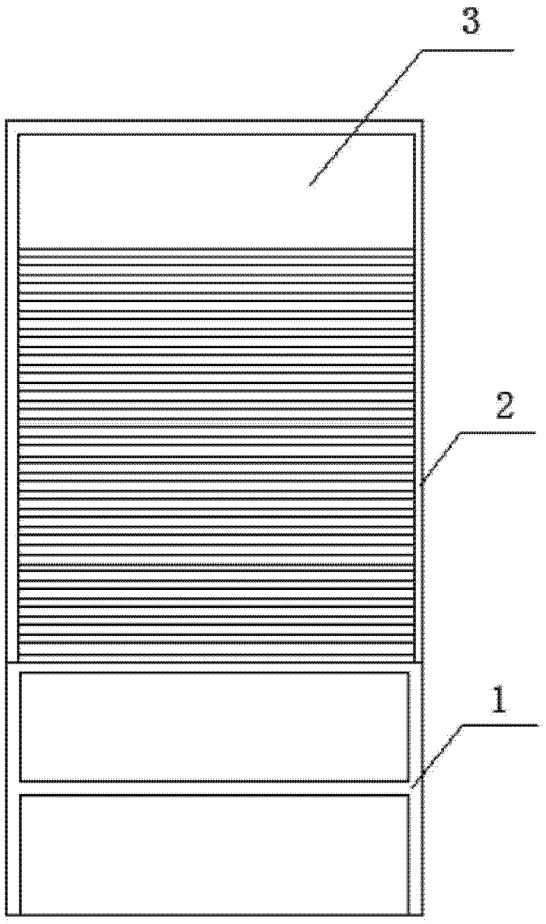

图 1

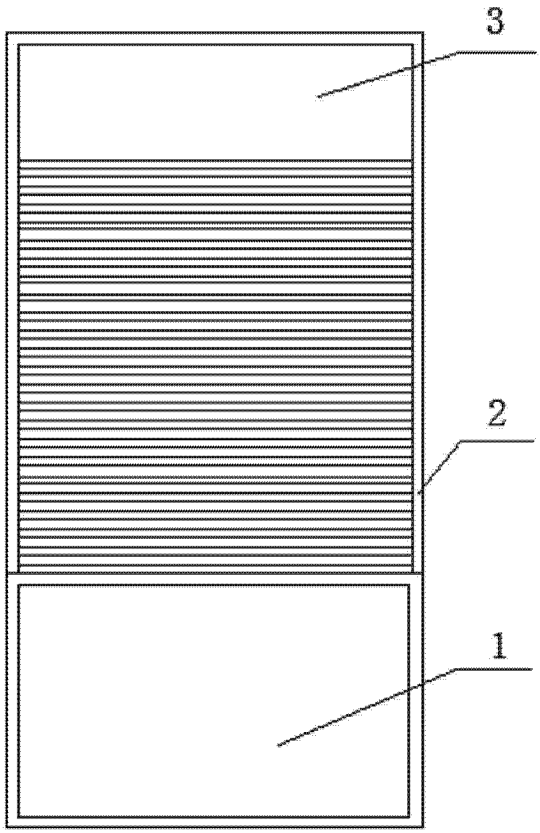

图 2

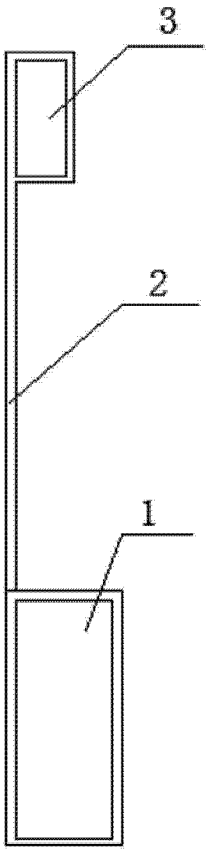

图 3

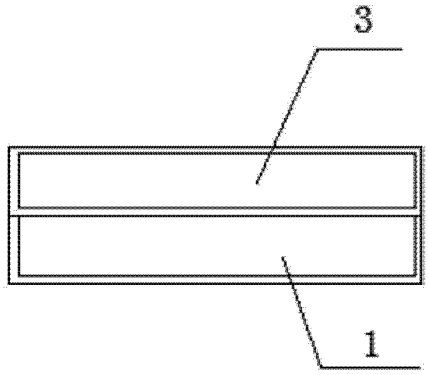

图 4

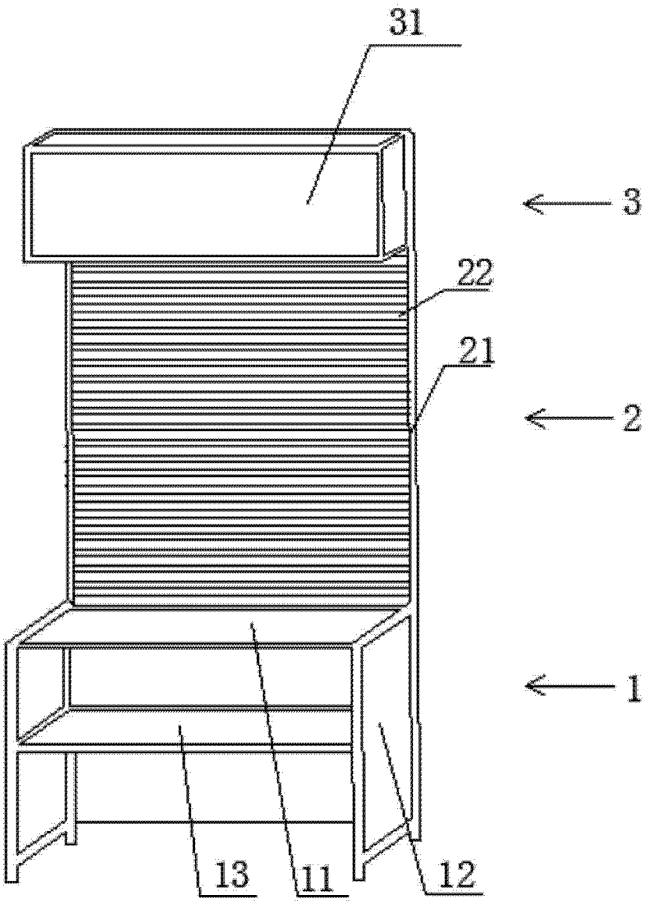

图 5

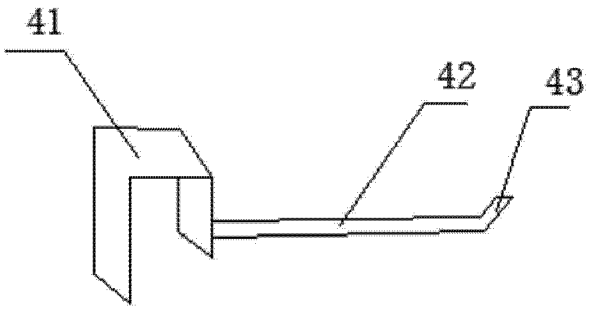

图 6

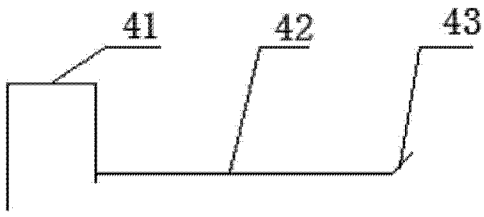

图 7