(19)中华人民共和国国家知识产权局

(12)实用新型专利

(10)授权公告号 CN 207084492 U
(45)授权公告日 2018.03.13

(21)申请号 201720132714.7

(22)申请日 2017.02.14

(73)专利权人 陕西理工学院
地址 723000 陕西省汉中市汉台区东一环路1号

(72)发明人 任娟 黄文华

(74)专利代理机构 北京华识知识产权代理有限公司 11530
代理人 陈敏

(51)Int.Cl.
A47B 19/10(2006.01)

权利要求书1页 说明书3页 附图2页

(54)实用新型名称

一种方便教学的讲桌

(57)摘要

本实用新型涉及一种方便教学的讲桌，包括讲桌本体，讲桌本体上设有凹槽，凹槽下方设有电机容纳腔，电机容纳腔内安装有伸缩电机，伸缩电机上连接伸缩杆，伸缩杆贯穿连接讲桌本体外壁；本实用新型的讲桌设置了可以升降的夹书板，伸缩电机运转后，带动伸缩杆伸缩运动，从而使伸缩杆调整支撑高度，当教师长时间站着或坐着讲课疲劳时，可以使用升起的伸缩杆与支撑杆连接的夹书板来夹持书籍并站起讲课，支撑杆与螺杆连接处设有调节螺母，可通过旋松与旋紧调节螺母的方式，来调节夹书板的角度，方便教师看书授课，增加了授课的多样性，夹书槽方便夹书，弹簧夹固定住书籍。

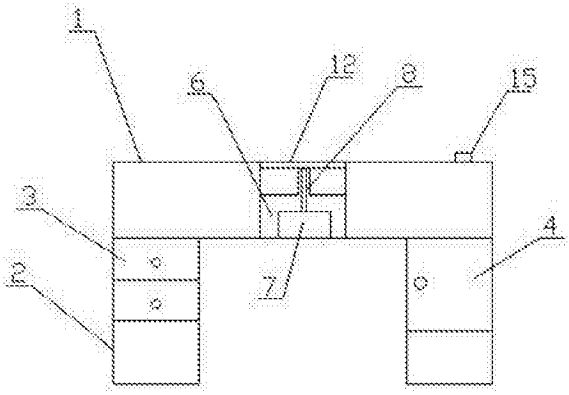

CN 207084492 U

1.一种方便教学的讲桌，包括讲桌本体(1)，所述讲桌本体(1)底部两侧连接支撑柱(2)，所述支撑柱(2)上分别设有抽屉(3)与储物柜(4)，其特征在于，所述讲桌本体(1)上设有凹槽(5)，所述凹槽(5)下方设有电机容纳腔(6)，所述电机容纳腔(6)内安装有伸缩电机(7)，所述伸缩电机(7)上连接伸缩杆(8)，所述伸缩杆(8)贯穿连接所述讲桌本体(1)外壁，所述伸缩杆(8)一侧固定连接螺杆(9)，所述螺杆(9)贯穿连接支撑杆(10)，所述支撑杆(10)与所述螺杆(9)连接处设有调节螺母(11)，所述支撑杆(10)顶部连接夹书板(12)，所述夹书板(12)顶部中间设有夹书槽(13)，所述夹书板(12)上还设有弹簧夹(14)。

2.根据权利要求1所述的一种方便教学的讲桌，其特征在于，所述凹槽(5)的尺寸大于所述夹书板(12)。

3.根据权利要求1所述的一种方便教学的讲桌，其特征在于，所述弹簧夹(14)数量为两个，分别设置于夹书槽(13)两侧。

4.根据权利要求1所述的一种方便教学的讲桌，其特征在于，所述讲桌本体(1)上设有电机按钮(15)，且所述电机按钮(15)与所述伸缩电机(7)电性连接。

5.根据权利要求1所述的一种方便教学的讲桌，其特征在于，所述伸缩杆(8)与所述螺杆(9)的连接方式为焊接。

一种方便教学的讲桌

技术领域

[0001] 本实用新型涉及一种方便教学的讲桌，属于教育教学讲桌领域。

背景技术

[0002] 多媒体讲桌是一种有效地将多媒体教学设备进行集成、管理、防盗、防破坏的集成平台，是一种面向多媒体教学的重要工具，它现在属于一种不断变革的设备，根据多媒体讲桌的发展史、所装的设备类型、使用环境的不同，可以有多种分类方式，传统的多媒体讲桌是一种看起来像机柜式的讲桌，又大又笨重，让人感觉不是讲桌而是机柜，使用者使用起来也比较费劲，上课起来不方便，但这是现在许多大的阶梯教室仍然在选用的产品，主要是由于使用习惯，使它延续了下来，但趋势肯定是消失，现代的讲桌把传统的多媒体讲桌的缺点给最小化，优点更智能化，使用者操作的时候更方便，更人性化，但它造价高，形状古怪，进行了很多不必要的造型处理，故意复杂化的生产设计，只有少数学校有条件使用。

[0003] 现有的讲桌在教师上课时只能将书放在桌上，低头俯视，必要时需要用手固定。

实用新型内容

[0004] 本实用新型提出一种方便教学的讲桌，解决了现有的技术领域中，讲桌在教师上课时只能将书放在桌上，低头俯视，必要时需要用手固定的问题。

[0005] 为了解决上述技术问题，本实用新型提供了如下的技术方案：

[0006] 本实用新型一种方便教学的讲桌，包括讲桌本体，所述讲桌本体底部两侧连接支撑柱，所述支撑柱上分别设有抽屉与储物柜，所述讲桌本体上设有凹槽，所述凹槽下方设有电机容纳腔，所述电机容纳腔内安装有伸缩电机，所述伸缩电机上连接伸缩杆，所述伸缩杆贯穿连接所述讲桌本体外壁，所述伸缩杆一侧固定连接螺杆，所述螺杆贯穿连接支撑杆，所述支撑杆与所述螺杆连接处设有调节螺母，所述支撑杆顶部连接夹书板，所述夹书板顶部中间设有夹书槽，所述夹书板上还设有弹簧夹。

[0007] 优选地，所述凹槽的尺寸大于所述夹书板。

[0008] 优选地，所述弹簧夹数量为两个，分别设置于夹书槽两侧。

[0009] 优选地，所述讲桌本体上设有电机按钮，且所述电机按钮与所述伸缩电机电性连接。

[0010] 优选地，所述伸缩杆与所述螺杆的连接方式为焊接。

[0011] 本实用新型所达到的有益效果是：本实用新型的讲桌设置了可以升降的夹书板，伸缩电机运转后，带动伸缩杆伸缩运动，从而使伸缩杆调整支撑高度，当教师长时间站着或坐着讲课疲劳时，可以使用升起的伸缩杆与支撑杆连接的夹书板来夹持书籍并站起讲课，支撑杆与螺杆连接处设有调节螺母，可通过旋松与旋紧调节螺母的方式，来调节夹书板的角度，方便教师看书授课，增加了授课的多样性，夹书槽方便夹书，弹簧夹固定住书籍。

附图说明

[0012] 附图用来提供对本实用新型的进一步理解，并且构成说明书的一部分，与本实用新型的实施例一起用于解释本实用新型，并不构成对本实用新型的限制。在附图中：

[0013] 图1是本实用新型的结构图；

[0014] 图2是本实用新型的使用图；

[0015] 图3是本实用新型的伸缩杆结构图；

[0016] 图4是本实用新型的夹书板结构图。

[0017] 图中：1、讲桌本体；2、支撑柱；3、抽屉；4、储物柜；5、凹槽；6、电机容纳腔；7、伸缩电机；8、伸缩杆；9、螺杆；10、支撑杆；11、调节螺母；12、夹书板；13、夹书槽；14、弹簧夹；15、电机按钮。

具体实施方式

[0018] 以下结合附图对本实用新型的优选实施例进行说明，应当理解，此处所描述的优选实施例仅用于说明和解释本实用新型，并不用于限定本实用新型。

[0019] 实施例1

[0020] 如图1-4所示，本实用新型提供一种方便教学的讲桌，包括讲桌本体1，讲桌本体1底部两侧连接支撑柱2，用来支撑讲桌本体1，支撑柱2上分别设有抽屉3与储物柜4，用来放置物品与教学工具，讲桌本体1上设有凹槽5，凹槽5尺寸大于夹书板12，用来容纳夹书板12，凹槽5下方设有电机容纳腔6，用来容纳伸缩电机7，电机容纳腔6内安装有伸缩电机7，伸缩电机7上连接伸缩杆8，伸缩电机7运转后，带动伸缩杆8伸缩运动，从而使伸缩杆8调整支撑高度，伸缩杆8贯穿连接讲桌本体1外壁，伸缩杆8一侧固定连接螺杆9，伸缩杆8与螺杆9的连接方式为焊接，使螺杆9一端固定，螺杆9贯穿连接支撑杆10，支撑杆10起到支撑夹书板12的作用，支撑杆10与螺杆9连接处设有调节螺母11，可通过旋松与旋紧调节螺母11的方式，来调节夹书板12的角度，方便教师看书授课，支撑杆10顶部连接夹书板12，用来夹持课本，夹书板12顶部中间设有夹书槽13，方便夹书，夹书板12上还设有弹簧夹14，固定住书籍。

[0021] 凹槽5的尺寸大于夹书板12，用来容纳夹书板12。

[0022] 弹簧夹14数量为两个，固定住书籍。

[0023] 讲桌本体1上设有电机按钮15，且电机按钮15与伸缩电机7电性连接，电机按钮15用来开关伸缩电机7。

[0024] 伸缩杆8与螺杆9的连接方式为焊接，使螺杆9一端固定，方便旋松与旋紧调节螺母11。

[0025] 本实用新型在使用时，凹槽5尺寸大于夹书板12，用来容纳夹书板12，该讲桌设置了可以升降的夹书板12，伸缩电机7运转后，带动伸缩杆8伸缩运动，从而使伸缩杆8调整支撑高度，当教师长时间坐着讲课疲劳时，可以使用升起的伸缩杆8与支撑杆10连接的夹书板12来夹持书籍并站起讲课，支撑杆10与螺杆9连接处设有调节螺母11，可通过旋松与旋紧调节螺母11的方式，来调节夹书板12的角度，方便教师看书授课，增加了授课的多样性，夹书槽13方便夹书，弹簧夹14固定住书籍。

[0026] 最后应说明的是：以上所述仅为本实用新型的优选实施例而已，并不用于限制本实用新型，尽管参照前述实施例对本实用新型进行了详细的说明，对于本领域的技术人员来说，其依然可以对前述各实施例所记载的技术方案进行修改，或者对其中部分技术特征

进行等同替换。凡在本实用新型的精神和原则之内，所作的任何修改、等同替换、改进等，均应包含在本实用新型的保护范围之内。

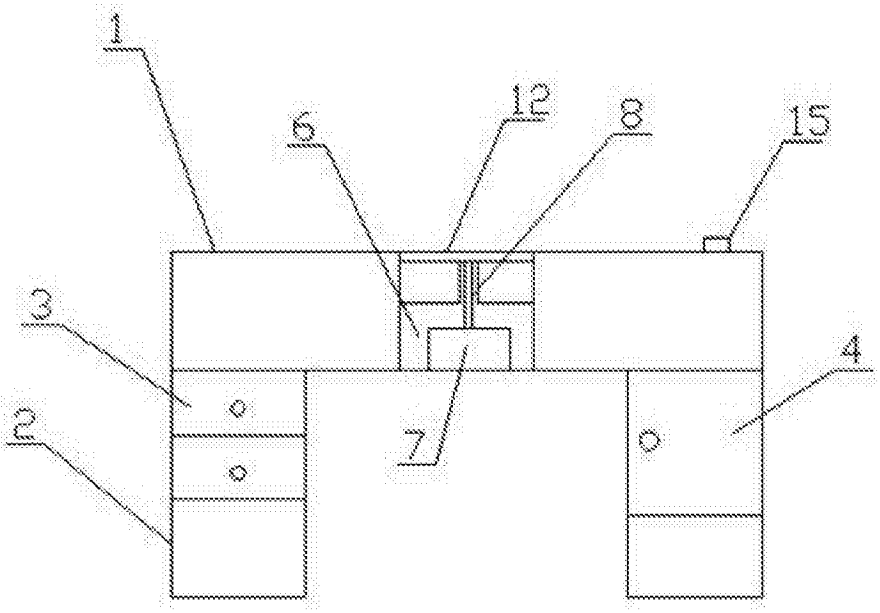

图1

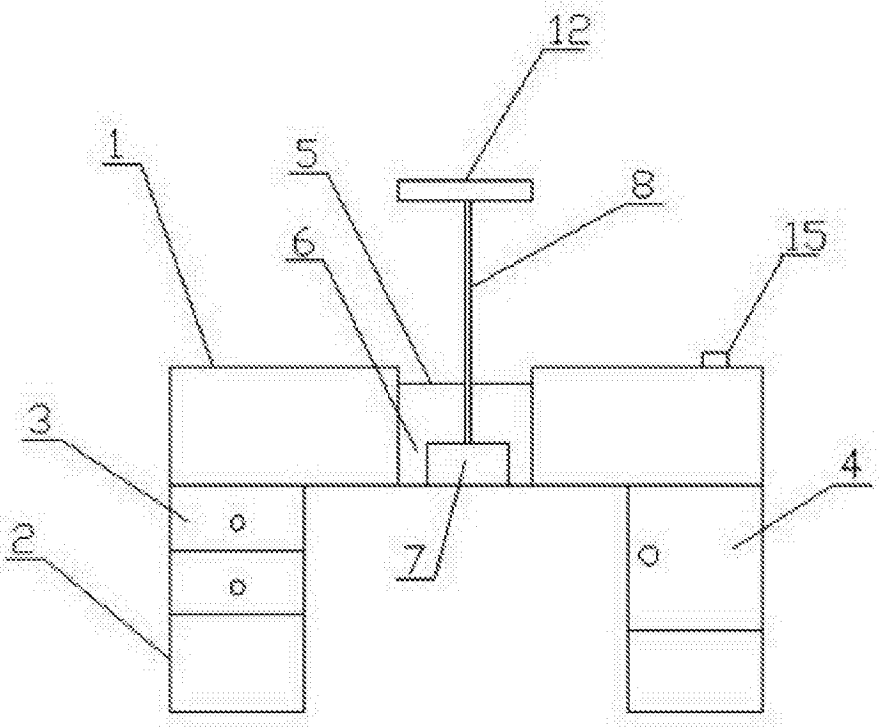

图2

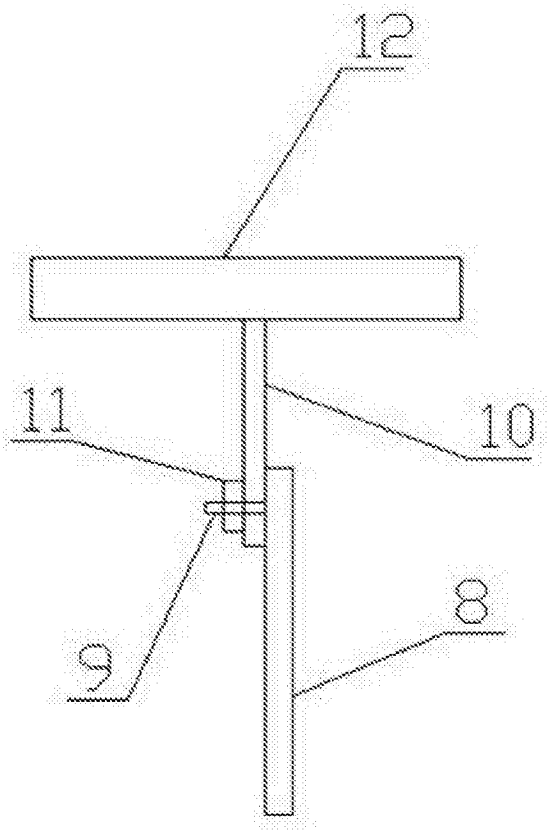

图3

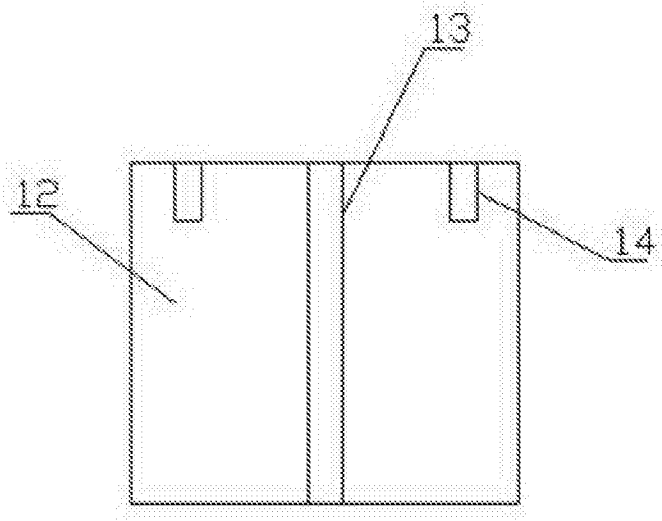

图4