[19] 中华人民共和国国家知识产权局

[51] Int. Cl.
A47B 81/00 (2006.01)
A47B 81/06 (2006.01)

[12] 实用新型专利说明书

专利号 ZL 200720094773.6

[45] 授权公告日 2008 年 11 月 5 日

[11] 授权公告号 CN 201143038Y

[22] 申请日 2007.12.13
[21] 申请号 200720094773.6
[73] 专利权人 王文骞
地址 台湾省台北县
[72] 发明人 王文骞

[74] 专利代理机构 长春市吉利专利事务所
代理人 王大珠 张绍严

权利要求书 1 页 说明书 3 页 附图 4 页

[54] 实用新型名称

一种置物柜改良结构

[57] 摘要

本实用新型涉及一种置物柜改良结构，属于家俱类。它包括：一底座，是为长形箱柜状，其上缘后方设有一垂直的平板，该平板是为一铁片，在该铁片包覆薄片状的外层；多数的承架，是呈不同形状，在该等承架后缘分别埋设磁性元件；藉由上述构件的组合，该等承架得以借由其磁性元件的磁性，将其吸附固定在该平板的任意位置，以构成不同型态组合变化的置物柜，以供在该底座置放物品以及在各承架摆设饰物，从而使置物柜的使用更具变化性，以符合不同消费者的需求，提高其实用的价值；其优点在于：组装方便，可根据需要构成不同的型态，满足不同消费者的需求，使用方便。

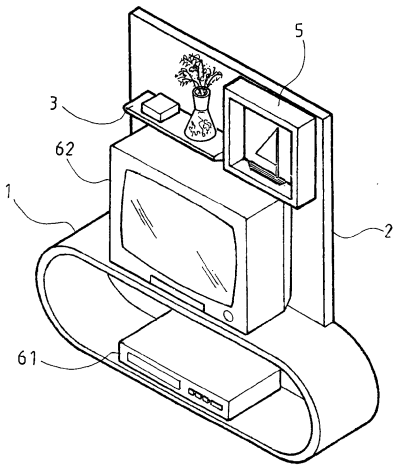

1、一种置物柜改良结构，其特征在于：包括：一底座为长形箱柜状，其上缘后方设有一垂直的平板，该平板为一铁片，在该铁片包覆薄片状的外层；多数的承架，呈不同形状，在该等承架后缘分别埋设磁性元件。

2、根据权利要求 1 所述的一种置物柜改良结构，其特征在于：所述平板的铁片所包覆的外层，为木质薄片、塑胶薄片。

3、根据权利要求 1 所述的一种置物柜改良结构，其特征在于：所述的该等承架可设为平板状、波浪状、方框状。

一种置物柜改良结构

技术领域

本实用新型涉及家俱类，特别涉及一种置物柜改良结构，尤指一种组装方便，且可构成不同型态变化的置物柜改良结构。

背景技术

众所周知，一般常用供放置电器产品及饰物的置物柜，是由箱柜及多数的隔板所构成，设为固定式，因此，消费者在采购时，通常只能就现有的产品作选择，形成购买的困扰，而若要依自己需求改变置物柜的型态，则只能以定做方式制造，不但价钱高昂，形成经济负担，且耗费工时相当不方便，不理想，需要加以改进。

实用新型内容

本实用新型的目的在于提供一种置物柜改良结构，解决了常用置物柜结构单一、使用不便、定做价格高、耗费工时等问题。

本实用新型的技术方案是：包括：一底座，是为长形箱柜状，其上缘后方设有一垂直的平板，该平板是为一铁片，在该铁片包覆薄片状的外层；多数的承架，是呈不同形状，在该等承架后缘分别埋设磁性元件；藉由上述构件的组合，该等承架得以借由其磁性元件的磁性，将其吸附固定在该平板的任意位置，以构成不同型态组合变化的置物柜，以供在该底座置放物品以及在各承架摆设饰物，从而使置物柜的使用更具变化性，以符合不同消费者的需求，提高其实用的价值；平板的铁片所包覆的外层，是为木质薄片、塑胶薄片或其他材质的薄片；该等承架是可设为平板状、波浪状、方框状或其他几何、非几何的形状，以构成不同型态的组合变化。

本实用新型的优点在于：以设有磁性元件的不同形状承板，配合设有铁片平板的底座，构成置物柜的改良，使置物柜的组装更为方便，

且可构成不同型态的组合变化，以符合不同消费者的需求，提高其实用价值。

附图说明：

图 1、图 2 为本实用新型的立体分解示意图；

图 3 为本实用新型的立体外观示意图；

图 4 为本实用新型的实施例示意图之一；

图 5 为本实用新型的实施例示意图之二；

图 6 为本实用新型的实施例示意图之三；

图 7 为本实用新型的实施例示意图之四。

具体实施方式：

如附图 1 及附图 2 所示，本实用新型设有一长形箱柜状的底座 1，在该底座 1 的上缘后方，设有一垂直的平板 2，其中，该平板 2 是为一铁片 21，在该铁片 21 包覆薄片状的外层 22，该外层 22 是为木质薄片、塑胶薄片或其他材质的薄片；

多数的承架，是呈不同形状，如附图所示三角形的平板状承架 3、波浪状承架 4、方框状承架 5，也可以是其他几何、非几何形状的承架，在该等平板状承架 3、波浪状承架 4、方框状承架 5 后缘分别埋设磁性元件 31、41、51；

藉由上述构件的组合，该等平板状承架 3、波浪状承架 4、方框状承架 5 得以藉由其磁性元件 31、41、51 的磁性，将其吸附固定在该平板 2 的任意位置，以构成不同型态组合变化的置物柜，以供在该底座 1 置放物品以及在各承架摆设饰物，从而使置物柜的使用更具变化性，以符合不同消费者的需求，提高其使用的价值。

如附图 3 所示，本实用新型在实际使用时，是可在该底座 1 内放置录影机 61 的物品，底座 1 上方可供放置如电视机 62 的物品，并在该平板 2 的任意位置，吸附固定平板状承架 3 及方框状承架 5，以供摆设饰物。

如附图 4 所示，本实用新型在使用时，是可在该底座 1 内放置如光碟片 63、书本 65 的物品，底座 1 上方可供放置如音箱 64 的物品，并在该平板 2 的任意位置，吸附固定平板状承架 3 及波浪状承架 4，以供摆设饰物。

如附图 5 所示，本实用新型在使用时，是可在该底座 1 内放置如书本 65 的物品，底座 1 上方的平板 2 的任意位置，则吸附固定波浪状承架 4 及方框状承架 5，以供摆设饰物，且使置物柜构成另一种不同的型状。

如附图 6 所示，本实用新型在使用时，也可在该底座 1 内放置如书本 65 及录影带 66 的物品，底座 1 上方的平板 2 的任意位置，则可吸附固定平板状承架 3 及方框状承架 5，以供摆设饰物，且使置物柜构成又一种不同的型状。

如附图 7 所示，本实用新型的平板 2 是可独立使用，将该平板 2 以固定钉 7 钉在墙面，同样的，可吸附固定平板状承架 3 及方框状承架 5（波浪状承架 4）在任意位置，以供摆设饰物。

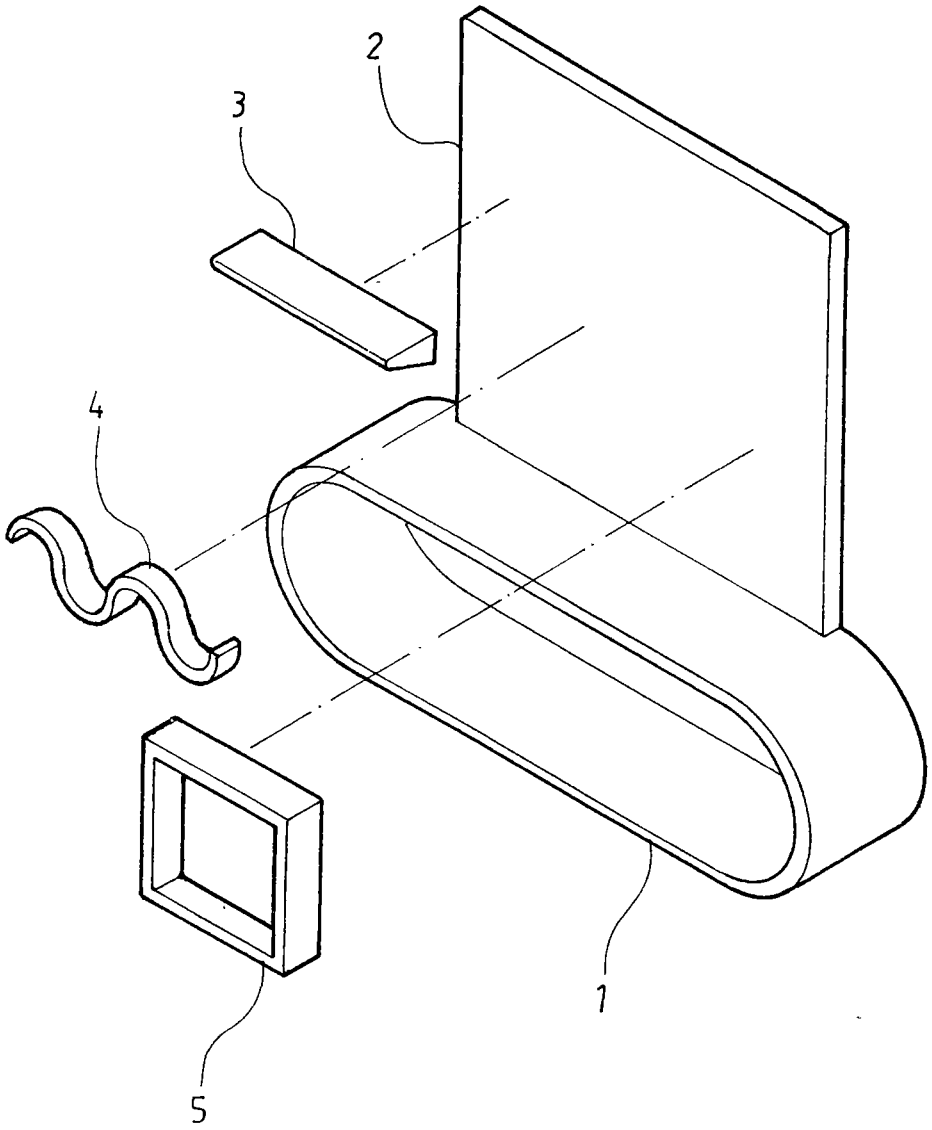

图 1

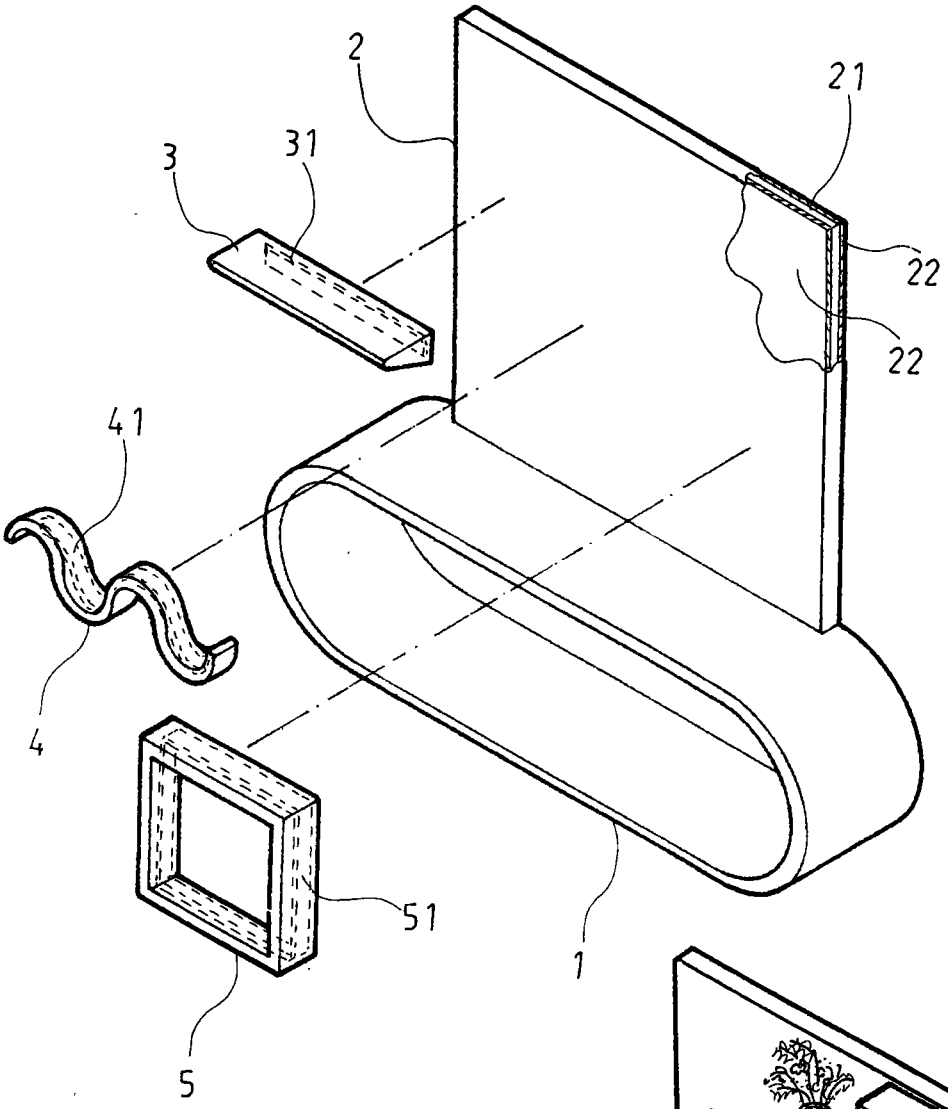

图 2

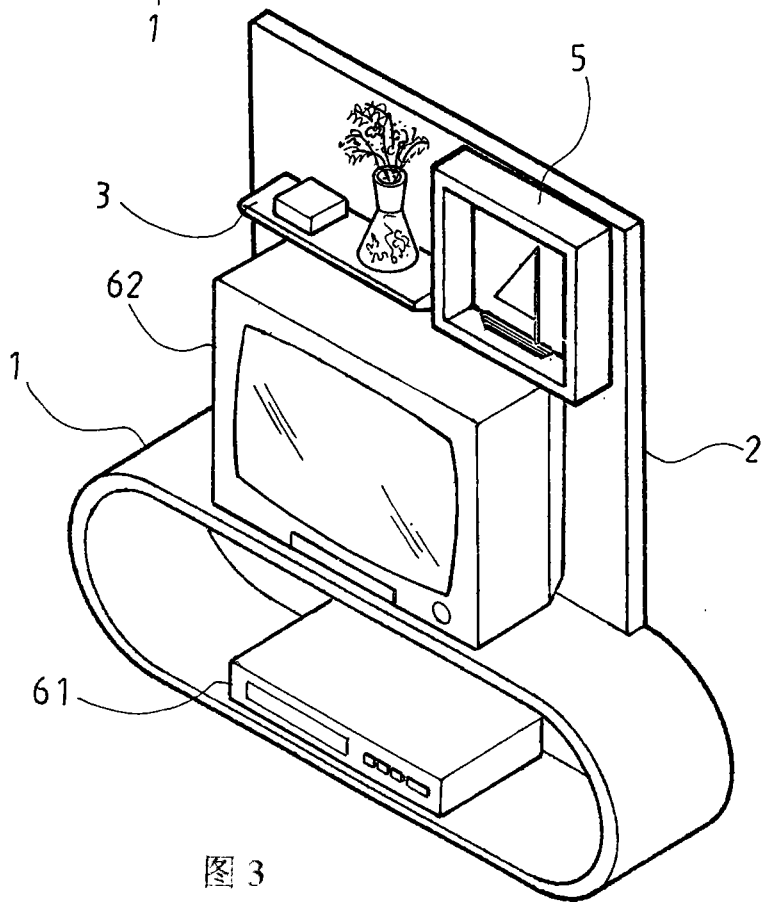

图 3

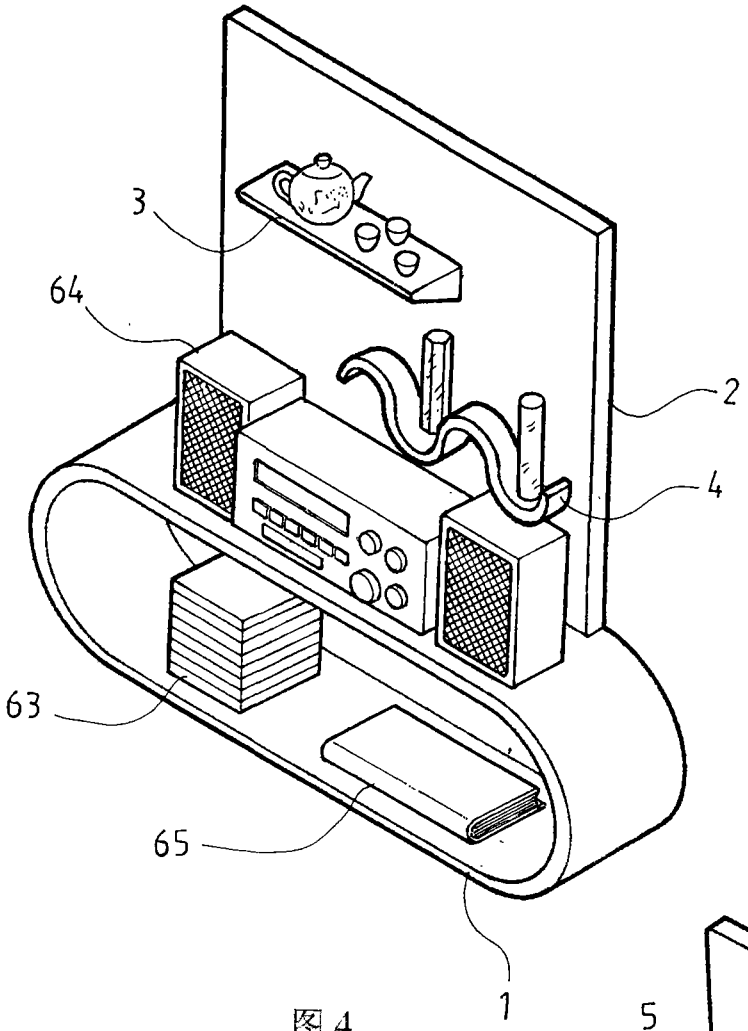

图 4

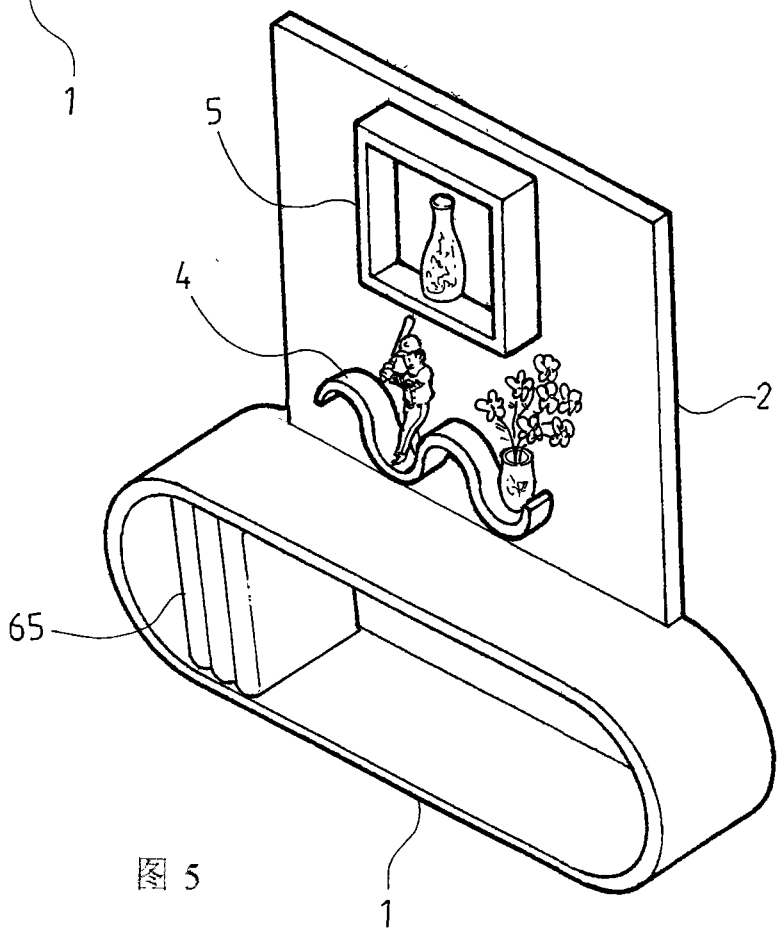

图 5

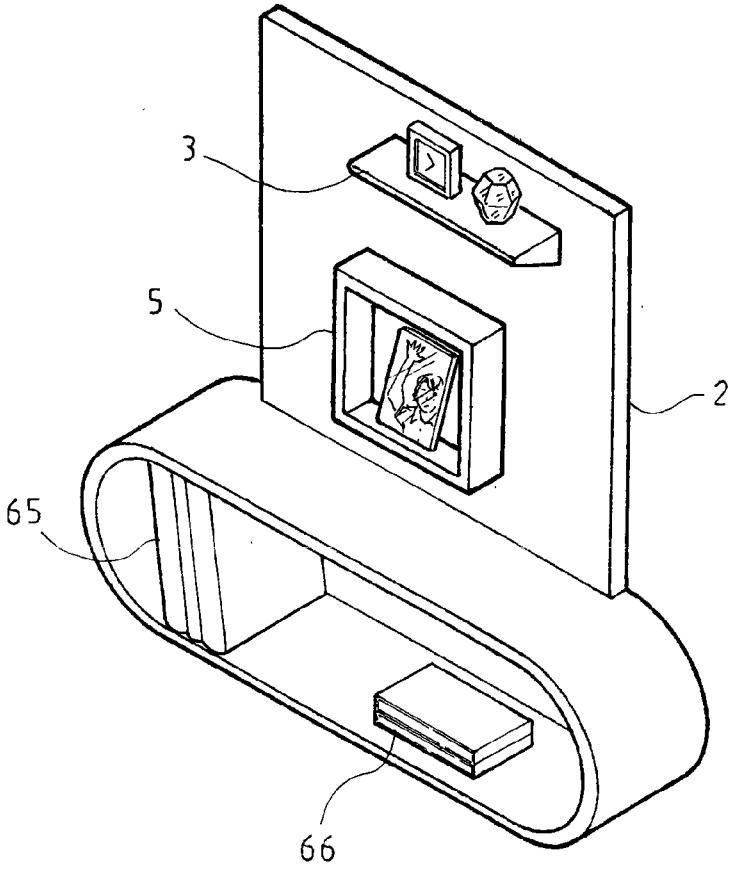

图 6

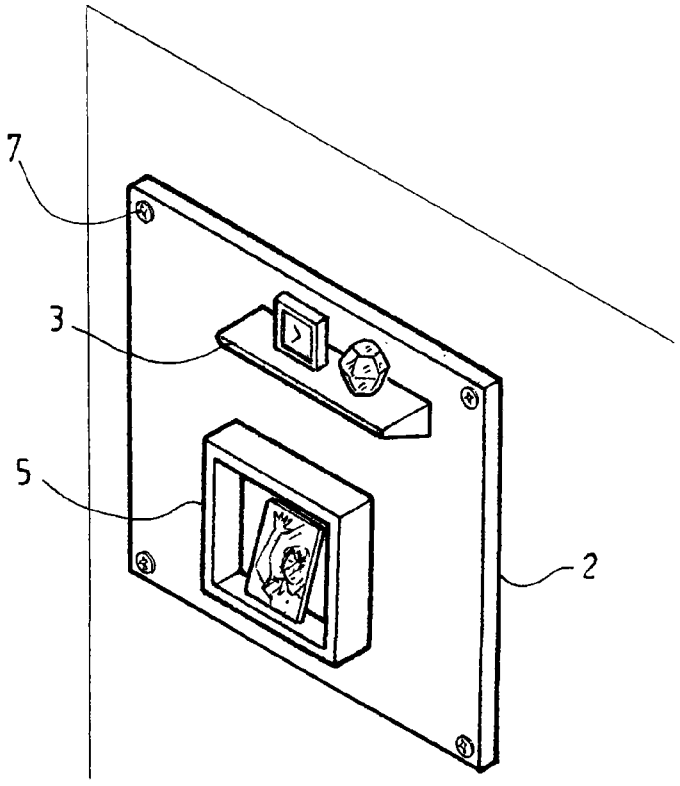

图 7