(19)中华人民共和国国家知识产权局

(12)实用新型专利

(10)授权公告号 CN 212973516 U
(45)授权公告日 2021.04.16

(21)申请号 202020648580.6

(22)申请日 2020.04.26

(73)专利权人 新疆医科大学第一附属医院
地址 830054 新疆维吾尔自治区乌鲁木齐市新市区鲤鱼山南路138号

(72)发明人 马丽 王雪菲 侯燕

(74)专利代理机构 北京化育知识产权代理有限公司 11833
代理人 尹均利

(51)Int.Cl.
A61H 33/06(2006.01)
A61G 15/02(2006.01)
A61G 15/12(2006.01)

权利要求书1页 说明书3页 附图2页

(54)实用新型名称

一种用于产科护理的多功能拓展椅

(57)摘要

本实用新型公开了一种用于产科护理的多功能拓展椅，涉及妇产科技术领域，具体为一种用于产科护理的多功能拓展椅，包括滑动板，所述滑动板的表面开设有滑动槽，所述滑动槽通过内部设置的滑块活动连接有支撑杆，所述支撑杆的表面固定连接有连接板，所述连接板的表面开设有调节槽，所述支撑杆的顶部固定连接有坐板，所述坐板上表面的中部开设有熏蒸孔，所述坐板的底部固定连接有熏蒸桶，所述熏蒸桶的表面固定连接有进药管。该一种用于产科护理的多功能拓展椅，便于医护人员调整患者身体的位置，进而便于检查，最后可以通过熏蒸桶内治疗药液雾化产生的药液蒸汽对产科患者的下体进行熏蒸护理、治疗，加速患者身体的康复。

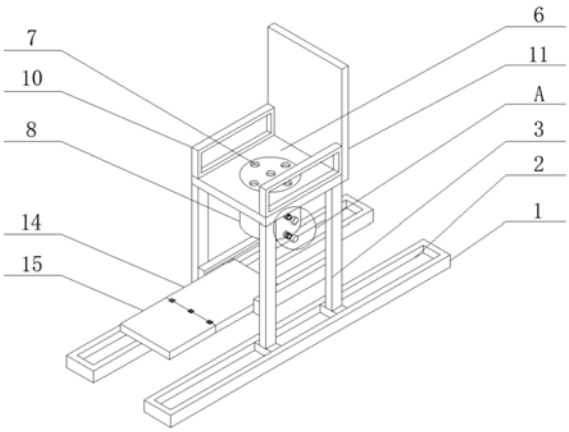

CN 212973516 U

1.一种用于产科护理的多功能拓展椅,包括滑动板(1),其特征在于:所述滑动板(1)的表面开设有滑动槽(2),所述滑动槽(2)通过内部设置的滑块活动连接有支撑杆(3),所述支撑杆(3)的表面固定连接有连接板(4),所述连接板(4)的表面开设有调节槽(5),所述支撑杆(3)的顶部固定连接有坐板(6),所述坐板(6)上表面的中部开设有熏蒸孔(7),所述坐板(6)的底部固定连接有熏蒸桶(8),所述熏蒸桶(8)的表面固定连接有进药管(9)。

2.根据权利要求1所述的一种用于产科护理的多功能拓展椅,其特征在于:所述坐板(6)上表面的左右两侧均固定连接有把手(10),所述坐板(6)的右侧固定连接有靠板(11)。

3.根据权利要求1所述的一种用于产科护理的多功能拓展椅,其特征在于:所述熏蒸桶(8)的表面固定连接有出药管(12),所述出药管(12)与所述进药管(9)均通过表面设置的螺纹活动连接有管盖(13)。

4.根据权利要求1所述的一种用于产科护理的多功能拓展椅,其特征在于:所述调节槽(5)通过内部设置的滑块活动连接有第一脚踏板(14),所述第一脚踏板(14)的一侧通过铰链活动连接有第二脚踏板(15)。

一种用于产科护理的多功能拓展椅

技术领域

[0001] 本实用新型涉及妇产科技术领域，具体为一种用于产科护理的多功能拓展椅。

背景技术

[0002] 妇产科是临床医学四大主要学科之一，主要研究女性生殖器官疾病的病因、病理、诊断及防治，妊娠、分娩的生理和病理变化，高危妊娠及难产的预防和诊治，女性生殖内分泌，计划生育及妇女保健等。现代分子生物学、肿瘤学、遗传学、生殖内分泌学及免疫学等医学基础理论的深入研究和临床医学诊疗检测技术的进步，拓宽和深化了妇产科学的发展，为保障妇女身体和生殖健康及防治各种妇产科疾病起着重要的作用。在妇产科中对患者的护理也尤其重要，在对患者护理以及检查病因时需要使用产科护理拓展椅。

[0003] 目前现有的产科护理的拓展椅不便于医护人员调整适合检查患者身体的位置，且不便于对妇科患者的下体进行熏蒸治疗，不便于医护人员的使用与对患者的护理、治疗与检查病因。

实用新型内容

[0004] (一)解决的技术问题

[0005] 针对现有技术的不足，本实用新型提供了一种用于产科护理的多功能拓展椅，解决了上述背景技术中提出的问题。

[0006] (二)技术方案

[0007] 为实现以上目的，本实用新型通过以下技术方案予以实现：一种用于产科护理的多功能拓展椅，包括滑动板，所述滑动板的表面开设有滑动槽，所述滑动槽通过内部设置的滑块活动连接有支撑杆，所述支撑杆的表面固定连接有连接板，所述连接板的表面开设有调节槽，所述支撑杆的顶部固定连接有坐板，所述坐板上表面的中部开设有熏蒸孔，所述坐板的底部固定连接有熏蒸桶，所述熏蒸桶的表面固定连接有进药管。

[0008] 可选的，所述坐板上表面的左右两侧均固定连接有把手，所述坐板的右侧固定连接有靠板。

[0009] 可选的，所述熏蒸桶的表面固定连接有出药管，所述出药管与所述进药管均通过表面设置的螺纹活动连接有管盖。

[0010] 可选的，所述调节槽通过内部设置的滑块活动连接有第一脚踏板，所述第一脚踏板的一侧通过铰链活动连接有第二脚踏板。

[0011] (三)有益效果

[0012] 本实用新型提供了一种用于产科护理的多功能拓展椅，具备以下有益效果：

[0013] 该一种用于产科护理的多功能拓展椅，通过坐板、进药管、调节槽、第一脚踏板、第二脚踏板、滑动板、滑动槽、熏蒸桶、熏蒸孔的设置，使得患者在使用时可以坐在坐板上，之后医护人员为坐在坐板上的患者检查身体病因，在检查时可以将第一脚踏板从调节槽内拉出，之后再将第二脚踏板从第一脚踏板的表面放下，从而使患者在接受检查时脚部可以放

在第一脚踏板与第二脚踏板的上面，进而降低患者在接受检查时的不适感，之后通过滑动槽的设置，使得医护人员可以左右移动坐板的位置，从而便于医护人员调整患者身体的位置，进而便于检查，最后可以通过进药管将对产科患者治疗的药液添加到熏蒸桶的内部，之后治疗药液雾化产生的药液蒸汽可以通过熏蒸孔对产科患者的下体进行熏蒸护理、治疗，加速患者身体的康复。

附图说明

[0014] 图1为本实用新型结构示意图；

[0015] 图2为本实用新型调节槽的结构示意图；

[0016] 图3为本实用新型图1中A处的放大结构示意图。

[0017] 图中：1、滑动板；2、滑动槽；3、支撑杆；4、连接板；5、调节槽；6、坐板；7、熏蒸孔；8、熏蒸桶；9、进药管；10、把手；11、靠板；12、出药管；13、管盖；14、第一脚踏板；15、第二脚踏板。

具体实施方式

[0018] 下面将结合本实用新型实施例中的附图，对本实用新型实施例中的技术方案进行清楚、完整地描述，显然，所描述的实施例仅仅是本实用新型一部分实施例，而不是全部的实施例。

[0019] 请参阅图1至图3，本实用新型提供一种技术方案：一种用于产科护理的多功能拓展椅，包括滑动板1，滑动板1的表面开设有滑动槽2，滑动槽2通过内部设置的滑块活动连接有支撑杆3，支撑杆3的表面固定连接有连接板4，连接板4的表面开设有调节槽5，调节槽5通过内部设置的滑块活动连接有第一脚踏板14，第一脚踏板14的一侧通过铰链活动连接有第二脚踏板15；

[0020] 为了便于减轻患者在检查时的不适感，所述设置了第一脚踏板14与第二脚踏板15，使得患者在使用时可以坐在坐板1上，之后医护人员为坐在坐板6上的患者检查身体病因，在检查时可以将第一脚踏板14从调节槽5内拉出，之后再将第二脚踏板15从第一脚踏板14的表面放下，从而使患者在接受检查时脚部可以放在第一脚踏板14与第二脚踏板15的上面，进而降低患者在接受检查时的不适感；

[0021] 支撑杆3的顶部固定连接有坐板6，坐板6上表面得1左右两侧均固定连接有把手10，坐板6的右侧固定连接有靠板11，坐板6上表面的中部开设有熏蒸孔7；

[0022] 为了便于医护人员对产科患者熏蒸治疗，所以设置了熏蒸孔7，使得人员在使用时可以通过进药管9将对产科患者治疗的药液添加到熏蒸桶8的内部，之后治疗药液雾化产生的药液蒸汽可以通过熏蒸孔7对产科患者的下体进行熏蒸护理、治疗，加速患者身体的康复；

[0023] 坐板6的底部固定连接有熏蒸桶8，熏蒸桶8的表面固定连接有出药管12，出药管12与进药管9均通过表面设置的螺纹活动连接有管盖13，熏蒸桶8的表面固定连接有进药管9。

[0024] 综上所述，该一种用于产科护理的多功能拓展椅，使用时，通过坐板6、进药管9、调节槽5、第一脚踏板14、第二脚踏板15、滑动板1、滑动槽2、熏蒸桶8、熏蒸孔7的设置，使得患者在使用时可以坐在坐板1上，之后医护人员为坐在坐板6上的患者检查身体病因，在检查

时可以将第一脚踏板14从调节槽5内拉出，之后再将第二脚踏板15从第一脚踏板14的表面放下，从而使患者在接受检查时脚部可以放在第一脚踏板14与第二脚踏板15的上面，进而降低患者在接受检查时的不适感，之后通过滑动槽2的设置，使得医护人员可以左右移动坐板6的位置，从而便于医护人员调整患者身体的位置，进而便于检查，最后可以通过进药管9将对产科患者治疗的药液添加到熏蒸桶8的内部，之后治疗药液雾化产生的药液蒸汽可以通过熏蒸孔7对产科患者的下体进行熏蒸护理、治疗，加速患者身体的康复。

[0025] 以上所述，仅为本实用新型较佳的具体实施方式，但本实用新型的保护范围并不局限于此，任何熟悉本技术领域的技术人员在本实用新型揭露的技术范围内，根据本实用新型的技术方案及其实用新型构思加以等同替换或改变，都应涵盖在本实用新型的保护范围之内。

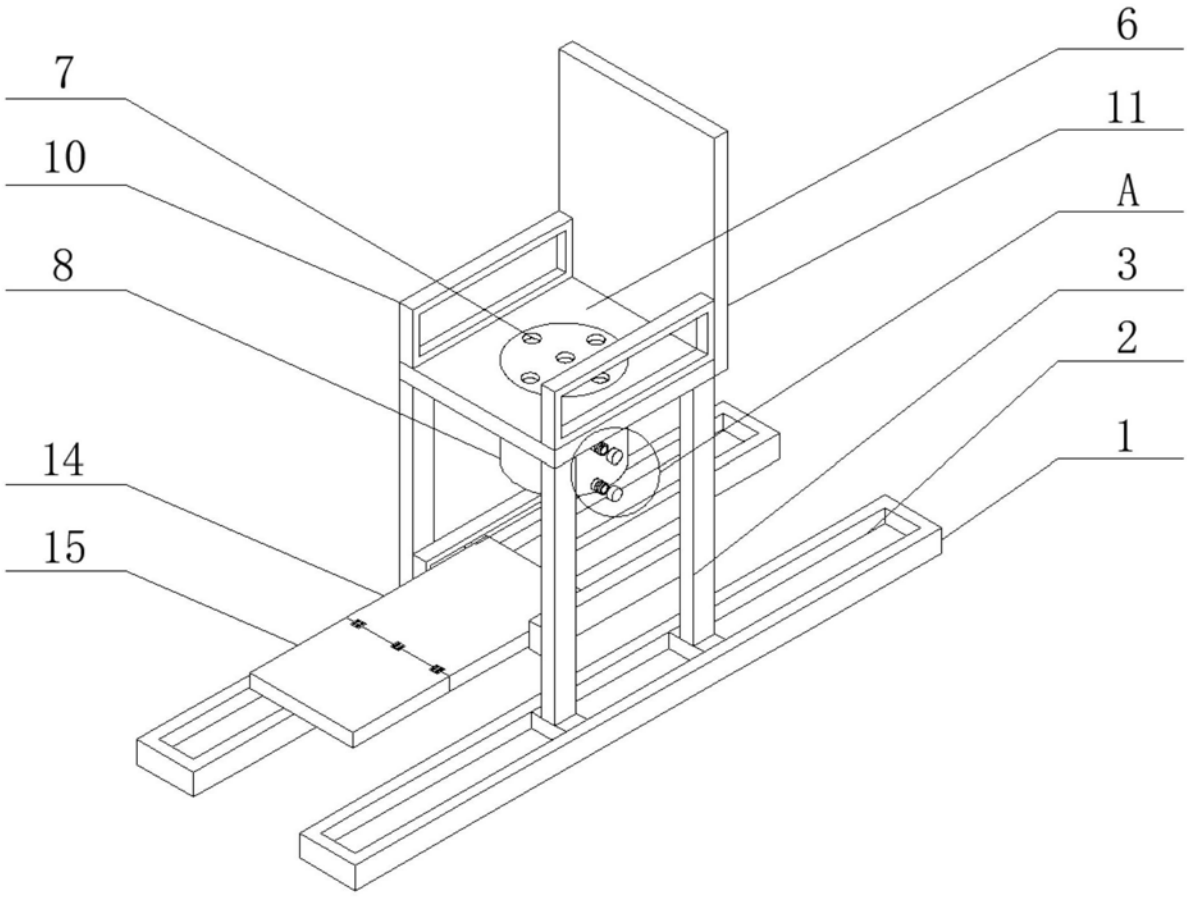

图1

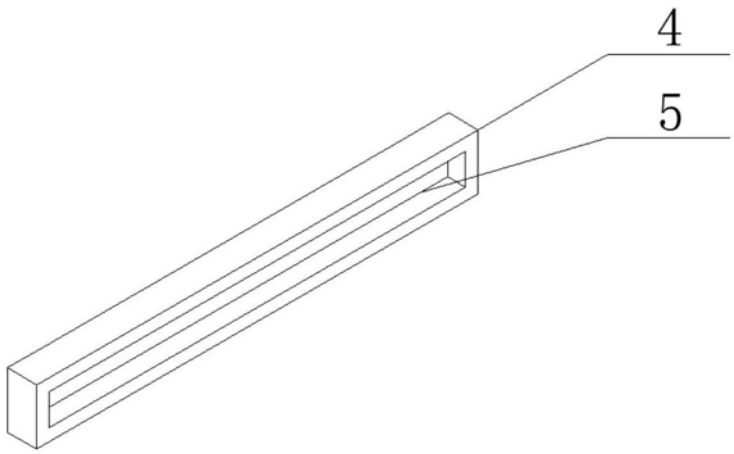

图2

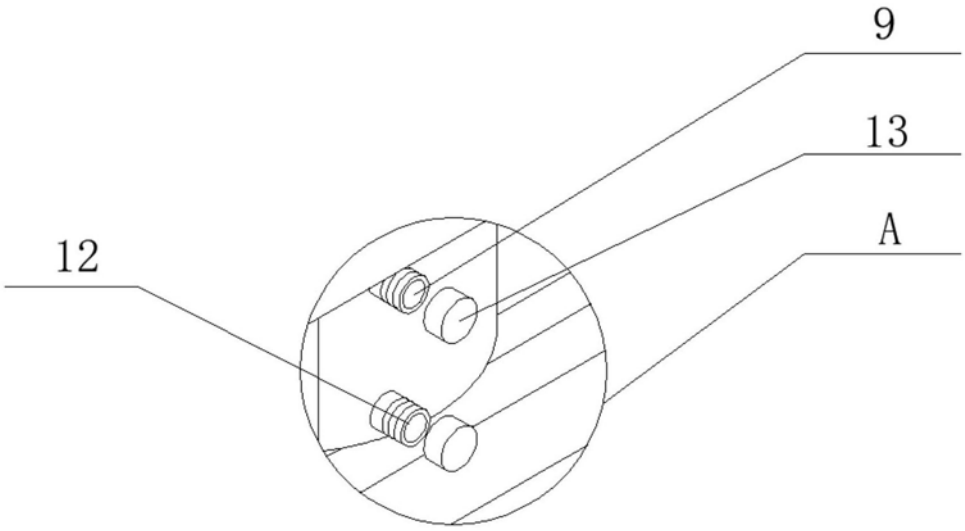

图3