(19)中华人民共和国国家知识产权局

(12)实用新型专利

(10)授权公告号 CN 210472501 U
(45)授权公告日 2020.05.08

(21)申请号 201920931498.1

(22)申请日 2019.06.18

(73)专利权人 陈国群
地址 550400 贵州省黔南布依族苗族自治州瓮安县雍阳镇花竹园步行西街13号楼9号

(72)发明人 陈国群 梁玉莲 冉映琳

(74)专利代理机构 北京睿博行远知识产权代理有限公司 11297
代理人 黄艳丽

(51)Int.Cl.
A61G 12/00(2006.01)

权利要求书1页 说明书4页 附图2页

(54)实用新型名称

一种临床医疗用护理治疗车

(57)摘要

本实用新型公开了一种临床医疗用护理治疗车，包括箱体和四个第一静音轮，箱体底端的四个边角均固定设有第一静音轮，箱体的正面从上到下等距设有若干抽屉，箱体一侧的顶部固定设有第一收纳盒，且第一收纳盒的顶端为敞口设置。本实用新型通过第一静音轮，便于箱体的移动，通过抽屉，可以放置医疗物品，通过手消毒液，便于医护人员的消毒，通过锐器盒和垃圾桶，便于医疗垃圾的分类存放，通过第二限位机构，配合滑板，可以使得L形连接件从支撑板上滑下，通过第二静音轮，配合提手，可以将L形连接件推到指定的位置，通过第二限位机构，可以将垃圾桶从L形连接件上抽出，便于垃圾桶内垃圾的处理。

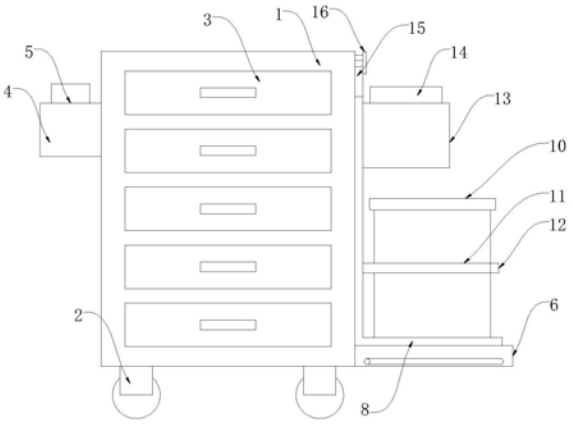

CN 210472501 U

1.一种临床医疗用护理治疗车,包括箱体(1)和四个第一静音轮(2),其特征在于,所述箱体(1)底端的四个边角均固定设有第一静音轮(2),所述箱体(1)的正面从上到下等距设有若干抽屉(3),所述箱体(1)一侧的顶部固定设有第一收纳盒(4),且第一收纳盒(4)的顶端为敞口设置,所述第一收纳盒(4)内设有手消毒液(5),所述箱体(1)另一侧的底端固定设有支撑板(6),所述支撑板(6)内设置有滑板(7),所述支撑板(6)的顶端设置有L形连接件(8),所述L形连接件(8)由一个横板(801)和一个竖板(802)组成,且竖板(802)的一侧与箱体(1)相接触,所述横板(801)底端的四个边角均固定设有第二静音轮(9),所述支撑板(6)顶端的两边侧开设有第一滑槽,且第二静音轮(9)位于第一滑槽内,所述横板(801)的顶端设置有垃圾桶(10),所述竖板(802)另一侧的底部固定设有U形连接件(11),且垃圾桶(10)位于U形连接件(11)内,所述U形连接件(11)的两端均设置有第一限位机构(12),所述竖板(802)另一侧的顶部固定设有第二收纳盒(13),且第二收纳盒(13)的顶端为敞口设置,所述第二收纳盒(13)内设有锐器盒(14),所述竖板(802)的顶端固定设有提手(15),所述提手(15)和箱体(1)之间设置有第二限位机构(16)。

2.根据权利要求1所述的一种临床医疗用护理治疗车,其特征在于,所述支撑板(6)内开设有第二滑槽,且第二滑槽位于第一滑槽的下方,所述滑板(7)位于第二滑槽内,所述支撑板(6)的两边侧均开设有第三滑槽,且第三滑槽正对于第二滑槽。

3.根据权利要求2所述的一种临床医疗用护理治疗车,其特征在于,所述第三滑槽的一侧滑动连接有滑块(17),所述滑块(17)的一端穿入第二滑槽内并与滑板(7)固定连接,所述支撑板(6)底端的一侧且远离箱体(1)的部位开设有开口,且开口与第二滑槽相通。

4.根据权利要求1所述的一种临床医疗用护理治疗车,其特征在于,所述第一限位机构(12)包括连接杆(1201),所述连接杆(1201)内开设有限位槽,所述限位槽的一端固定设有弹簧(1202),所述弹簧(1202)的一端固定设有挡块(1203)。

5.根据权利要求4所述的一种临床医疗用护理治疗车,其特征在于,所述挡块(1203)的一端固定设有第一限位块(1204).所述第一限位块(1204)穿过连接杆(1201)并与垃圾桶(10)相接触,所述第一限位块(1204)的两侧均为倾斜设置。

6.根据权利要求1所述的一种临床医疗用护理治疗车,其特征在于,所述第二限位机构(16)包括转轴(1601)和第二限位块(1602),所述转轴(1601)的一端与箱体(1)固定连接,所述转轴(1601)的另一端与第二限位块(1602)穿插连接,且提手(15)位于箱体(1)和第二限位块(1602)之间。

一种临床医疗用护理治疗车

技术领域

[0001] 本实用新型涉及一种护理治疗车，具体为一种临床医疗用护理治疗车。

背景技术

[0002] 在住院病人的日常护理中，常常用到护理治疗车，医务工作者将药物、治疗器械、杂物等物品放在护理治疗车上，便于医务工作者的日常护理。

[0003] 目前，针对护理治疗车上的医疗垃圾，需要医护人员定期对其进行处理，为了应对病人的突发情况，护理治疗车不能离开医护区域，因此需要医护人员将锐器盒和垃圾桶内的医疗垃圾从护理治疗车上取出搬运到指定的位置，由于垃圾较多，可能需要多次搬运，不仅增强了医护人员的劳动强度，而且效率较低。因此我们对此做出改进，提出一种临床医疗用护理治疗车。

实用新型内容

[0004] 为了解决上述技术问题，本实用新型提供了如下的技术方案：

[0005] 本实用新型一种临床医疗用护理治疗车，包括箱体和四个第一静音轮，所述箱体底端的四个边角均固定设有第一静音轮，所述箱体的正面从上到下等距设有若干抽屉，所述箱体一侧的顶部固定设有第一收纳盒，且第一收纳盒的顶端为敞口设置，所述第一收纳盒内设有手消毒液，所述箱体另一侧的底端固定设有支撑板，所述支撑板内设置有滑板，所述支撑板的顶端设置有L形连接件，所述L形连接件由一个横板和一个竖板组成，且竖板的一侧与箱体相接触，所述横板底端的四个边角均固定设有第二静音轮，所述支撑板顶端的两边侧开设有第一滑槽，且第二静音轮位于第一滑槽内，所述横板的顶端设置有垃圾桶，所述竖板另一侧的底部固定设有U形连接件，且垃圾桶位于U形连接件内，所述U形连接件的两端均设置有第一限位机构，所述竖板另一侧的顶部固定设有第二收纳盒，且第二收纳盒的顶端为敞口设置，所述第二收纳盒内设有锐器盒，所述竖板的顶端固定设有提手，所述提手和箱体之间设置有第二限位机构。

[0006] 作为本实用新型的一种优选技术方案，所述支撑板内开设有第二滑槽，且第二滑槽位于第一滑槽的下方，所述滑板位于第二滑槽内，所述支撑板的两边侧均开设有第三滑槽，且第三滑槽正对于第二滑槽。

[0007] 作为本实用新型的一种优选技术方案，所述第三滑槽的一侧滑动连接有滑块，所述滑块的一端穿入第二滑槽内并与滑板固定连接，所述支撑板底端的一侧且远离箱体的部位开设有开口，且开口与第二滑槽相通。

[0008] 作为本实用新型的一种优选技术方案，所述第一限位机构包括连接杆，所述连接杆内开设有限位槽，所述限位槽的一端固定设有弹簧，所述弹簧的一端固定设有挡块。

[0009] 作为本实用新型的一种优选技术方案，所述挡块的一端固定设有第一限位块.所述第一限位块穿过连接杆并与垃圾桶相接触，所述第一限位块的两侧均为倾斜设置。

[0010] 作为本实用新型的一种优选技术方案，所述第二限位机构包括转轴和第二限位

块，所述转轴的一端与箱体固定连接，所述转轴的另一端与第二限位块穿插连接，且提手位于箱体和第二限位块之间。

[0011] 本实用新型的有益效果是：该种临床医疗用护理治疗车，通过第一静音轮，便于箱体的移动，通过抽屉，可以放置医疗物品，通过手消毒液，便于医护人员的消毒，通过锐器盒和垃圾桶，便于医疗垃圾的分类存放，通过第二限位机构，配合滑板，可以使得L形连接件从支撑板上滑下，通过第二静音轮，配合提手，可以将L形连接件推到指定的位置，通过第二限位机构，可以将垃圾桶从L形连接件上抽出，便于垃圾桶内垃圾的处理，通过该设置，可以一次性的将垃圾桶和锐器盒内垃圾倒到指定的位置，不仅降低了用户人员的劳动强度，而且提高了效率。

附图说明

[0012] 附图用来提供对本实用新型的进一步理解，并且构成说明书的一部分，与本实用新型的实施例一起用于解释本实用新型，并不构成对本实用新型的限制。在附图中：

[0013] 图1是本实用新型一种临床医疗用护理治疗车的结构示意图；

[0014] 图2是本实用新型一种临床医疗用护理治疗车的侧视示意图；

[0015] 图3是本实用新型一种临床医疗用护理治疗车的第一限位机构的剖面结构示意图；

[0016] 图4是本实用新型一种临床医疗用护理治疗车的支撑板的剖面结构示意图。

[0017] 图中：1、箱体；2、第一静音轮；3、抽屉；4、第一收纳盒；5、手消毒液；6、支撑板；7、滑板；8、L形连接件；9、第二静音轮；10、垃圾桶；11、U形连接件；12、第一限位机构；1201、连接杆；1202、弹簧；1203、挡块；1204、第一限位块；13、第二收纳盒；14、锐器盒；15、提手；16、第二限位机构；1601、转轴；1602、第二限位块；17、滑块。

具体实施方式

[0018] 以下结合附图对本实用新型的优选实施例进行说明，应当理解，此处所描述的优选实施例仅用于说明和解释本实用新型，并不用于限定本实用新型。

[0019] 实施例：如图1、图2、图3和图4所示，本实用新型一种临床医疗用护理治疗车，包括箱体1和四个第一静音轮2，箱体1底端的四个边角均固定设有第一静音轮2，箱体1的正面从上到下等距设有若干抽屉3，箱体1一侧的顶部固定设有第一收纳盒4，且第一收纳盒4的顶端为敞口设置，第一收纳盒4内设有手消毒液5，箱体1另一侧的底端固定设有支撑板6，支撑板6内设置有滑板7，支撑板6的顶端设置有L形连接件8，L形连接件8由一个横板801和一个竖板802组成，且竖板802的一侧与箱体1相接触，横板801底端的四个边角均固定设有第二静音轮9，支撑板6顶端的两边侧开设有第一滑槽，且第二静音轮9位于第一滑槽内，横板801的顶端设置有垃圾桶10，竖板802另一侧的底部固定设有U形连接件11，且垃圾桶10位于U形连接件11内，U形连接件11的两端均设置有第一限位机构12，竖板802另一侧的顶部固定设有第二收纳盒13，且第二收纳盒13的顶端为敞口设置，第二收纳盒13内设有锐器盒14，竖板802的顶端固定设有提手15，提手15和箱体1之间设置有第二限位机构16。

[0020] 其中，支撑板6内开设有第二滑槽，且第二滑槽位于第一滑槽的下方，滑板7位于第二滑槽内，支撑板6的两边侧均开设有第三滑槽，且第三滑槽正对于第二滑槽；第三滑槽的

一侧滑动连接有滑块17，滑块17的一端穿入第二滑槽内并与滑板7固定连接，支撑板6底端的一侧且远离箱体1的部位开设有开口，且开口与第二滑槽相通，将滑板7从第二滑槽中抽出，随着滑板7的滑动使得滑块17在第三滑槽内滑动，当滑块17无法滑动时，在开口的作用下，将滑板7的一边向下移动至与地面相接触，进而使得滑板7倾斜。

[0021] 其中，第一限位机构12包括连接杆1201，连接杆1201内开设有限位槽，限位槽的一端固定设有弹簧1202，弹簧1202的一端固定设有挡块1203；挡块1203的一端固定设有第一限位块1204.第一限位块1204穿过连接杆1201并与垃圾桶10相接触，第一限位块1204的两侧均为倾斜设置，将垃圾桶10从U形连接件11中抽出，由于第一限位块1204的两侧均为倾斜设置，随着垃圾桶10抽出，使得第一限位块1204收缩回连接杆1201内，弹簧1202压缩，在挡块1203的作用下，可以防止第一限位块1204弹出。

[0022] 其中，第二限位机构16包括转轴1601和第二限位块1602，转轴1601的一端与箱体1固定连接，转轴1601的另一端与第二限位块1602穿插连接，且提手15位于箱体1和第二限位块1602之间，在转轴1601的作用下，转动第二限位块1602，使得第二限位块1602与提手15不再接触，通过第二静音轮9，推动提手15，使得L形连接件8从滑板7上滑下。

[0023] 工作时，通过第一静音轮2，便于箱体1的移动，通过抽屉3，可以放置医疗物品，通过手消毒液5，便于医护人员的消毒，通过锐器盒14和垃圾桶10，便于医疗垃圾的分类存放，当需要对垃圾桶10和锐器盒14内的医疗垃圾进行处理时，将滑板7从第二滑槽中抽出，随着滑板7的滑动使得滑块17在第三滑槽内滑动，当滑块17无法滑动时，在开口的作用下，将滑板7的一边向下移动至与地面相接触，进而使得滑板7倾斜，在转轴1601的作用下，转动第二限位块1602，使得第二限位块1602与提手15不再接触，通过第二静音轮9，推动提手15，使得L形连接件8从滑板7上滑下，推动L形连接件8到指定的位置，将垃圾桶10从U形连接件11中抽出，由于第一限位块1204的两侧均为倾斜设置，随着垃圾桶10抽出，使得第一限位块1204收缩回连接杆1201内，弹簧1202压缩，在挡块1203的作用下，可以防止第一限位块1204弹出，分别将垃圾桶10和锐器盒14取出后，将其内医疗垃圾倒入指定位置，通过该设置，可以一次性的将垃圾桶10和锐器盒14内垃圾倒到指定的位置，不仅降低了用户人员的劳动强度，而且提高了效率。

[0024] 在本实用新型的描述中，需要说明的是，术语“竖直”、“上”、“下”、“水平”等指示的方位或位置关系为基于附图所示的方位或位置关系，仅是为了便于描述本发明和简化描述，而不是指示或暗示所指的装置或元件必须具有特定的方位、以特定的方位构造和操作，因此不能理解为对本发明的限制。

[0025] 在本实用新型的描述中，还需要说明的是，除非另有明确的规定和限定，术语“设置”、“安装”、“相连”、“连接”应做广义理解，例如，可以是固定连接，也可以是可拆卸连接，或一体地连接；可以是机械连接，也可以是电连接；可以是直接相连，也可以通过中间媒介间接相连，可以是两个元件内部的连通。对于本领域的普通技术人员而言，可以根据具体情况理解上述术语在本发明中的具体含义。

[0026] 最后应说明的是：以上所述仅为本实用新型的优选实施例而已，并不用于限制本实用新型，尽管参照前述实施例对本实用新型进行了详细的说明，对于本领域的技术人员来说，其依然可以对前述各实施例所记载的技术方案进行修改，或者对其中部分技术特征进行等同替换。凡在本实用新型的精神和原则之内，所作的任何修改、等同替换、改进等，均

应包含在本实用新型的保护范围之内。

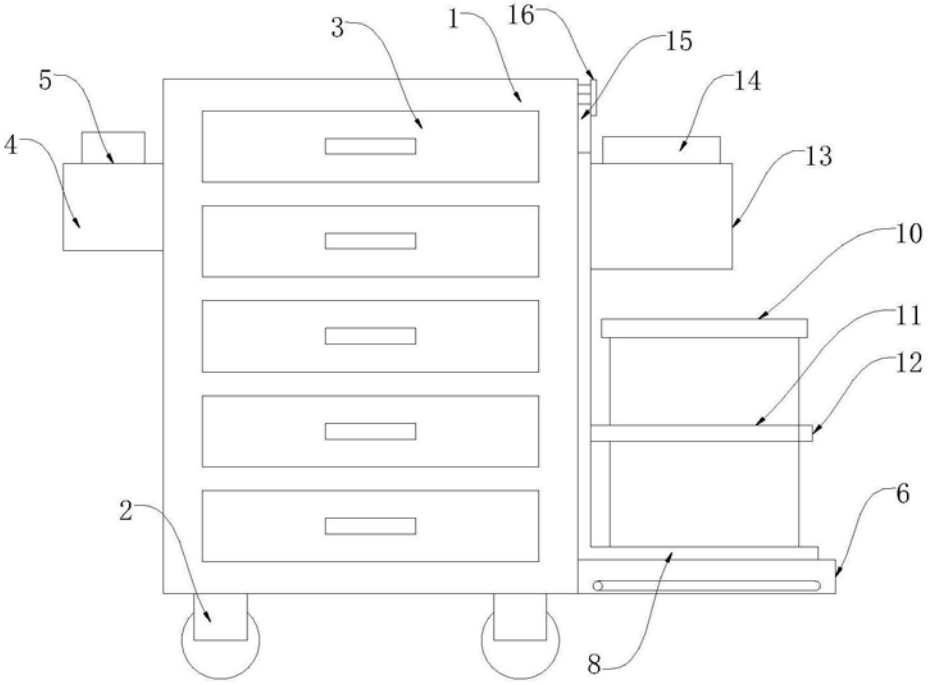
3
1
16
15
5
14
4
13
10
11
12
2
6
8

图1

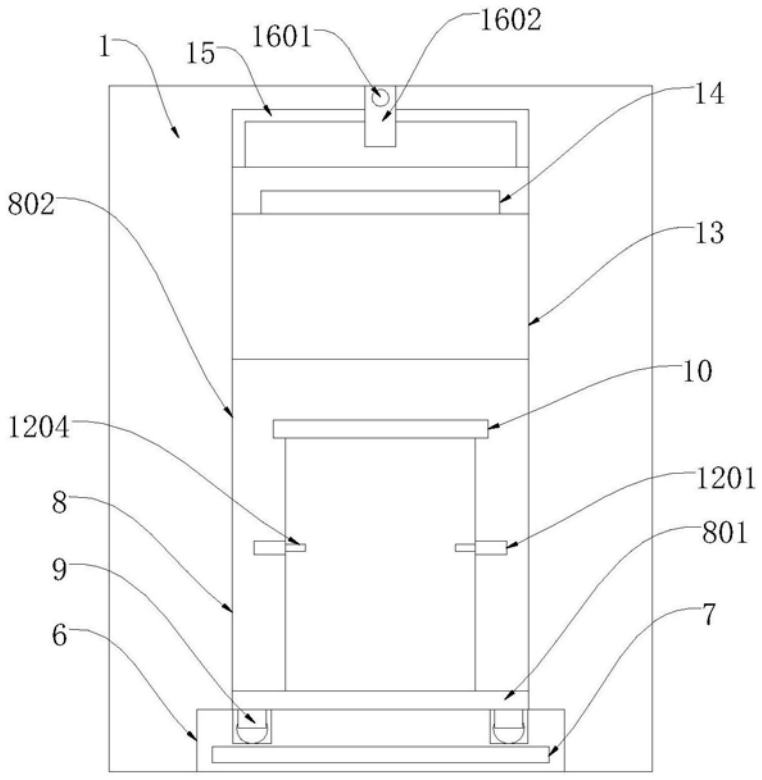
1
15
1601
1602
14
802
13
10
1204
1201
8
801
9
7
6

图2

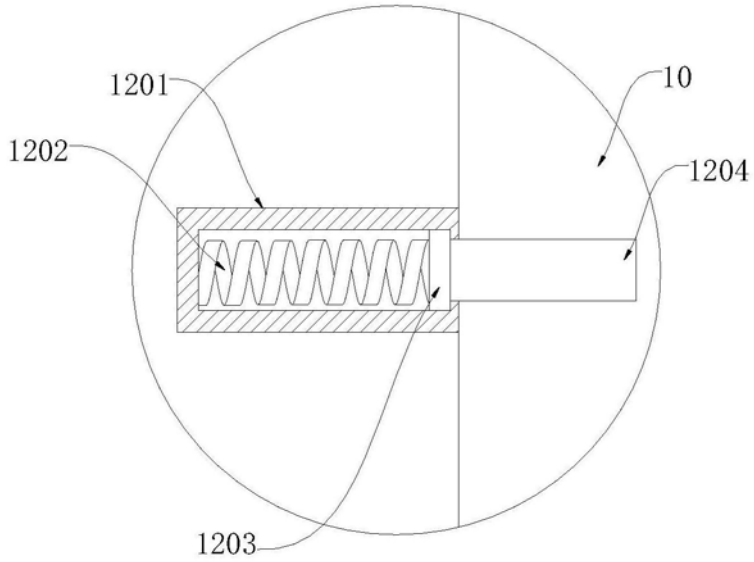

图3



图4